Gültig ab Januar 2012
Letzte Änderung Oktober 2012

HORSCH
Landwirtschaft aus Leidenschaft

Pronto DC

Ersatzteilliste

Ab Seriennummer: Pronto 6 DC - 23483071

Art.: 80440161

Pronto DC 4
Pronto 6 DC 4
ab Bj. 01.01.2012 4
Basismaschine 4
Unterlenkeranhängung 4
Zugpendelanhängung 8
Hauptrahmen 10
Einzeltank 16
Entleerungsschieber 20
Planenverdeck Einzeltank 22
Aufstieg Einzeltank 24
Doppeldrucktank 26
Drucktankdeckel 28
Aufstieg Doppeldrucktank 30
Reifenpacker ohne Bremse < 2011 34
Reifenpacker Rahmenflügel 36
Räder, Reifen, Felgen 38
TurboDisc Scharmontage 40
TurboDisc Scharvarianten 42
TurboDisc II Scharvarianten 46
Abstreifer HM gefedert 50
Striegeleinheit TurboDisc 52
Striegeleinheit TurboDisc II 54
DiscSystem 2-reihig 56
DiscSystemelemente 2-reihig 60
Niveauanzeige DiscSystem 2-reihig 62
Spuranreißer 64
Spuranreißerscheibe GLRD 66
PPF System 68
PPF Düngeschar Einscheibe 74
PPF Düngeschar Doppelscheibe 76
Beleuchtung vorne 78
Beleuchtung hinten 80
Hydraulik 84
Hydraulik System 84
Ventil-Block kpl. Montiert ME 90
Auslöseventil kpl. Montiert ME 92
Hydr. Gebläse - Direkt Einzeltank 94
Hydr. Gebläse - Direkt Doppeltank 98
Hydr. Gebläse - Direkt DuoDrill 102
Hydr. Gebläse - Zapfwelle Einzeltank 104
Hydr. Gebläse - Zapfwelle Einzeltank Einstellbar I 108
Hydr. Gebläse - Zapfwelle Doppeldrucktank Einstellbar I 112
Hydr. Gebläse - Zapfwelle Doppeldrucktank Einstellbar II 116
Klappbarer Gebläsekorb 120
Rücklauf-Filter 122
Hydraulik Befüllschnecke Einzeltank 124
Hydraulik Befüllschnecke Doppeldrucktank 126
Hydraulik Vorauflaufmarkierer 128
Hydr. Zylinder - Pronto DC 130
Pneumatik 134
Pneumatik System Einzeltank 134
Pneumatik System Einzeltank elektr. Halbseitenabs 136

Pneumatik System Doppeltank ... 140
Pneumatik System Doppeltank Grain + Fertilizer ... 144
Hydr. Gebläse Auswahl ... 148
Differenzdruckschalter ... 152
Hauptverteiler Ø 140 - 20 Abgänge Mais ... 154
Hauptverteiler Ø 140 - 20 Abgänge ... 156
Hauptverteiler Ø 140 - 20 Abgänge V2A ... 158
Hauptverteiler Ø 140 - 40 Abgänge ... 160
Hauptverteiler Ø 140 - 40 Abgänge Halbseitenabs. ... 162
DrillManager ... 164
DrillManager ME Einzeltank ... 164
DrillManager ME Doppeldrucktank ... 168
DrillManager ME DuoDrill ... 172
Horsch Dosiergerät PP Version 2012 ... 174
Horsch Zellenrotoren ... 178
Saatmengenkontrolle ME ... 184
Horsch Absperrschieber - 2.6 m Kabel ... 186
FGS Spurbreitenumschaltung ... 188
FGS Verteilerbox ... 190
Zusatzausstattung ... 192
Zwischenachspacker ... 192
Seitenpacker ... 194
Vorauflaufmarkierer TurboDisc ... 196
Vorauflaufmarkierer TurboDisc II ... 198
Anbaurahmen Spurlockerer ... 200
Spurlockererzinken DC ... 202
Einfüllbleche klappbar ... 204
Hydr. Schardruckverstellung ... 206
Dammstriegel ... 210
Dammstriegel Elemente ... 212
Hydr. Crossbar hinten ... 214
Hydr. Befüllschnecke Einzeltank ... 218
Hydr. Befüllschnecke Doppeldrucktank ... 222
Striegel nach DiscSystem ... 226
Microgranulateinrichtung ... 228
Dosiergerät Microgranulateinrichtung ... 230
Anbau DuoDrill ... 232
Aufstieg DuoDrill ... 236
Reifenpacker mit Bremse ... 238
Bremsanlage - pneumatisch ... 242
Bremsanlage - hydraulisch ... 246
Handbremse ... 248
Knott Servo Bremse ... 250
Sonstiges ... 252
Aufkleber und Hinweisschilder I ... 252
Aufkleber und Hinweisschilder II ... 254
Index ... 256

E-Mail: info@horsch.com
Internet: www.horsch.com
Telefon: +49 (0)9431 7143-0
Telefax: +49 (0)9431 41346
HORSCH Maschinen GmbH
Sitzenhof 1, DE-92421 Schwandorf

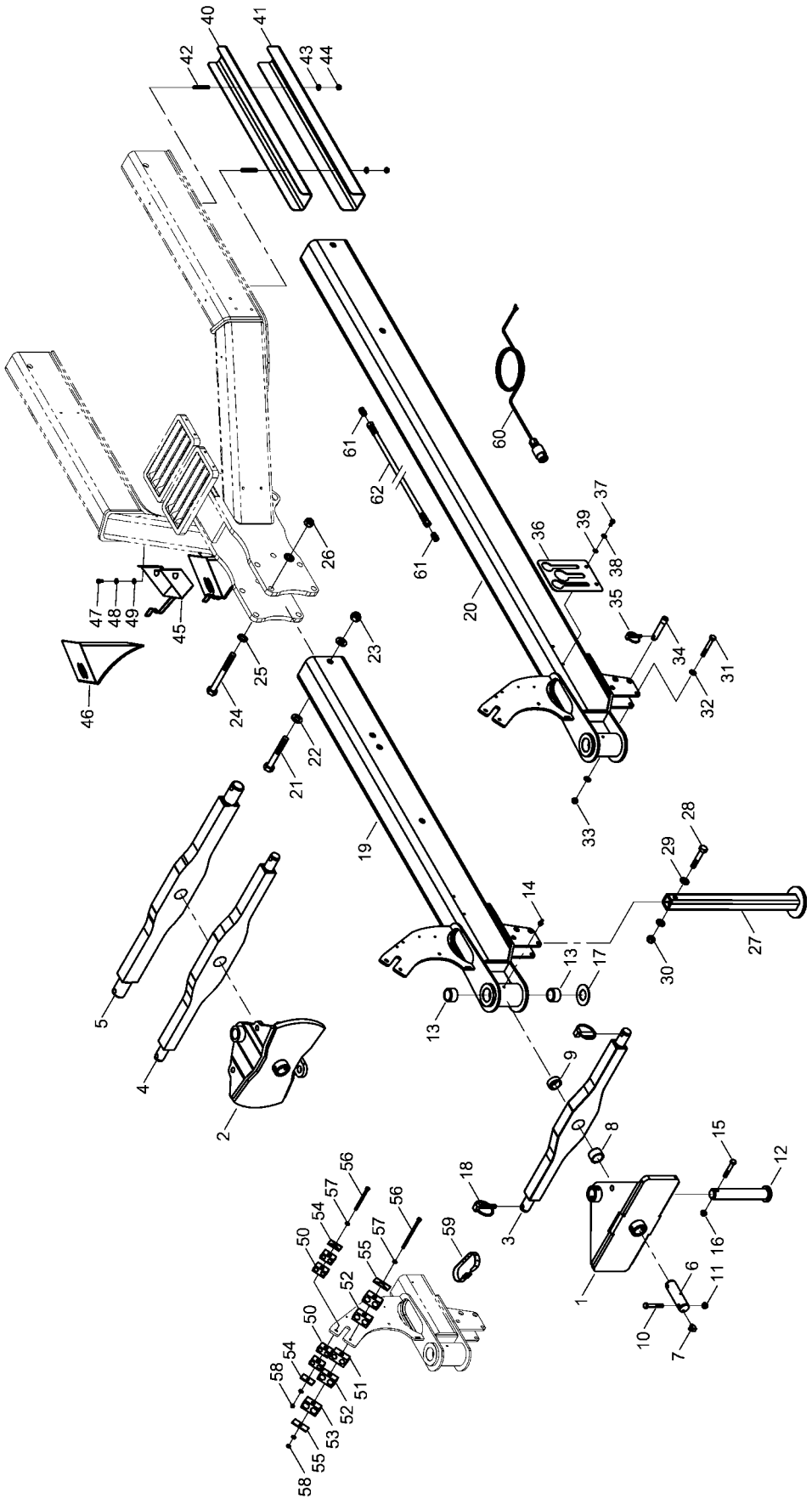

E-Mail: info@horsch.com
Internet: www.horsch.com
Telefon: +49 (0)9431 7143-0
Telefax: +49 (0)9431 41346
HORSCH Maschinen GmbH
Sitzenhof 1, DE-92421 Schwandorf

Pos.	Bestell-Nr.	Kurzbezeichnung	DIN	Bezeichnung	Menge	Bemerkung
1	23463000			Gelenk Zugdeichsel	1	
2	23267900			Gelenk Zugdeichsel 20°	1	
3	23463100	Kat. II/III		Unterlenkerwelle	1	
4	23468600	Kat. III/III		Unterlenkerwelle	1	
5	23286900	Kat. III/IV		Unterlenkerwelle	1	
6	33619002	ø 40 x 135		Bolzen	1	
7	00370312	H 3 - M 8 x 1 - 90°		Schmiernippel	1	
8	00230005	EG 50/40 x 30		Buchse	1	
9	00230004	EG 50/40 x 20		Buchse	1	
10	00360264	M 12 x 1.5 x 75 - 12.9	960	6 kt.- Schraube	1	
11	00350048	M 12 x 1.5	985	Poly-Stop-Mutter	1	
12	33120800	ø 40 x 230		Bolzen	1	
13	00230005	EG 50/40 x 30		Buchse	2	
14	00370093	H 1 - M 8 x 1		Schmiernippel	1	
15	00360264	M 12 x 1.5 x 75 - 12.9	960	6 kt.- Schraube	1	
16	00350048	M 12 x 1.5	985	Poly-Stop-Mutter	1	
17	00230207	ø 80/40 x 3		Druckscheibe	1	
18	00170070	ø 15		Klappsplint	2	
19	23493100			Zugdeichsel Einschubstück kurz	1	
20	23493200			Zugdeichsel Einschubstück lang	1	
21	00360079	M 20 x 150	931	6 kt.- Schraube	1	
22	00370109	B 21	125	Scheibe	2	
23	00350063	M 20	985	Poly-Stop-Mutter	1	
24	00360322	M 20 x 190	931	6 kt.- Schraube	5	
25	00370109	B 21	125	Scheibe	10	
26	00350063	M 20	985	Poly-Stop-Mutter	5	
27	34200900			Stützfuß	1	
28	00360257	M 16 x 95	931	6 kt.- Schraube	1	
29	00370108	B 17	125	Scheibe	2	
30	00350061	M 16	985	Poly-Stop-Mutter	1	
31	00360040	M 12 x 90	931	6 kt.- Schraube	1	
32	00370106	B 13	125	Scheibe	2	
33	00350059	M 12	985	Poly-Stop-Mutter	1	
34	00170004	K at. I x 76 lg.		Oberlenkerbolzen	1	
35	00170063	ø 8 x 40		Klappsplint	2	
36	33122253			Hydraulikschlauchhalter	1	
37	00360110	M 8 x 20	933	6 kt.- Schraube	2	
38	00170028	A 8	127	Federring	2	
39	00370104	A 8,4	125	Scheibe	2	
40	23481501			Schlauchschutz schmal	2	
41	23498305			Schlauchschutz breit	2	
42	00370497	M 10 x 70	913	Gewindestift	4	
43	00370105	B 10,5	125	Scheibe	4	
44	00350058	M 10	985	Poly-Stop-Mutter	4	
45	00310822			Unterlegkeilhalter	2	
46	00310821			Unterlegkeil	2	
47	00360109	M 8 x 16	933	6 kt.- Schraube	4	
48	00170028	A 8	127	Federring	4	
49	00370104	A 8,4	125	Scheibe	4	
50	00100350	RBP-215 - DN 8		Rohrschelle	NB	

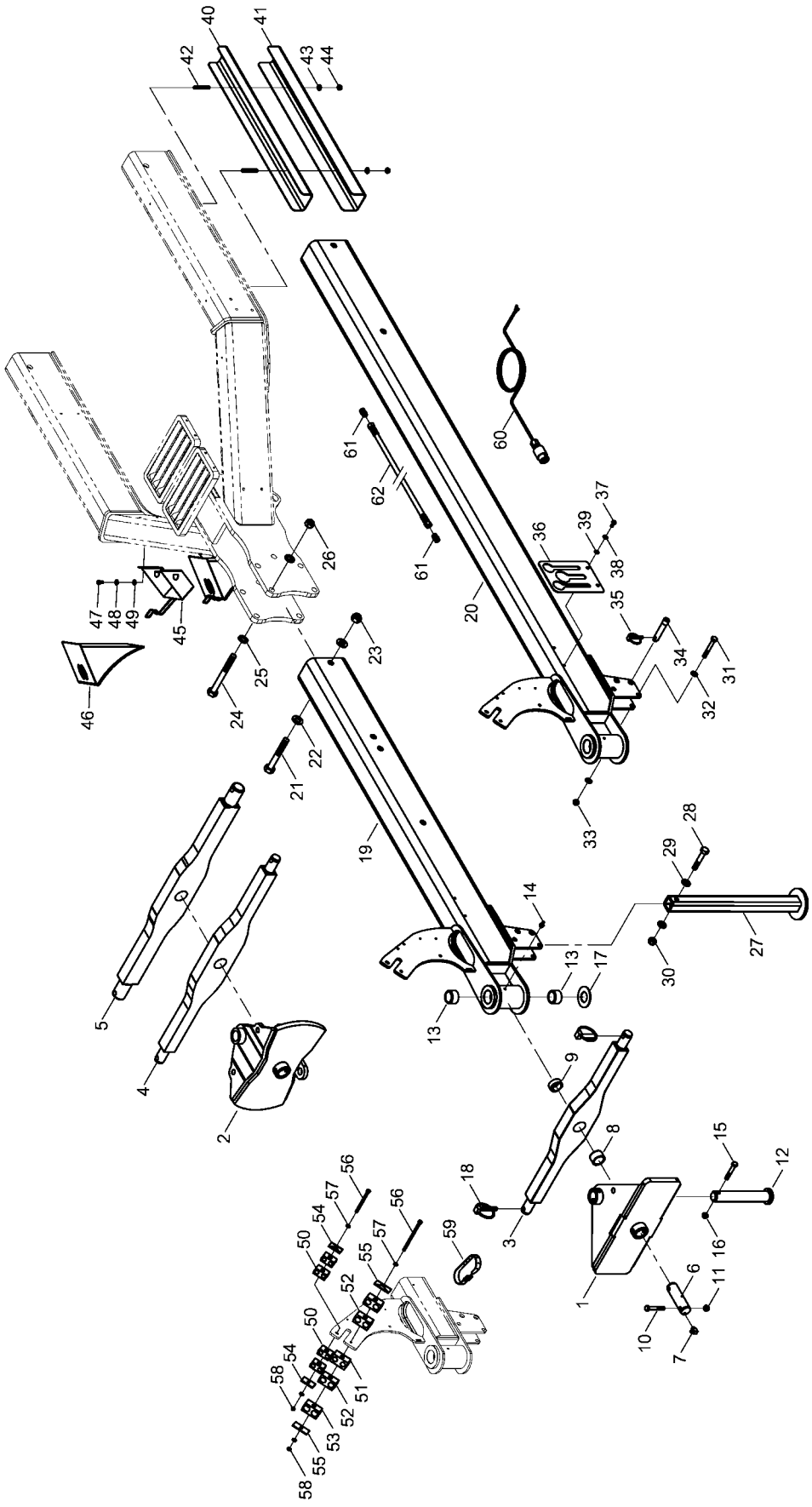

E-Mail: info@horsch.com
Internet: www.horsch.com
Telefon: +49 (0)9431 7143-0
Telefax: +49 (0)9431 41346
HORSCH Maschinen GmbH
Sitzenhof 1, DE-92421 Schwandorf

Pos.	Bestell-Nr.	Kurzbezeichnung	DIN	Bezeichnung	Menge	Bemerkung
51	00100347	RBP-319 - DN 10		Rohrschelle	NB	
52	00100363	RBP-322 - DN 12		Rohrschelle	NB	
53	00100344	RBP-325 - DN 16		Rohrschelle	NB	
54	00100349	DB-B2		Deckplatte	NB	
55	00100345	DB-B3		Deckplatte	NB	
56	00360008	M 8 x 55	931	6 kt.- Schraube	1	
56	00360291	M 8 x 65	931	6 kt.- Schraube	1	
56	00360230	M 8 x 85	931	6 kt.- Schraube	1	
56	00360017	M 8 x 90	931	6 kt.- Schraube	1	
56	00360014	M 8 x 100	931	6 kt.- Schraube	1	
56	00360233	M 8 x 110	931	6 kt.- Schraube	1	
56	00360295	M 8 x 150	931	6 kt.- Schraube	1	
57	00370104	A 8,4	125	Scheibe	2	
58	00350057	M 8	985	Poly-Stop-Mutter	2	
59	00200088	360 x 20 x 2.1		Schnallriemen	1	
60	00340986	7 pol. - 12 V x 13 m		Kabel mit Stecker kpl.	1	
61	00100067	G 12 L		Gerader Stutzen	NB	
61	00100068	G 15 L		Gerader Stutzen	NB	
61	00100069	G 18 L		Gerader Stutzen	NB	
61	00100073	G 28 L		Gerader Stutzen	NB	
62	00120655	2SC DN 8 A05-A05 1000 lg.		Hyd.- Schlauch	NB	
62	00120114	2SC DN10 A05-A05 1000 lg.		Hyd.- Schlauch	NB	
62	00120581	2SC DN12 A05-A05 1000 lg.		Hyd.- Schlauch	NB	
62	00120112	2SN DN16 A05-A05 1000 lg.		Hyd.- Schlauch	NB	
62	00120729	1SN DN16 A05-A05 1000 lg.		Hyd.- Schlauch	NB	
62	00120727	1SN DN25 A05-A05 1000 lg.		Hyd.- Schlauch	NB	

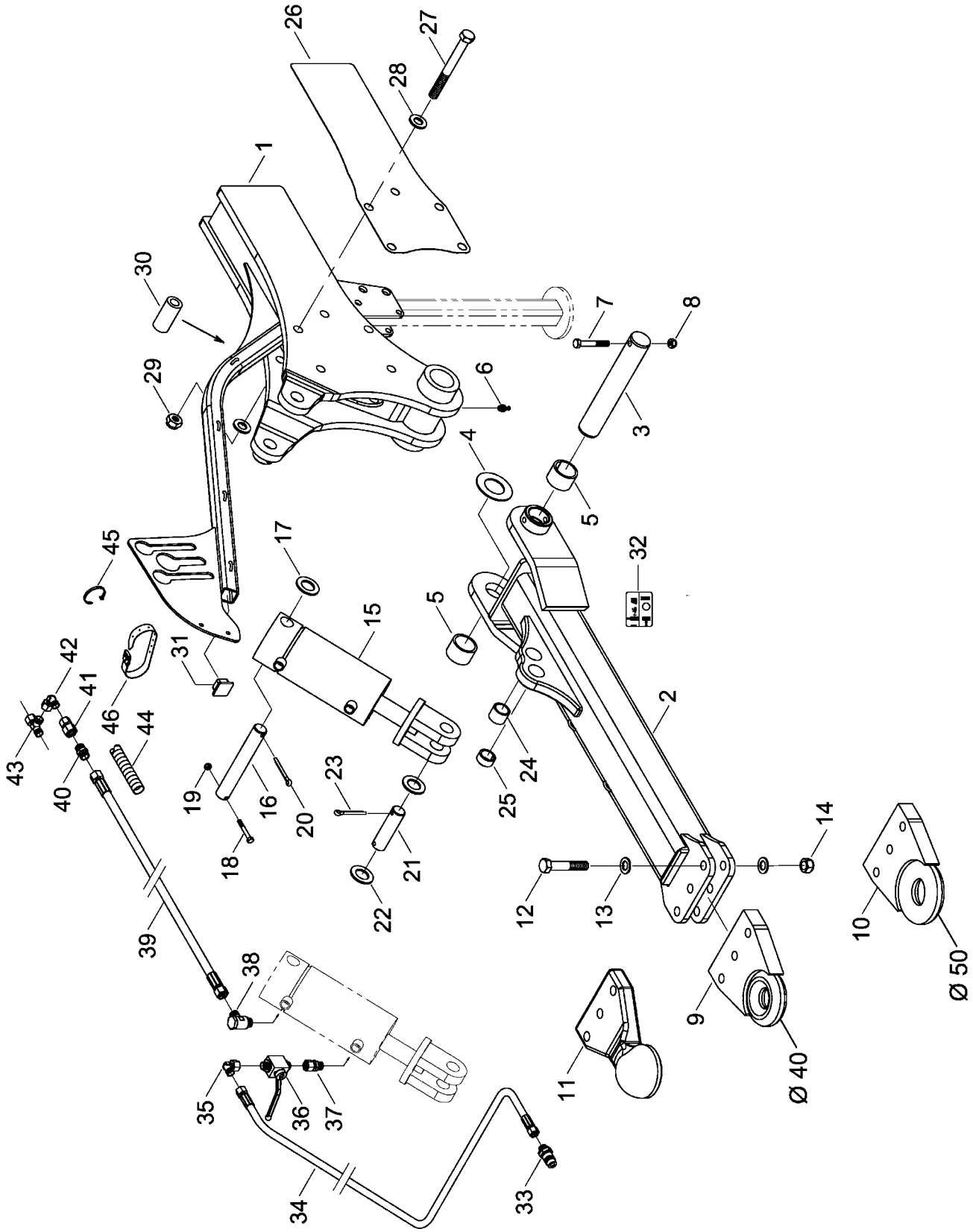

E-Mail: info@horsch.com
Internet: www.horsch.com
Telefon: +49 (0)9431 7143-0
Telefax: +49 (0)9431 41346
HORSCH Maschinen GmbH
Sitzenhof 1, DE-92421 Schwandorf

Pos.	Bestell-Nr.	Kurzbezeichnung	DIN	Bezeichnung	Menge	Bemerkung
1	23284500			Aufnahme Knickdeichsel	1	
2	23284600			Knickdeichsel	1	
3	34216901	ø 50 x 300		Bolzen	1	
4	00230113	ø 90 x 50 x 3		Druckscheibe	1	
5	00230020	EG 60/50 x 40		Buchse	2	
6	00370093	H 1 - M 8 x 1		Schmiernippel	2	
7	00360047	M 12 x 85	931	6 kt.- Schraube	1	
8	00350059	M 12	985	Poly-Stop-Mutter	1	
9	31041400	ø 40 - 3 Loch		Zugöse mit Torus	1	
10	31013900	ø 50 - 3 Loch		Zugöse mit Torus	1	
11	00340225	ø 80 - 3 Loch		Kugelkopfkupplung Scharmüller	1	
12	00360075	M 20 x 110	931	6 kt.- Schraube	3	
13	00370109	B 21	125	Scheibe	6	
14	00350063	M 20	985	Poly-Stop-Mutter	3	
15	00130188	DZ 110 x 40 x 125		Hyd.- Zylinder	1	
16	34272202	ø 32 x 195		Bolzen	1	
17	00370438	ø 33	126	Scheibe	1	
18	00360011	M 8 x 60	933	6 kt.- Schraube	1	
19	00350057	M 8	985	Poly-Stop-Mutter	1	
20	00170106	ø 8 x 56	94	Splint	1	
21	33783305	ø 32 x 92		Bolzen	1	
22	00370438	ø 33	126	Scheibe	4	
23	00170106	ø 8 x 56	94	Splint	2	
24	00230084	EG 40/32 x 30		Buchse	1	
25	00230120	EG 40/32 x 20		Buchse	1	
26	23284402			Einstellblech	2	
27	00360322	M 20 x 190	931	6 kt.- Schraube	2	
28	00370108	B 21	125	Scheibe	4	
29	00350063	M 20	985	Poly-Stop-Mutter	2	
30	23284401			Hülse	1	
31	00200155	40 x 40 x 5		Stopfen	1	
32	00380378			Aufkleber Bedienungshinweis	1	
33	00110127	M 18 x 1.5 - 12 L		Hyd.- Stecker	1	
34	00120641	2SC DN 8 A05-A05 2700 lg.		Hyd.- Schlauch	1	
35	00100055	EVW 12 L		Einstellbare W-Verschraubung	1	
36	00110010	BK 12 L - M 18 x 1.5		Absperrhahn	1	
37	00100340	EVGE 12 L - M 18 x 1.5		Gerade Verschr. mit Stutzen	1	
38	00100182	SWVE 15 L - M 18 x 1.5		Schwenkverschraubung	1	
39	00120434	2SC DN12 A05 -A05 4000 lg.		Hyd.- Schlauch	1	
40	00100068	G 15 L		Gerader Stutzen	1	
41	00100374	GZ 12 L/15 L		Verbindungsstück	1	
42	00100055	EVW 12 L		Einstellbare W-Verschraubung	1	
43	00100037	EVL 12 L		Einstellbare L-Verschraubung	1	
44	00180065	NW 24 x 2000 lg.		Kunststoffwendel	1	
45	00190017	T 150 - R 363 x 7.8		Kabelbinder	20	
46	00200088	360 x 20 x 2.1		Schnallriemen	2	

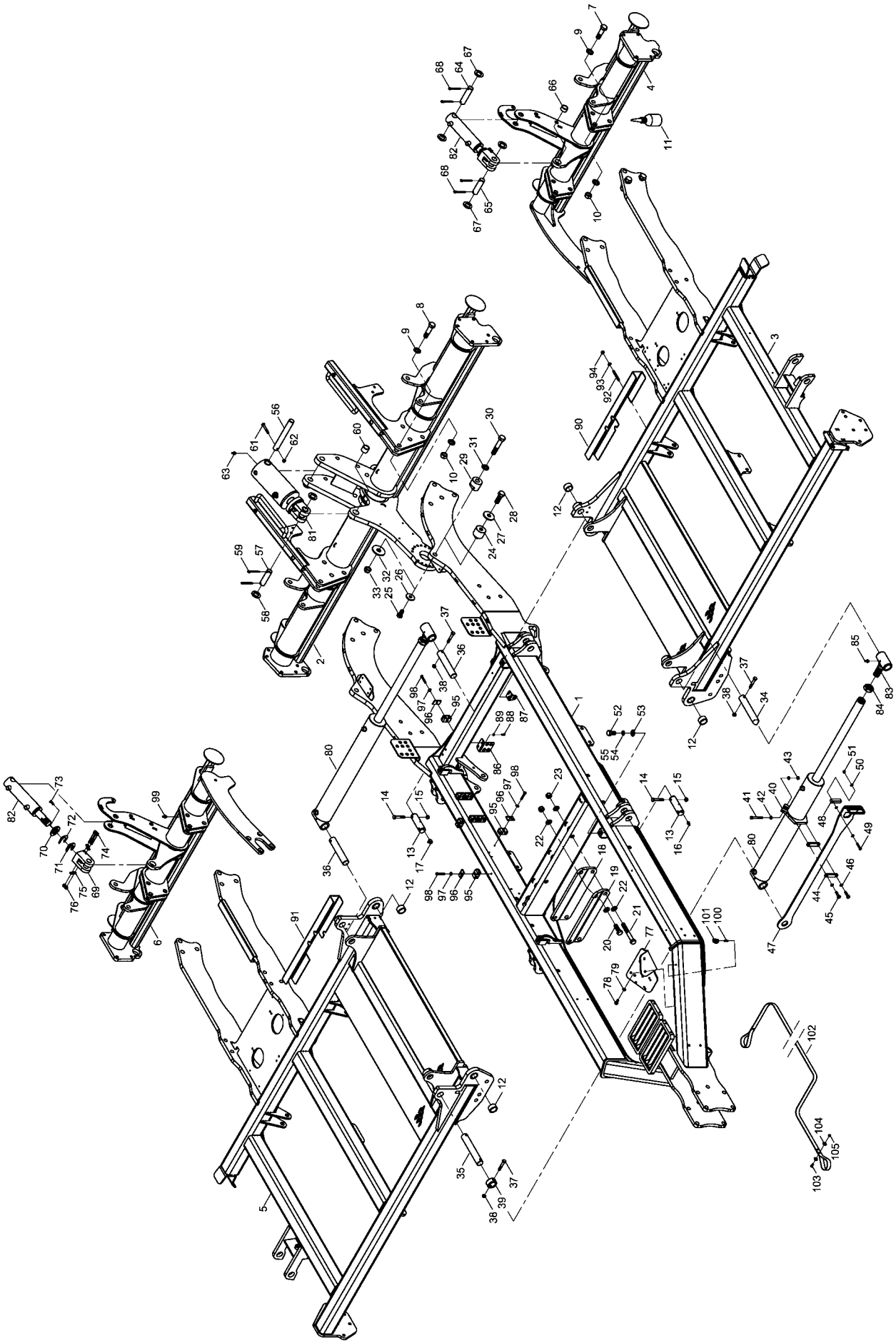

E-Mail: info@horsch.com
Internet: www.horsch.com

Telefon: +49 (0)9431 7143-0
Telefax: +49 (0)9431 41346

HORSCH Maschinen GmbH
Sitzenhof 1, DE-92421 Schwandorf

Pos.	Bestell-Nr.	Kurzbezeichnung	DIN	Bezeichnung	Menge	Bemerkung
1	23509200			Rahmen Mitte	1	
2	23288700			Achse Rahmen Mitte	1	
3	23285400			Rahmen links	1	
4	23285500			Achse Rahmen links	1	
5	23285600			Rahmen rechts	1	
6	23285700			Achse rahmen rechts	1	
7	00360492	M 24 x 1.5 x 90 - 10.9	609	6 kt.- Schraube	12	
8	00360488	M 24 x 1.5 x 100 - 10.9	609	6 kt.- Schraube	8	
9	00370110	B 25	125	Scheibe	40	
10	00350115	M 24 x 1.5 - 10.	934	6 kt.- Mutter	20	
11	00390167	200 g		Schraubensicherung	1	
12	00230206	EG 50/40 x 25		Buchse	4	
13	33619002	ø 40 x 110		Bolzen	4	
14	00360264	M 12 x 1.5 x 70 - 12.9	960	6 kt.- Schraube	4	
15	00350048	M 12 x 1.5	985	Poly-Stop-Mutter	4	
16	00370093	H 1 - M 8 x 1		Schmiernippel	2	
17	00370312	H 3 - M 8 x 1 - 90°		Schmiernippel	2	
18	23265300			Tankbefestigungsblech Einzeltank	1	
19	23277001			Tankbefestigungsblech Doppeltank	1	
20	00360159	M 20 x 60	933	6 kt.- Schraube	2	
21	00360079	M 20 x 150	931	6 kt.- Schraube	2	
22	00370109	B 21	125	Scheibe	8	
23	00350063	M 20	985	Poly-Stop-Mutter	4	
24	23481402			Tankbefestigungshülse Einzeltank	1	
25	00360261	M 20 x 35	933	6 kt.- Schraube	2	
26	00370119	R 18	440	Scheibe	2	
27	23471602	ø 50 x 20 x 5		Scheibe	2	
28	00360269	M 24 x 70	933	6 kt.- Schraube	2	
29	23277002			Tankbefestigungshülse Doppeltank	2	
30	00360329	M 24 x 130	931	6 kt.- Schraube	2	
31	00370110	B 25	125	Scheibe	2	
32	00370252	R 26	440	Scheibe	2	
33	00350065	M 24	985	Poly-Stop-Mutter	2	
34	23481303	ø 40 x 227		Bolzen mit Haken	1	
35	23481304	ø 40 x 241		Bolzen	1	
36	23481305	ø 40 x 210		Bolzen	2	
37	00360264	M 12 x 1,5 x 75 - 12.9	960	6 kt.- Schraube	8	
38	00350048	M 12 x 1.5	985	Poly-Stop-Mutter	8	
39	29150904	ø 60 x 40 x 30		Klemmring	1	
40	23481302			Zylinderführung	1	
41	00360026	M 10 x 80	931	6 kt.- Schraube	1	
42	00370105	B 10,5	125	Scheibe	4	
43	00350058	M 10	985	Poly-Stop-Mutter	1	
44	23471811			Klemmplatte	2	
45	00360021	M 10 x 40	931	6 kt.- Schraube	2	
46	00170030	A 10	127	Federring	2	
47	23471804			Sicherungsklammer	1	
48	23471807			Entriegelungshebel	1	
49	00360007	M 8 x 45	931	6 kt.- Schraube	1	
50	00370104	A 8,4	125	Scheibe	3	

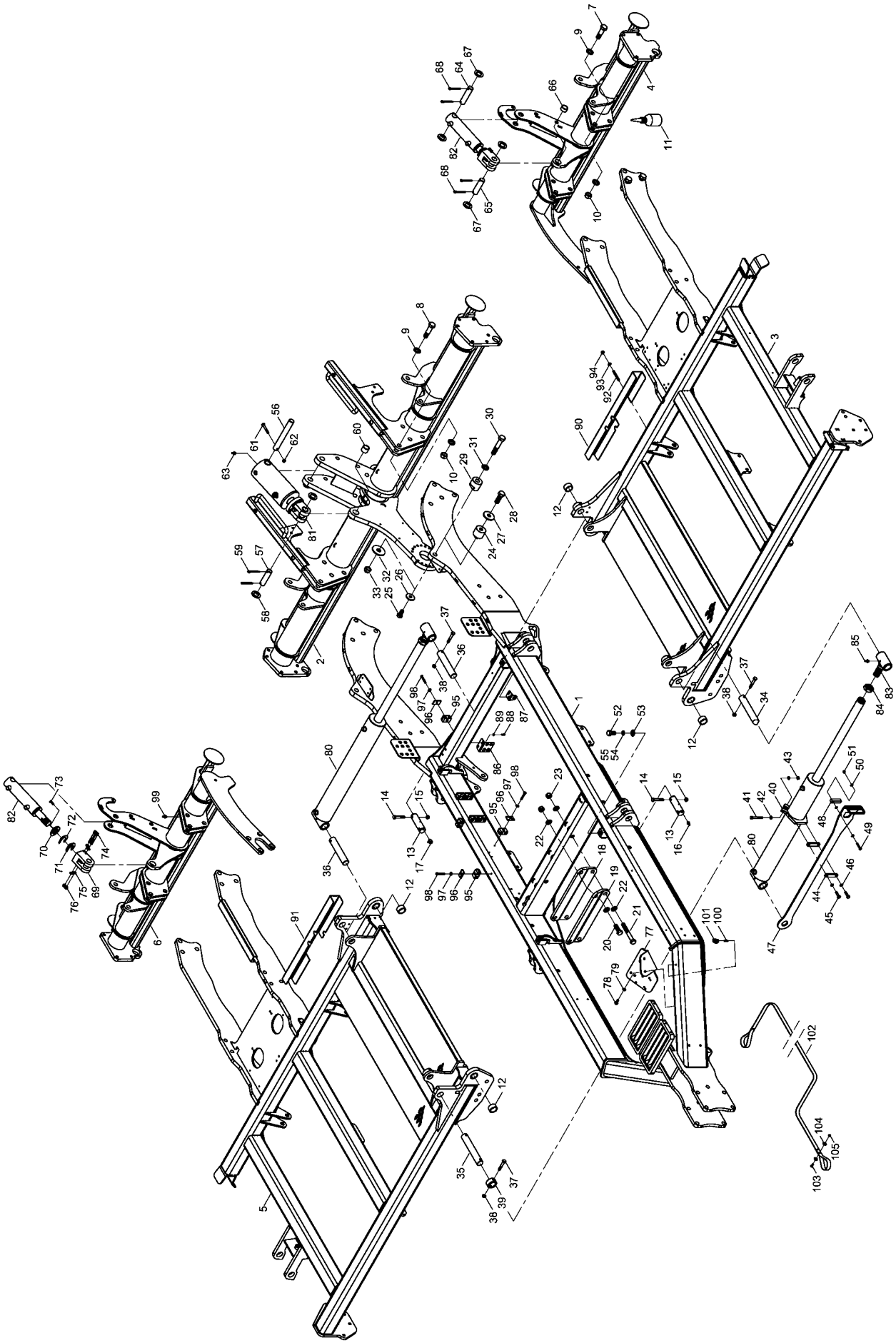

E-Mail: info@horsch.com
Internet: www.horsch.com

Telefon: +49 (0)9431 7143-0
Telefax: +49 (0)9431 41346

HORSCH Maschinen GmbH
Sitzenhof 1, DE-92421 Schwandorf

Pos.	Bestell-Nr.	Kurzbezeichnung	DIN	Bezeichnung	Menge	Bemerkung
51	00350057	M 8	985	Poly-Stop-Mutter	1	
52	00360157	M 20 x 40	933	6 kt.- Schraube	4	
53	00370109	B 21	125	Scheibe	10	
54	00230125	ø 20 x 28 x 0.20		Paßscheibe	8	
55	00230042	ø 20 x 28 x 1.00		Paßscheibe	4	
56	23481307	ø 32 x 250		Bolzen	1	
57	33783305	ø 32 x 92		Bolzen	1	
58	00370438	ø 33	126	Scheibe	2	
59	00170106	ø 8 x 56	94	Splint	2	
60	00230084	EG 40/32 x 30		Buchse	1	
61	00360459	M 10 x 70 - 10.9	931	6 kt.- Schraube	1	
62	00350058	M 10	985	Poly-Stop-Mutter	1	
63	00370093	H 1 - M 8 x 1		Schmiernippel	1	
64	23471810	ø 32 x 106		Bolzen	2	
65	33783305	ø 32 x 92		Bolzen	2	
66	00230120	EG 40/32 x 20		Buchse	2	
67	00370438	ø 33	125	Scheibe	12	
68	00170106	ø 8 x 56	94	Splint	8	
69	00130230	ø 32 - M 40 x 2 - 87 lg.		Zylindergabel	2	
70	34217001	ø 40 x 8 mm		Distanzblech	2	
71	34217003	ø 40 x 5 mm		Distanzblech	4	
72	34217002	ø 40 x 1 mm		Distanzblech	4	
73	00370280	M 8 x 25	7991	Senkkopfschraube	2	
74	00370580	M 10 x 85	912	Zyl.- Schraube	4	
75	00370105	B 10,5	125	Scheibe	8	
76	00350058	M 10	985	Poly-Stop-Mutter	4	
77	23481308			Halter Sensor - Radar	1	
78	00360119	M 10 x 25	933	6 kt.- Schraube	2	
79	00370105	B 10,5	125	Scheibe	2	
80	00130450	DZ 100 x 50 x 690		Hyd.- Zylinder	2	
81	00130195	DZ 120 x 50 x 125		Hyd.- Zylinder	1	
82	00130189	DZ 60 x 40 x 125		Hyd.- Zylinder	2	
83	28077100	ø 40 - M 36 x 1.5		Zylinderauge	2	
84	00350037	M 36 x 1.5 - 10.	439	6 kt.- Mutter	2	
85	00370093	H 1 - M 8 x 1		Schmiernippel	4	
86	23469902			Halteblech rechts	1	
87	23498603			Halteblech links	1	
88	00360104	M 6 x 16	933	6 kt.- Schraube	4	
89	00370103	A 6,4	125	Scheibe	4	
90	23481508			Blech Schlauchschutz links	1	
91	23481509			Blech Schlauchschutz rechts	1	
92	00370345	M 10 x 70	939	Stiftschraube	6	
93	00370105	B 10,5	125	Scheibe	6	
94	00350058	M 10	985	Poly-Stop-Mutter	6	
95	00100350	RBP-215 DN8		Rohrschelle	17	
96	00100349	DP-B2		Deckplatte	11	
97	00370104	A 8,4	125	Scheibe	11	
98	00360007	M 8 x 45	931	6 kt.- Schraube	4	
98	00360008	M 8 x 55	931	6 kt.- Schraube	1	
98	00360013	M 8 x 80	931	6 kt.- Schraube	5	

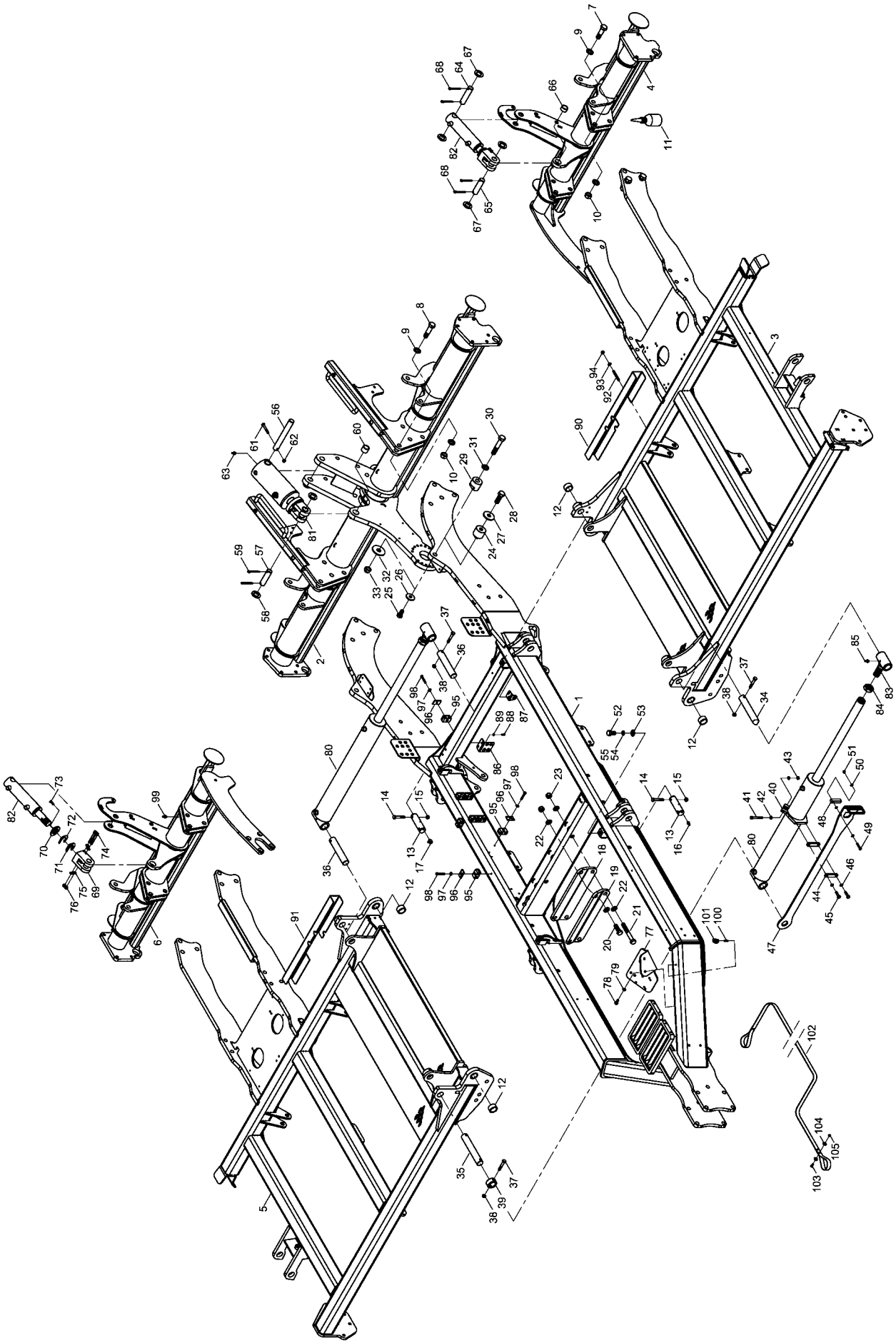

E-Mail: info@horsch.com
Internet: www.horsch.com

Telefon: +49 (0)9431 7143-0
Telefax: +49 (0)9431 41346

HORSCH Maschinen GmbH
Sitzenhof 1, DE-92421 Schwandorf

Pos.	Bestell-Nr.	Kurzbezeichnung	DIN	Bezeichnung	Menge	Bemerkung
98	00360230	M 8 x 85	931	6 kt.- Schraube	1	
99	00370093	H 1 - M 8 x 1		Schmiernippel	6	
100	00370563	M 8 x 20	913	Gewindestift	3	
101	00370482	M 8	582	Ringmutter	3	
102	00180071	25 x 2 x 2000 lg.		Gewebeflachband	1	
103	00360102	M 5 x 16	933	6 kt.- Schraube	2	
104	00370114	R 5,5	440	Scheibe	4	
105	00350056	M 5	985	Poly-Stop-Mutter	2	

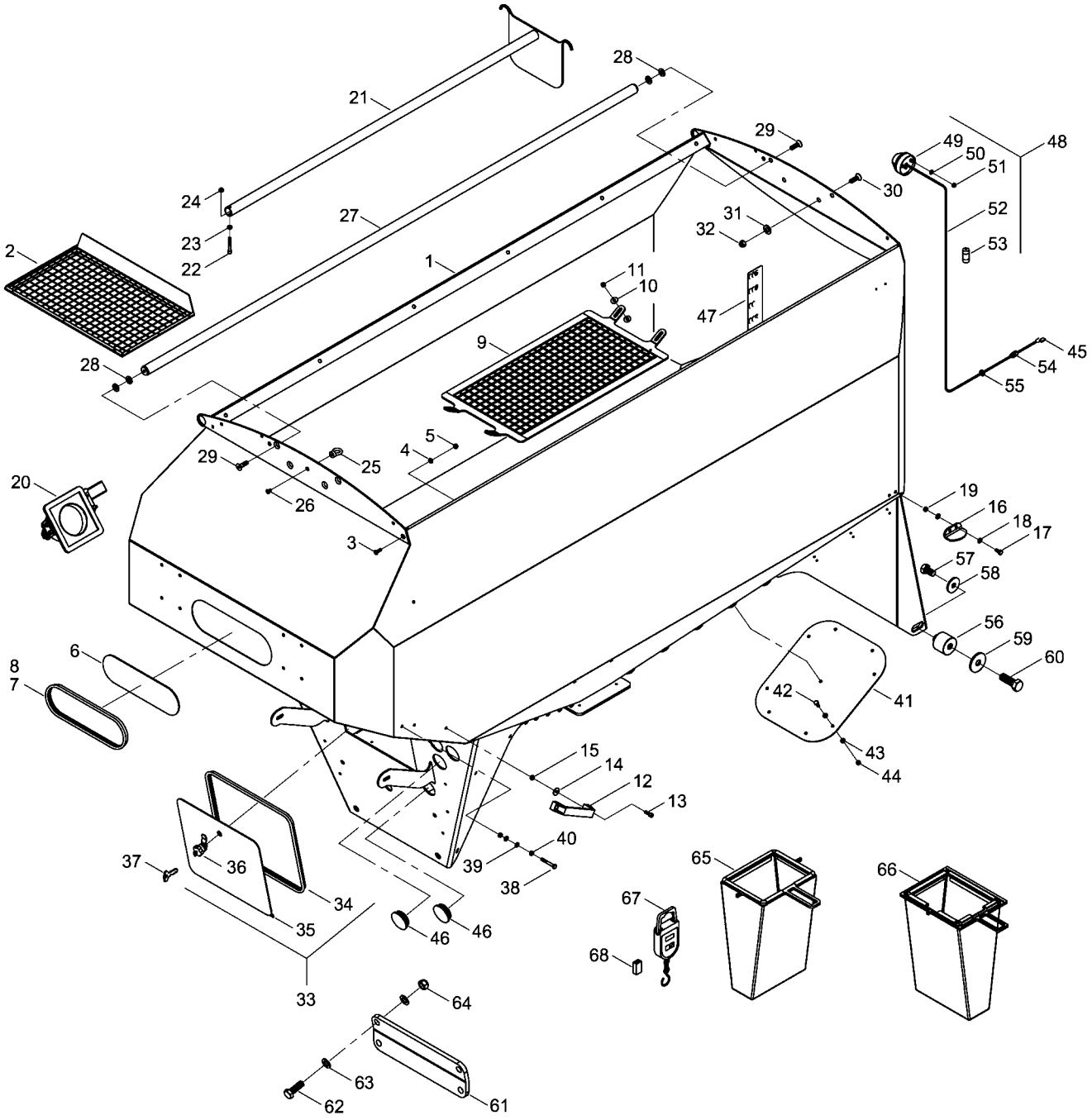

E-Mail: info@horsch.com
Internet: www.horsch.com
Telefon: +49 (0)9431 7143-0
Telefax: +49 (0)9431 41346
HORSCH Maschinen GmbH
Sitzenhof 1, DE-92421 Schwandorf

Pos.	Bestell-Nr.	Kurzbezeichnung	DIN	Bezeichnung	Menge	Bemerkung
1	23497500	3500 Liter		Saatguttank	1	
2	23499000			Ablagegitter	1	
3	00370280	M 8 x 25	7991	Senkkopfschraube	2	
4	00370389	A 8,4 - V2A	125	Scheibe	2	
5	00350062	M 8 - V2A	985	Poly-Stop-Mutter	2	
6	00210130	Oval - 370 x 110 x 4		Sichtfenster	1	
7	00200072	1000 lg.		Klemmprofil	1	
8	00200083	1000 lg.		Füller f. Klemmprofil	1	
9	23474700			Tankgitter	1	
10	00370468	R 9 - V2A	440	Scheibe	4	
11	00350062	M 8 - V2A	985	Poly-Stop-Mutter	4	
12	00200081			Bügelgriff	4	
13	00370158	M 8 x 25	912	Zyl.- Schraube	8	
14	00370468	R 9 - V2A	440	Scheibe	8	
15	00350057	M 8 - V2A	985	Poly-Stop-Mutter	8	
16	23471003			Tankanschlag Räder	2	
17	00360440	M 8 x 20 - V2A	933	6 kt.- Schraube	4	
18	00370389	A 8,4 - V2A	125	Scheibe	8	
19	00350062	M 8 - V2A	985	Poly-Stop-Mutter	4	
20	31016100			Tankentleerungsschieber kpl.	1	
21	23475400			Räumer f. Saatguttank	1	
22	00370185	M 6 x 55	912	Zyl.- Schraube	1	
23	00350007	M 6	934	6 kt.- Mutter	1	
24	00350067	M 6	985	Poly-Stop-Mutter	1	
25	00370253	M 6	582	Ringmutter	1	
26	00370415	M 6 x 12	7991	Senkkopfschraube	1	
27	23474900	ø 33.7 - V2A		Planenrohr	2	
28	00370107	B 15	125	Scheibe	8	
29	00370004	M 12 x 30	7991	Senkkopfschraube	4	
30	00370488	M 12 x 20	7991	Senkkopfschraube	4	
31	00370107	B 15	125	Scheibe	4	
32	00350059	M 12	985	Poly-Stop-Mutter	4	
33	23476200			Deckel f. Werkzeugkasten kpl.	1	
34	00200074	1500 lg.		Dichtprofil	1	
35	23476100			Deckel f. Werkzeugkasten	1	
36	00210232			Verriegelung mit Schlüssel	1	
37	00210256			Ersatzschlüssel	1	
38	00360011	M 8 x 60	931	6 kt.- Schraube	1	
39	00370104	A 8,4	125	Scheibe	2	
40	00350008	M 8	934	6 kt.- Mutter	2	
41	23461401			Verschlußblech	1	
42	00360440	M 8 x 20 - V2A	933	6 kt.- Schraube	9	
43	00370389	A 8,4 - V2A	125	Scheibe	18	
44	00350062	M 8 - V2A	985	Poly-Stop-Mutter	9	
45	00340950	0.75 - 1.5		Flachsteckhülse ohne Rastnase	2	
46	00200077	ø 63		Verschlußstofpen	2	
47	00380374			Aufkleber f. Füllstand Tank	1	
48	00340980			Tankleuchte mit Kabel kpl.	1	
49	00340097			Tankleuchte ohne Kabel	1	
50	00370263	A 5,3 - V2A	125	Scheibe	2	

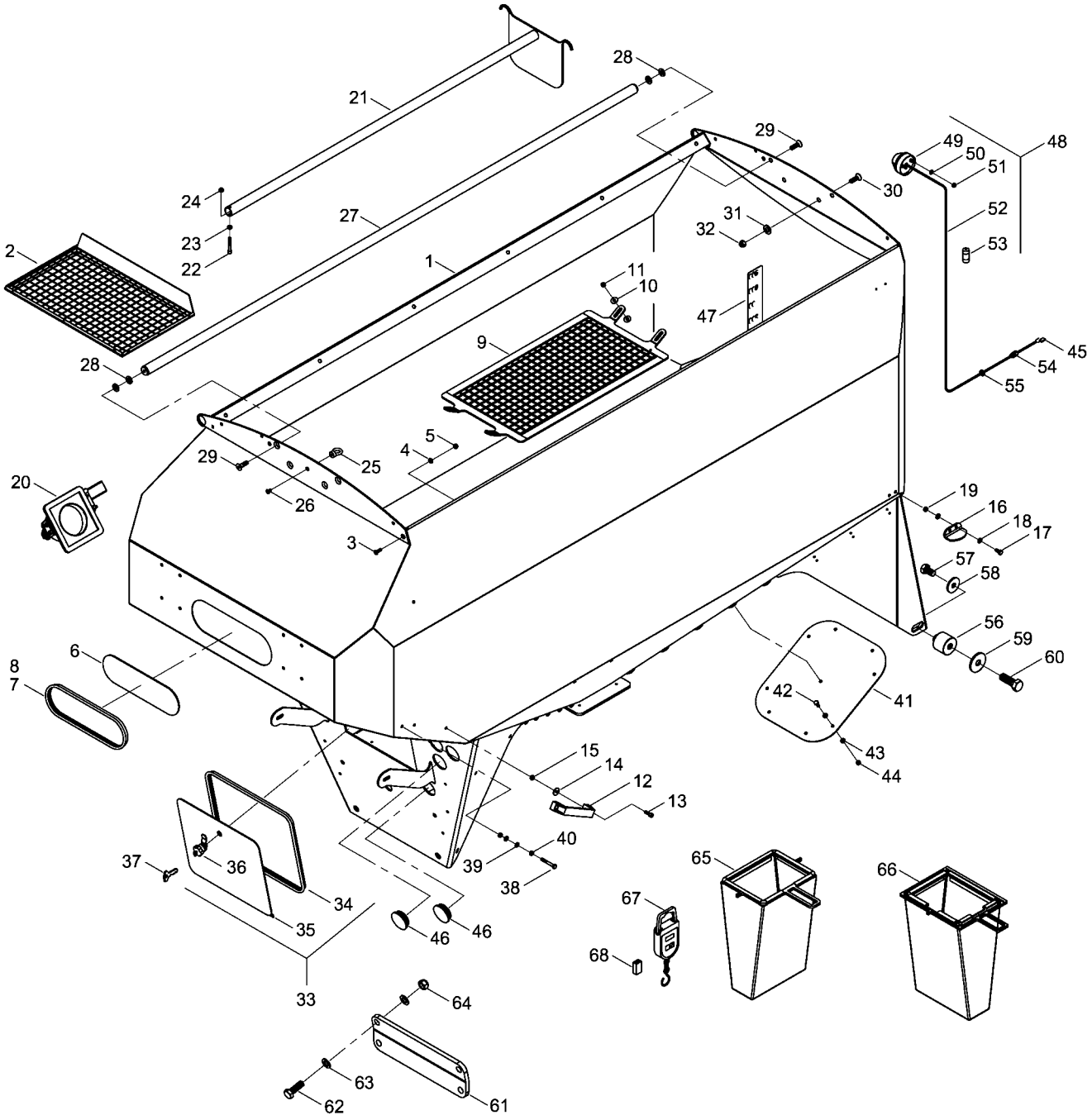

E-Mail: info@horsch.com
Internet: www.horsch.com
Telefon: +49 (0)9431 7143-0
Telefax: +49 (0)9431 41346
HORSCH Maschinen GmbH
Sitzenhof 1, DE-92421 Schwandorf

Pos.	Bestell-Nr.	Kurzbezeichnung	DIN	Bezeichnung	Menge	Bemerkung
51	00350085	M 5 - V2A	985	Poly-Stop-Mutter	2	
52	00341155	2-pol. - 0.75 mm² x 8 m		Kabel	1	
53	00340098	12 V - 5 W - Sofitte		Birne	1	
54	00340933	M 12 x 1.5		Kabelverschraubung	1	
55	00340938	M 12 x 1.5		Kontermutter	1	
56	23481402			Tankbefestigungshülse	2	
57	00360261	M 20 x 35	933	6 kt.- Schraube	2	
58	00370110	B 25	125	Scheibe	2	
59	23471602	ø 50 x 20 x 5		Scheibe	2	
60	00360269	M 24 x 70	933	6 kt.- Schraube	2	
61	23265300			Tankbefestigungsblech	1	
62	00360159	M 20 x 60	933	6 kt.- Schraube	2	
63	00370109	B 21	125	Scheibe	4	
64	00350063	M 20	985	Poly-Stop-Mutter	2	
65	23475700	10 Liter		Abdrehsack	1	
66	23279600	10 Liter		Abdrehsack	1	
67	00390564			Zugwaage - Digital	1	
68	00340892	9 Volt		Blockbatterie	1	

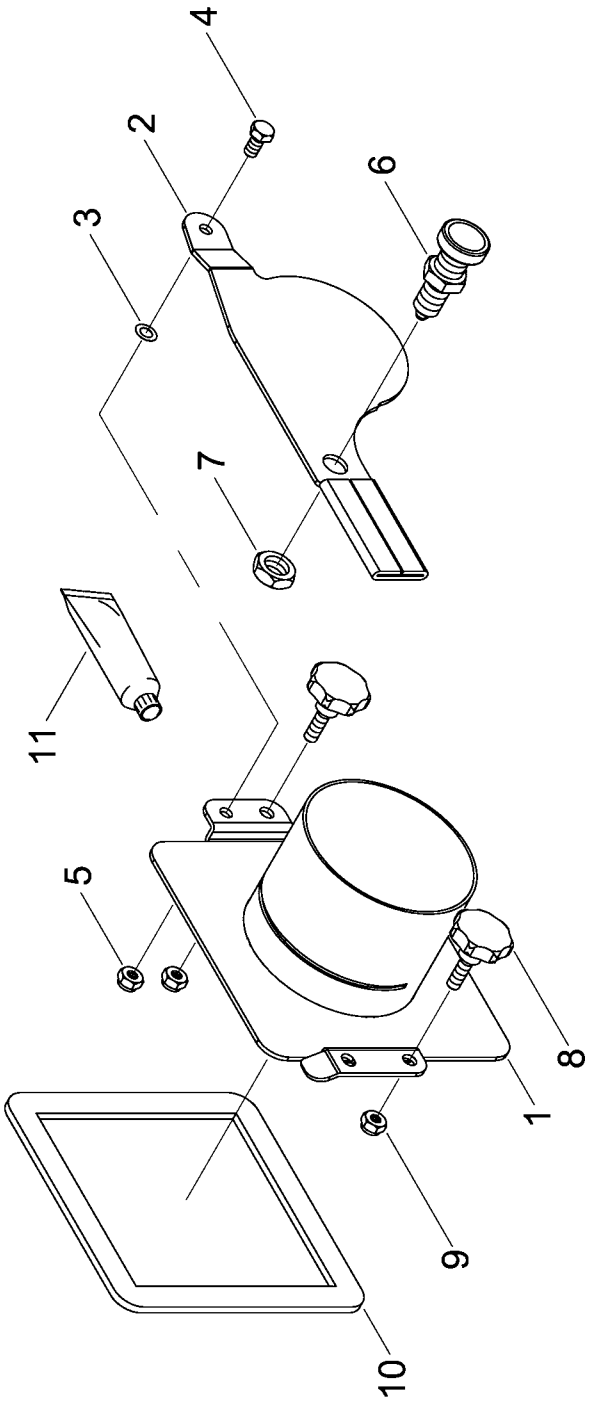

E-Mail: info@horsch.com
Internet: www.horsch.com
Telefon: +49 (0)9431 7143-0
Telefax: +49 (0)9431 41346
HORSCH Maschinen GmbH
Sitzenhof 1, DE-92421 Schwandorf

Pos.	Bestell-Nr.	Kurzbezeichnung	DIN	Bezeichnung	Menge	Bemerkung
-	31016100			Tankentleerungsschieber kpl.	1	
1	31016300			Stutzen	1	
2	31016101			Schieber	1	
3	00230135	ø 8 x 14 x 0.2 - V2A		Paßscheibe	5	
4	00360485	M 8 x 16 - V2A	933	6 kt.- Schraube	1	
5	00350062	M 8 - V2A	985	Poly-Stop-Mutter	1	
6	00370342	ø 8 - M 16 x 1.5 - V2A		Rastbolzen	1	
7	00350089	M 16 x 1.5	439	6 kt.- Mutter	1	
8	29210209	M 8 x 25		Sterngriff	2	
9	00350062	M 8 - V2A	985	Poly-Stop-Mutter	2	
10	31016102			Dichtung	1	
11	00390151	310 ml		Dichtungsmasse	1	

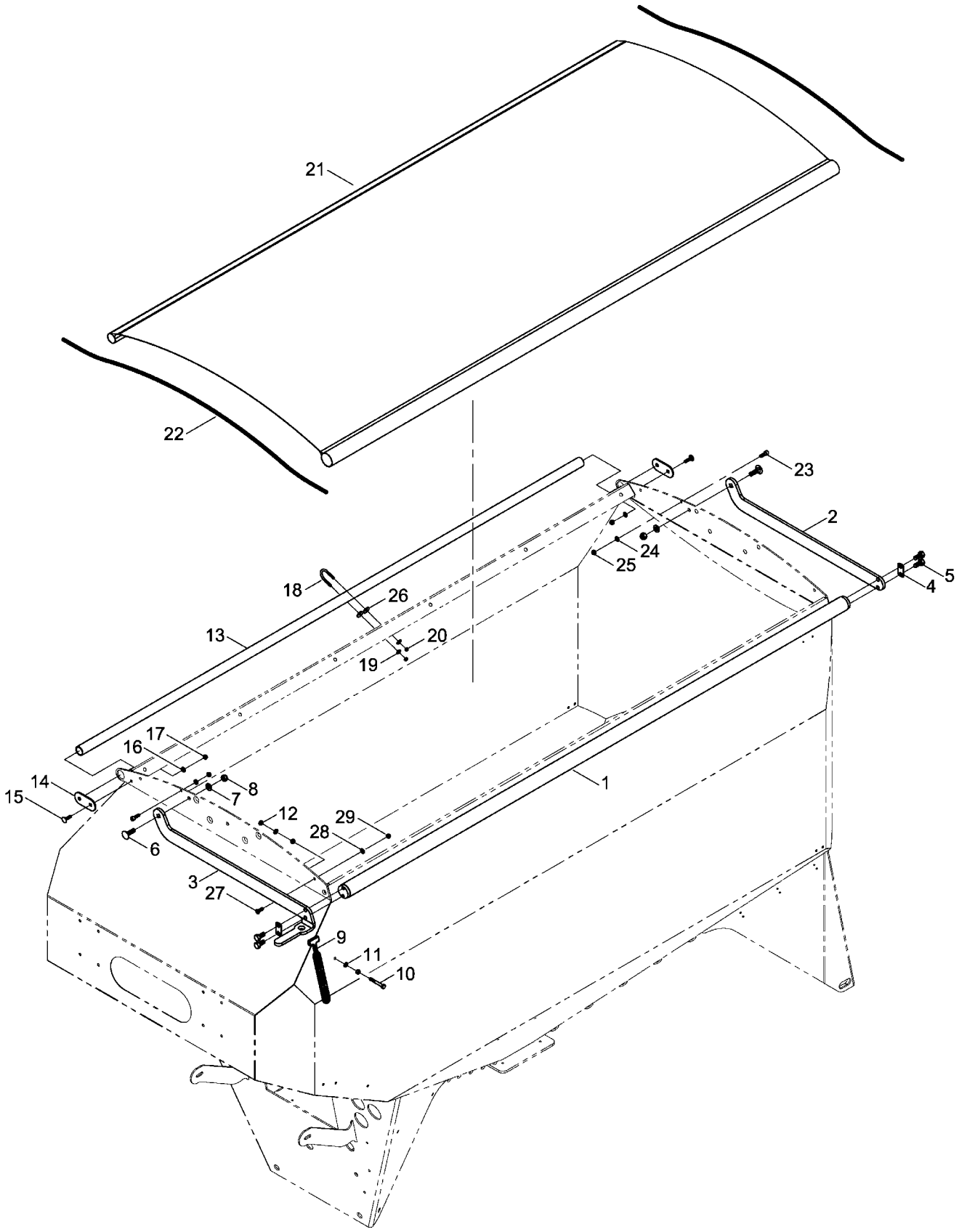

E-Mail: info@horsch.com
Internet: www.horsch.com
Telefon: +49 (0)9431 7143-0
Telefax: +49 (0)9431 41346
HORSCH Maschinen GmbH
Sitzenhof 1, DE-92421 Schwandorf

Pos.	Bestell-Nr.	Kurzbezeichnung	DIN	Bezeichnung	Menge	Bemerkung
1	23474800			Planenrohr	1	
2	23471201			Hebel	1	
3	23471202			Hebel mit Griff	1	
4	23471206			Klemmplatte	2	
5	00360132	M 12 x 30	933	6 kt.- Schraube	4	
6	00370302	M 12 x 40 - 4 kt.	603	Flachrundschraube	2	
7	00370106	B 13	125	Scheibe	4	
8	00350059	M 12	985	Poly-Stop-Mutter	2	
9	00200156			Gummistroppe	1	
10	00360011	M 8 x 60	931	6 kt.- Schraube	1	
11	00370104	A 8,4	125	Scheibe	2	
12	00350008	M 8	934	6 kt.- Schraube	2	
13	23471203	ø 33.7 x 2420 lg.		Planenspannrohr	1	
14	23471205			Endplatte	2	
15	00370043	M 8 x 30 - 4 kt.	603	Flachrundschraube	2	
16	00370104	A 8,4	125	Scheibe	2	
17	00350057	M 8	985	Poly-Stop-Mutter	2	
18	23471204	ø 35 x 52 - M 6 x 15		U-Bügel	1	
19	00370115	R 6,6	440	Scheibe	2	
20	00350067	M 6	985	Poly-Stop-Mutter	2	
21	23471002			Abdeckplane	1	
22	00200099	ø 10 x 1500 lg.		Expandergummi	2	
23	00370186	M 8 x 16	912	Zyl.- Schraube	2	
24	00370104	A 8,4	125	Scheibe	4	
25	00350057	M 8	985	Poly-Stop-Mutter	2	
26	23471209	ø 22 x 3		Gummiring	2	
27	00370280	M 8 x 25	7991	Senkkopfschraube	2	
28	00370389	A 8,4 - V2A	125	Scheibe	2	
29	00350062	M 8 - V2A	985	Poly-Stop-Mutter	2	

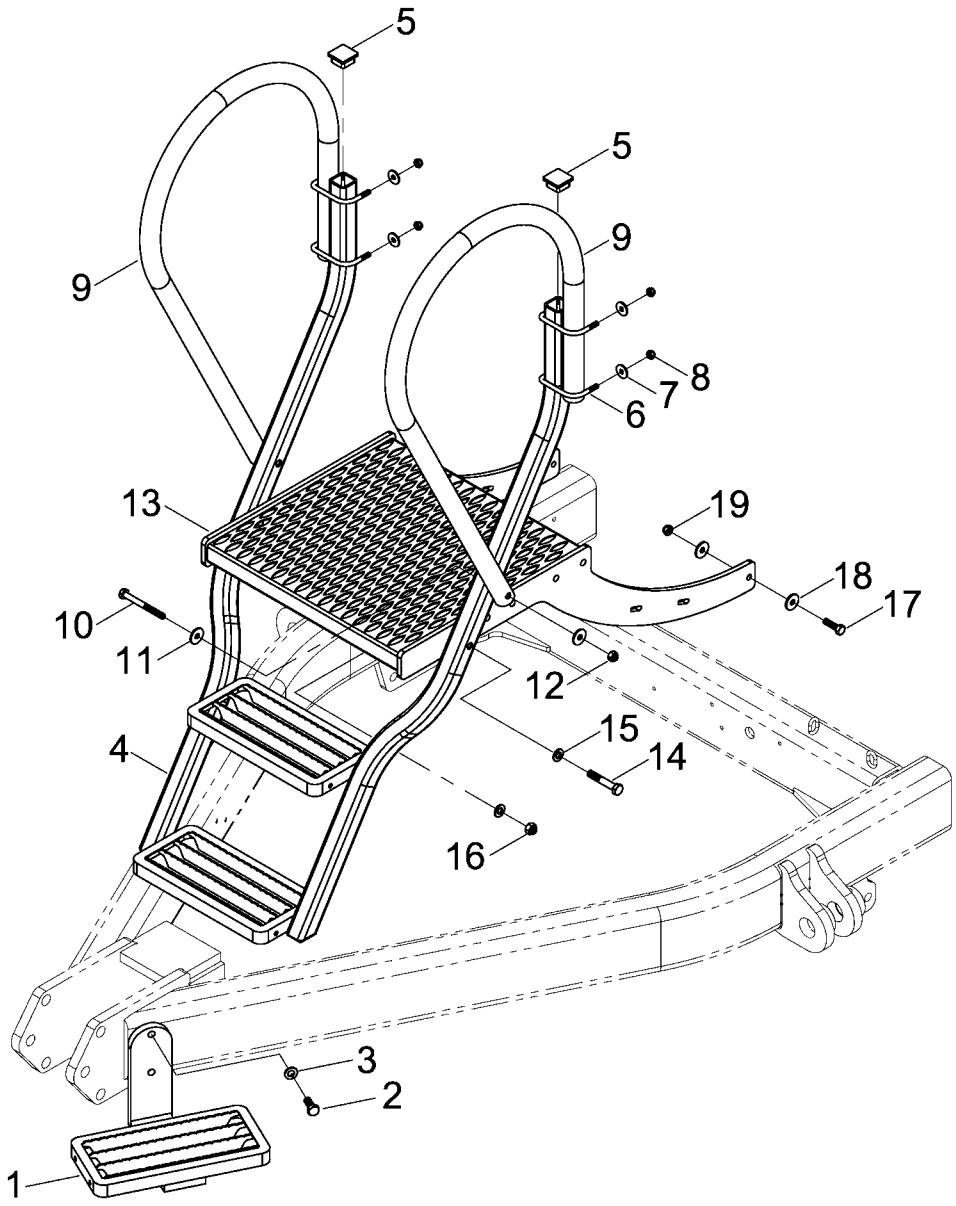

E-Mail: info@horsch.com
Internet: www.horsch.com
Telefon: +49 (0)9431 7143-0
Telefax: +49 (0)9431 41346
HORSCH Maschinen GmbH
Sitzenhof 1, DE-92421 Schwandorf

Pos.	Bestell-Nr.	Kurzbezeichnung	DIN	Bezeichnung	Menge	Bemerkung
1	23475200			Trittstufe	1	
2	00360132	M 12 x 30	933	6 kt.- Schraube	2	
3	00370106	B 13	125	Scheibe	2	
4	23475100			Aufstieg Unterteil	1	
5	00200058	40 x 40 x 4		Stopfen	2	
6	23471802	M 8 x 80 x 56		U-Bügel	4	
7	00370116	R 9	440	Scheibe	8	
8	00350057	M 8	985	Poly-Stop-Mutter	8	
9	23471801			Geländer	2	
10	00360027	M 10 x 100	931	6 kt.- Schraube	2	
11	00370117	R 11	440	Scheibe	4	
12	00350058	M 10	985	Poly-Stop-Mutter	2	
13	23466900			Aufstieg Oberteil	1	
14	00360346	M 12 x 70 - 10.9	931	6 kt.- Schraube	2	
15	00370106	B 13	125	Scheibe	4	
16	00350059	M 12	985	Poly-Stop-Mutter	2	
17	00360121	M 10 x 35	933	6 kt.- Schraube	2	
18	00370117	R 11	440	Scheibe	4	
19	00350058	M 10	985	Poly-Stop-Mutter	2	

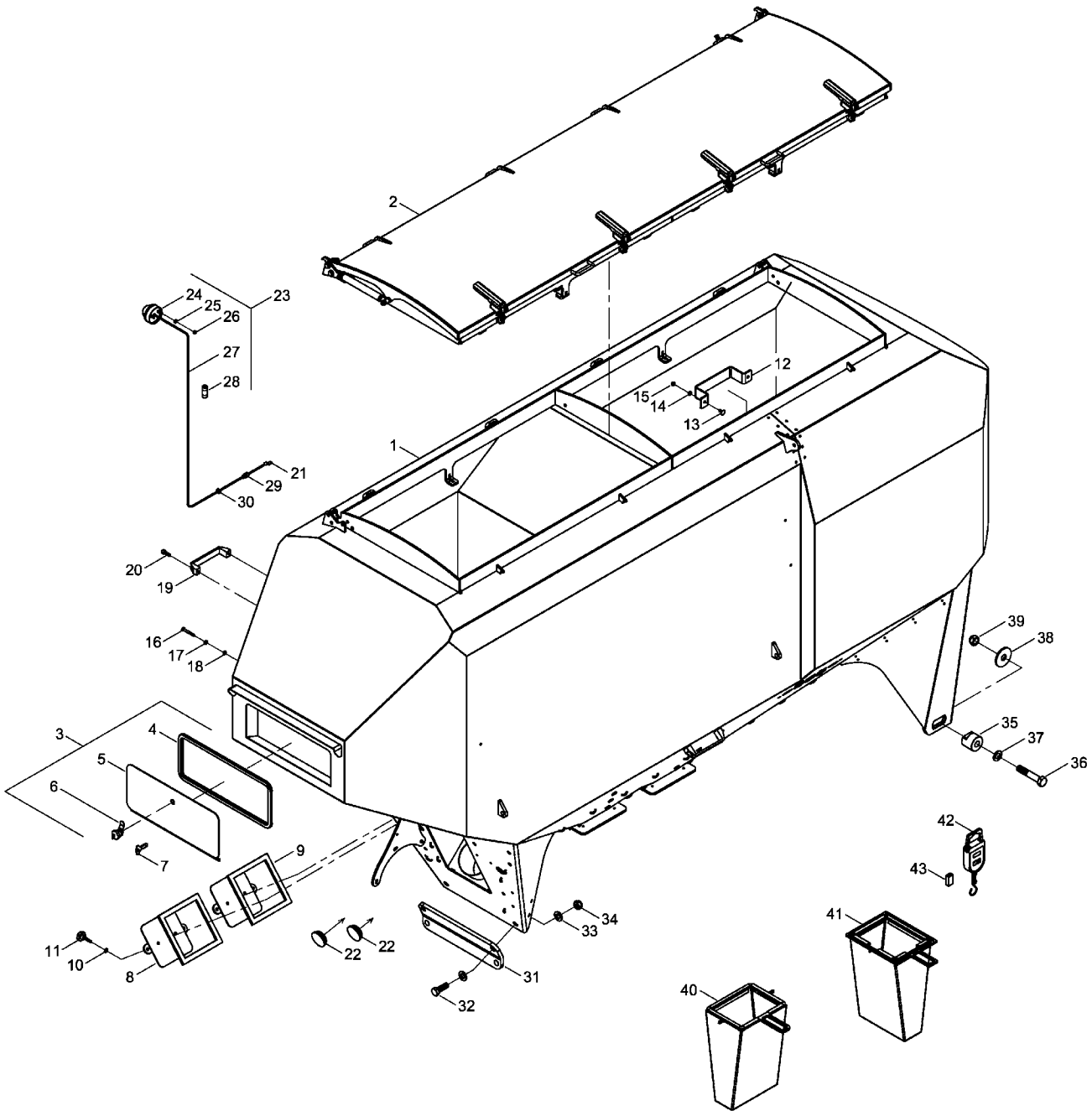

E-Mail: info@horsch.com
Internet: www.horsch.com
Telefon: +49 (0)9431 7143-0
Telefax: +49 (0)9431 41346
HORSCH Maschinen GmbH
Sitzenhof 1, DE-92421 Schwandorf

Pos.	Bestell-Nr.	Kurzbezeichnung	DIN	Bezeichnung	Menge	Bemerkung
1	23277100	5000 Liter		Saatguttank	1	
2	23278000			Drucktankdeckel	1	
3	31042800			Deckel f. Werkzeugkasten kpl.	1	
4	00200074	1500 lg.		Dichtprofil	1	
5	31042900			Deckel f. Werkzeugkasten	1	
6	00210232			Verriegelung mit Schlüssel	1	
7	00210256			Ersatzschlüssel	1	
8	33328400			Reinigungsdeckel	2	
9	00200074	800 lg.		Dichtprofil	2	
10	00370389	A 8,4 - V2A	125	Scheibe	4	
11	00370101	M 8 x 40		Sterngriff	4	
12	23485103			Trittstufe	2	
13	00370458	M 8 x 20 - V2A	603	Flachrundschr. m. 4kt.	4	
14	00370389	A 8,4 - V2A	125	Scheibe	4	
15	00350062	M 8 - V2A	985	Poly-Stop-Mutter	4	
16	00360011	M 8 x 60	931	6 kt.- Schraube	1	
17	00370104	A 8,4	125	Scheibe	1	
18	00350008	M 8	934	6 kt.- Mutter	1	
19	00200081			Bügelgriff	3	
20	00370158	M 8 x 25	912	Zyl.- Schraube	6	
21	00340950	0.75 - 1.5		Flachsteckhülse ohne Rastnase	2	
22	00200077	ø 63		Verschlußstofpen	2	
23	00340980			Tankleuchte mit Kabel kpl.	2	
24	00340097			Tankleuchte ohne Kabel	2	
25	00370263	A 5,3 - V2A	125	Scheibe	4	
26	00350085	M 5 - V2A	985	Poly-Stop-Mutter	4	
27	00341155	2-pol. - 0.75 mm² x 8 m		Kabel	2	
28	00340098	12 V - 5 W - Sofitte		Birne	2	
29	00340933	M 12 x 1.5		Kabelverschraubung	2	
30	00340938	M 12 x 1.5		Kontermutter	2	
31	23277001			Tankbefestigungsblech	1	
32	00360159	M 20 x 60	933	6 kt.- Schraube	2	
33	00370109	B 21	125	Scheibe	4	
34	00350063	M 20	985	Poly-Stop-Mutter	2	
35	23277002			Tankbefestigungshülse	2	
36	00360329	M 24 x 130	931	6 kt.- Schraube	2	
37	00370110	B 25	125	Scheibe	2	
38	00370252	R 26	440	Scheibe	2	
39	00350065	M 24	985	Poly-Stop-Mutter	2	
40	23475700	10 Liter		Abdrehsack	1	
41	23279600	10 Liter		Abdrehsack	1	
42	00390564			Zugwaage - Digital	1	
43	00340892	9 Volt		Blockbatterie	1	

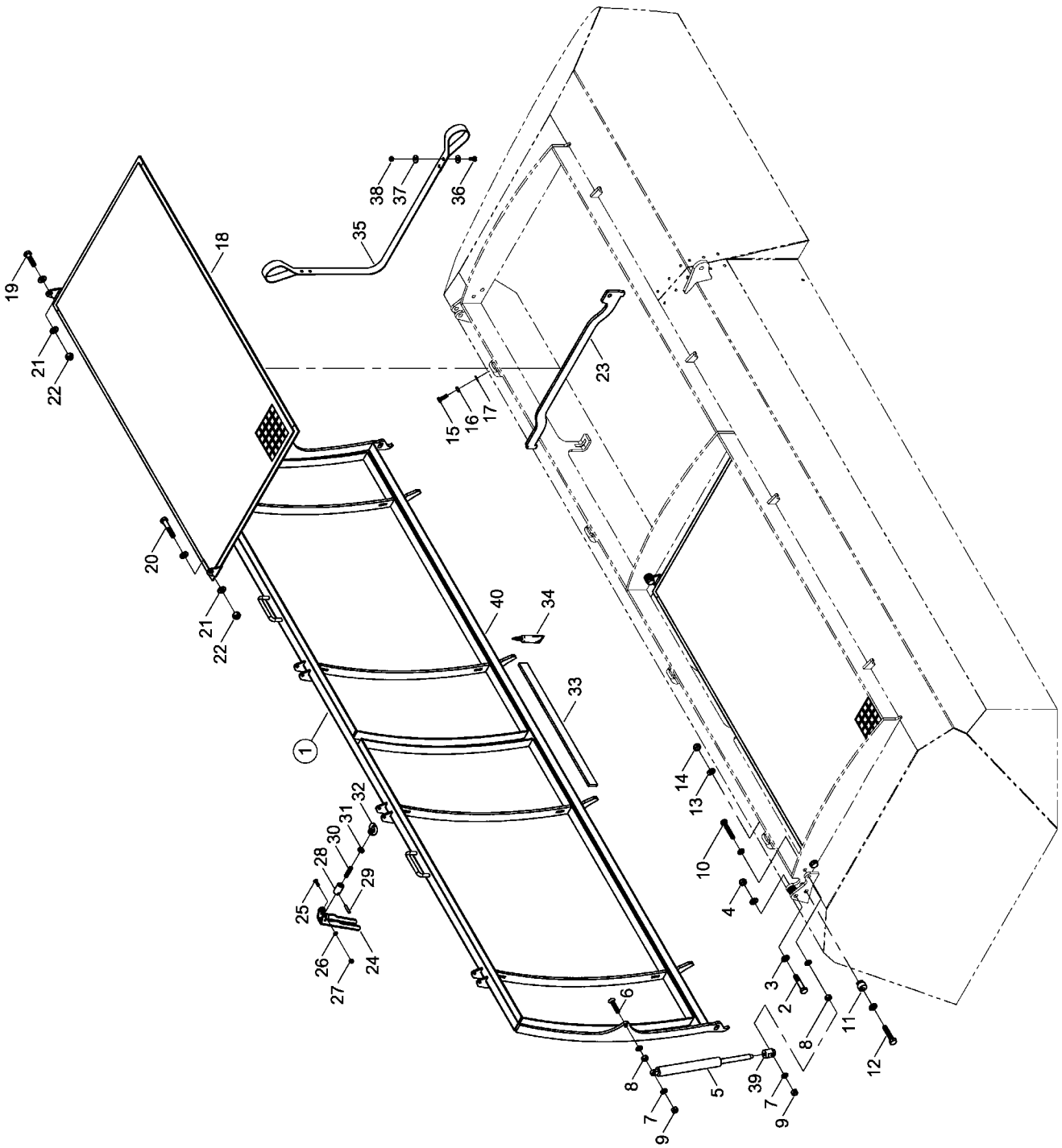

E-Mail: info@horsch.com
Internet: www.horsch.com
Telefon: +49 (0)9431 7143-0
Telefax: +49 (0)9431 41346
HORSCH Maschinen GmbH
Sitzenhof 1, DE-92421 Schwandorf

Pos.	Bestell-Nr.	Kurzbezeichnung	DIN	Bezeichnung	Menge	Bemerkung
1	23279900			Deckelklappe kpl.	1	
2	00360035	M 12 x 60	931	6 kt.- Schraube	2	
3	00370106	B 13	125	Scheibe	16	
4	00350059	M 12	985	Poly-Stop-Mutter	2	
5	00110937	400 N - 150 mm		Gasfeder mit Enddämpfung	2	
6	00370459	M 10 x 50	7991	Senkkopfschraube	2	
7	00370105	B 10,5	125	Scheibe	20	
8	00350009	M 10	934	6 kt.- Mutter	4	
9	00350058	M 10	985	Poly-Stop-Mutter	4	
10	00360116	M 10 x 75	933	6 kt.- Schraube	2	
11	23885515			Exzenter Anschlag Drucktankdeckel	2	
12	00360035	M 12 x 60	931	6 kt.- Schraube	2	
13	00370106	B 13	125	Scheibe	4	
14	00350059	M 12	985	Poly-Stop-Mutter	2	
15	00360111	M 8 x 25	933	6 kt.- Schraube	4	
16	00350008	M 8	934	6 kt.- Mutter	4	
17	00370104	A 8,4	125	Scheibe	4	
18	23278200			Tankgitter	2	
19	00360032	M 12 x 45	931	6 kt.- Schraube	2	
20	00360246	M 12 x 65	931	6 kt.- Schraube	1	
21	00370106	B 13	125	Scheibe	26	
22	00350059	M 12	985	Poly-Stop-Mutter	3	
23	23885512			Spriegel	2	
24	23885508			Griff Deckelverschluß	4	
25	00370338	M 6 x 20	7991	Senkkopfschraube	8	
26	00370388	A 6,4 - V2A	125	Scheibe	8	
27	00350067	M 6	985	Poly-Stop-Mutter	8	
28	23885509			Bolzen	4	
29	00370073	ø 6 x 30	1481	Spannstift	4	
30	23885511	M 10 x 45 - V2A		Gewindestift	4	
31	00350003	M 10	439	6 kt.- Mutter	4	
32	23885510	M 10	582	Ringmutter	4	
33	00200228	12 x 30 SKON - 15° Shore		Moosgummi	1	
34	00390665	E 43 - 310 ml		Kleber Elastosil	1	
35	00180071	25 x 2 x 4000 lg.		Gewebeflachband	1	
36	00360104	M 6 x 16	933	6 kt.- Schraube	4	
37	00370115	R 6,6	440	Scheibe	8	
38	00350067	M 6	985	Poly-Stop-Mutter	4	
39	00110971			Gelenkauge Edelstahl	2	
40	23278100			Deckelklappe	1	

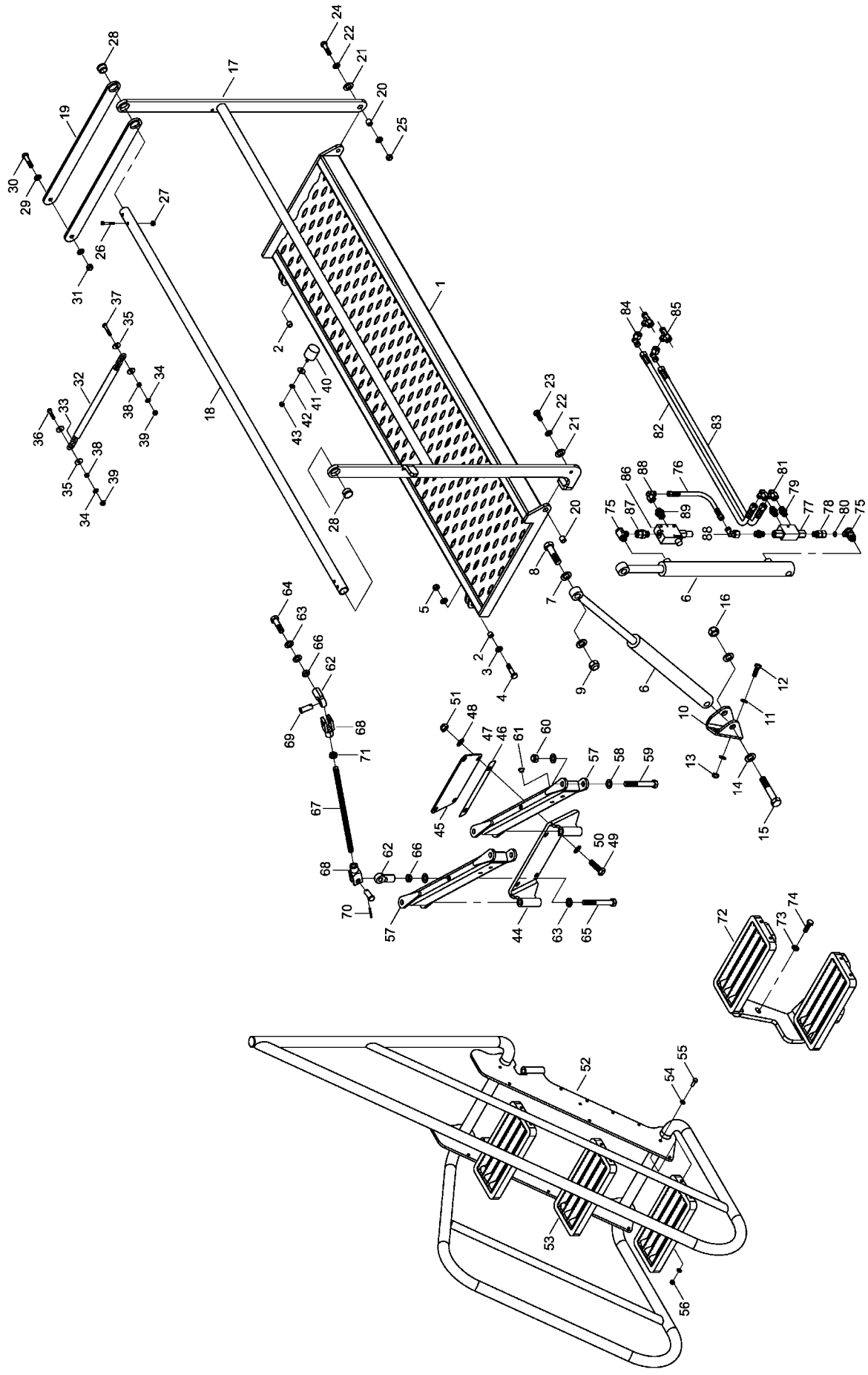

E-Mail: info@horsch.com
Internet: www.horsch.com
Telefon: +49 (0)9431 7143-0
Telefax: +49 (0)9431 41346
HORSCH Maschinen GmbH
Sitzenhof 1, DE-92421 Schwandorf

Pos.	Bestell-Nr.	Kurzbezeichnung	DIN	Bezeichnung	Menge	Bemerkung
1	23277400			Steg f. Aufstieg	1	
2	00230216	EG 16/12 x 11.5		Buchse	2	
3	00370106	B 13	125	Scheibe	4	
4	00360033	M 12 x 50	931	6 kt.- Schraube	2	
5	00350059	M 12	985	Poly-Stop-Mutter	2	
6	00130092	DZ 40 x 25 x 400		Hyd.- Zylinder	1	
7	00370109	B 21		Scheibe	2	
8	00360170	M 20 x 75	931	6 kt.- Schraube	1	
9	00350063	M 20	985	Poly-Stop-Mutter	1	
10	23277301			Halteblech Zylinder Aufstieg	1	
11	00370106	B 13	125	Scheibe	4	
12	00360133	M 12 x 35	933	6 kt.- Schraube	2	
13	00350059	M 12	985	Poly-Stop-Mutter	2	
14	00370109	B 21	125	Scheibe	2	
15	00360075	M 20 x 110	931	6 kt.- Schraube	1	
16	00350063	M 20	985	Poly-Stop-Mutter	1	
17	23277500			Geländer f. Steg	1	
18	23277302			Geländerrohr oben	1	
19	23883601			Strebe f. Aufstieg	2	
20	23883607	ø 17 x 2.5 x 16		Buchse	2	
21	00370121	B 19	125	Scheibe	2	
22	00370106	B 13	125	Scheibe	3	
23	00360132	M 12 x 30	933	6 kt.- Schraube	1	
24	00360032	M 12 x 45	931	6 kt.- Schraube	1	
25	00350059	M 12	985	Poly-Stop-Mutter	1	
26	00370513	M 8 x 45	912	Zyl.- Schraube	4	
27	00350057	M 8	985	Poly-Stop-Mutter	4	
28	00200180	ø 32		Stopfen	2	
29	00370106	B 13	125	Scheibe	2	
30	00360033	M 12 x 50	931	6 kt.- Schraube	1	
31	00350059	M 12	985	Poly-Stop-Mutter	1	
32	00250032	ø 6 x 24 x 24 x 600 lg.		Kette	1	
33	00180080	ø 20 x 600 lg.		Gewebeschutzschlauch	1	
34	00370389	A 8,4 - V2A	125	Scheibe	2	
35	00370116	R 9	440	Scheibe	4	
36	00360441	M 8 x 30 - V2A	933	6 kt.- Schraube	1	
37	00360224	M 8 x 35	931	6 kt.- Schraube	1	
38	00350008	M 8	931	6 kt.- Mutter	2	
39	00350057	M 8	985	Poly-Stop-Mutter	2	
40	00200195	ø 40 x 38 - M 8 x 23		Gummipuffer	2	
41	00370116	R 9	440	Scheibe	6	
42	00370389	A 8,4 - V2A	125	Scheibe	2	
43	00350062	M 8 - V2A	985	Poly-Stop-Mutter	2	
44	23277600			Halter f. Aufstieg	1	
45	23277306			Gegenblech f. Halter Aufstieg	1	
46	23277304	0.5 mm		Ausgleichsblech	1	
47	23277305	2.0 mm		Ausgleichsblech	3	
48	00370108	B 17	125	Scheibe	8	
49	00360151	M 16 x 50	933	6 kt.- Schraube	2	
50	00360251	M 16 x 55	931	6 kt.- Schraube	2	

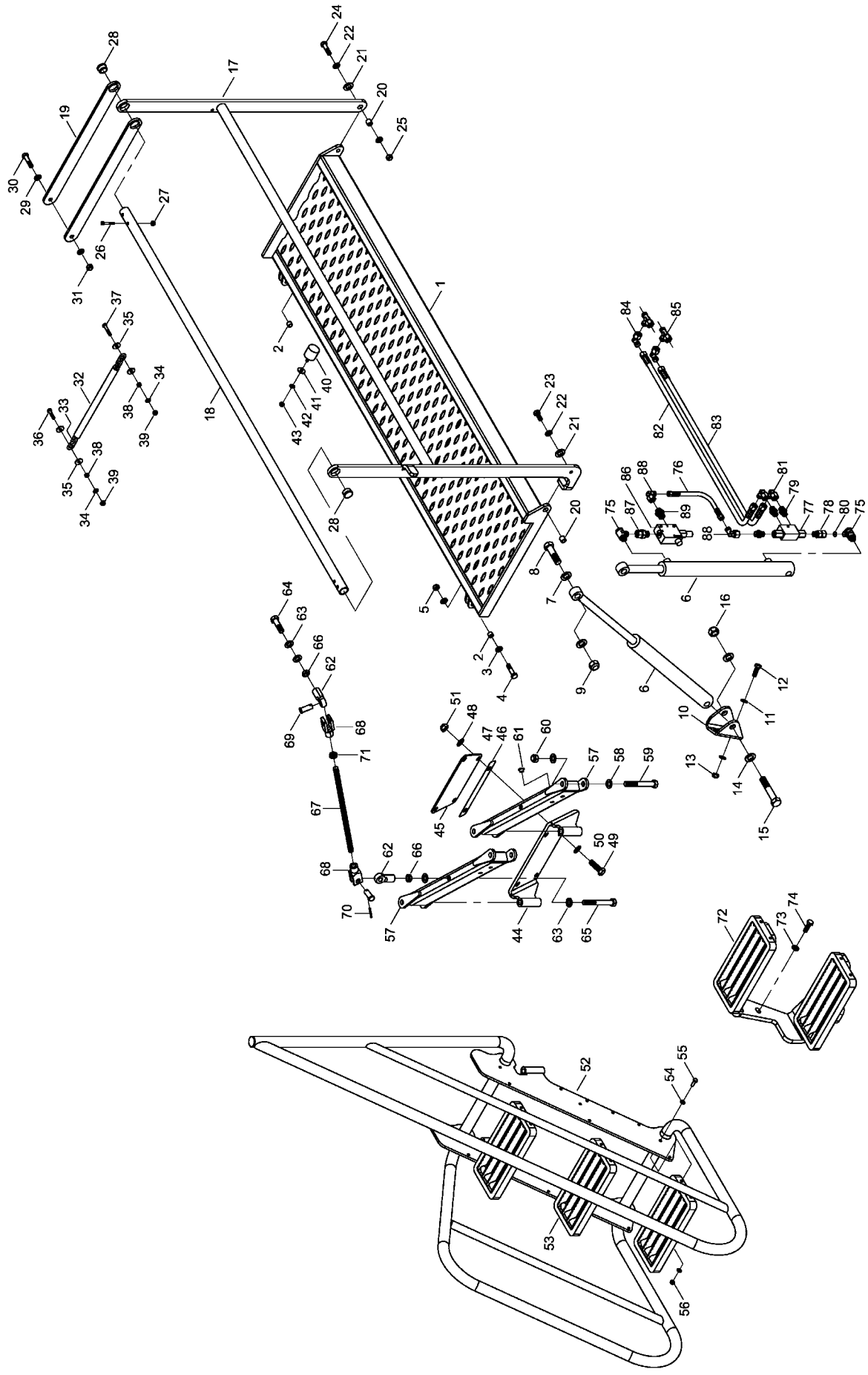

E-Mail: info@horsch.com
Internet: www.horsch.com
Telefon: +49 (0)9431 7143-0
Telefax: +49 (0)9431 41346
HORSCH Maschinen GmbH
Sitzenhof 1, DE-92421 Schwandorf

Pos.	Bestell-Nr.	Kurzbezeichnung	DIN	Bezeichnung	Menge	Bemerkung
51	00350061	M 16	985	Poly-Stop-Mutter	4	
52	23277700			Leiter beweglich	1	
53	00400665	340 x 160 x 30		Leiterstufe	3	
54	00370104	A 8,4	125	Scheibe	24	
55	00360111	M 8 x 25	933	6 kt.- Schraube	12	
56	00350057	M 8	985	Poly-Stop-Mutter	12	
57	23277800			Strebe	2	
58	00370108	B 17	125	Scheibe	8	
59	00360065	M 16 x 120	931	6 kt.- Schraube	4	
60	00350061	M 16	985	Poly-Stop-Mutter	4	
61	00200048	ø 12/13		Stopfen	8	
62	00150114	M 16		Gelenkstück	2	
63	00370108	B 17	125	Scheibe	6	
64	00360251	M 16 x 55	931	6 kt.- Schraube	1	
65	00360065	M 16 x 120	931	6 kt.- Schraube	1	
66	00350022	M 16	439	6 kt.- Mutter	2	
67	23277303			Gewindestange	1	
68	00150063	M 16 x 1.5 - 32		Gabelkopf	2	
69	00150064	ø 16 x 36		Bolzen	2	
70	00170098	ø 4 x 36	94	Splint	2	
71	00350089	M 16 x 1.5	439	6 kt.- Mutter	1	
72	23277900			Stufen f. Rahmen	1	
73	00370106	B 13	125	Scheibe	3	
74	00360462	M 12 x 40 - 10.9	933	6 kt.- Schraube	3	
75	00100180	SWVE 12 L - M 18 x 1.5		Schwenkverschraubung	2	
76	00120713	2SC DN 8 A05-A05 240 lg.		Hyd.- Schlauch	1	
77	00110223	90° - 3/8"		Sperrventil doppelt	1	
78	00100308	EVGE 12 PL - R 3/8" - ED		Gerade Verschr. mit Stutzen	1	
79	00100312	GE 12 PL - R 3/8 - ED		Gerade Verschraubung	3	
80	33652601	ø 1		Drossel	1	
81	00100055	EVW 12 L		Einstellbare W-Verschraubung	2	
82	00120743	2SC DN 8 A05-A05 1150 lg.		Hyd.- Schlauch	1	
83	00120663	2SC DN 8 A05-A05 1100 lg.		Hyd.- Schlauch	1	
84	00100055	EVW 12 L		Einstellbare W-Verschraubung	2	
85	00100037	EVL 12 L		Einstellbare L-Verschraubung	2	
86	00370468	R 9 - V2A	440	Scheibe	2	

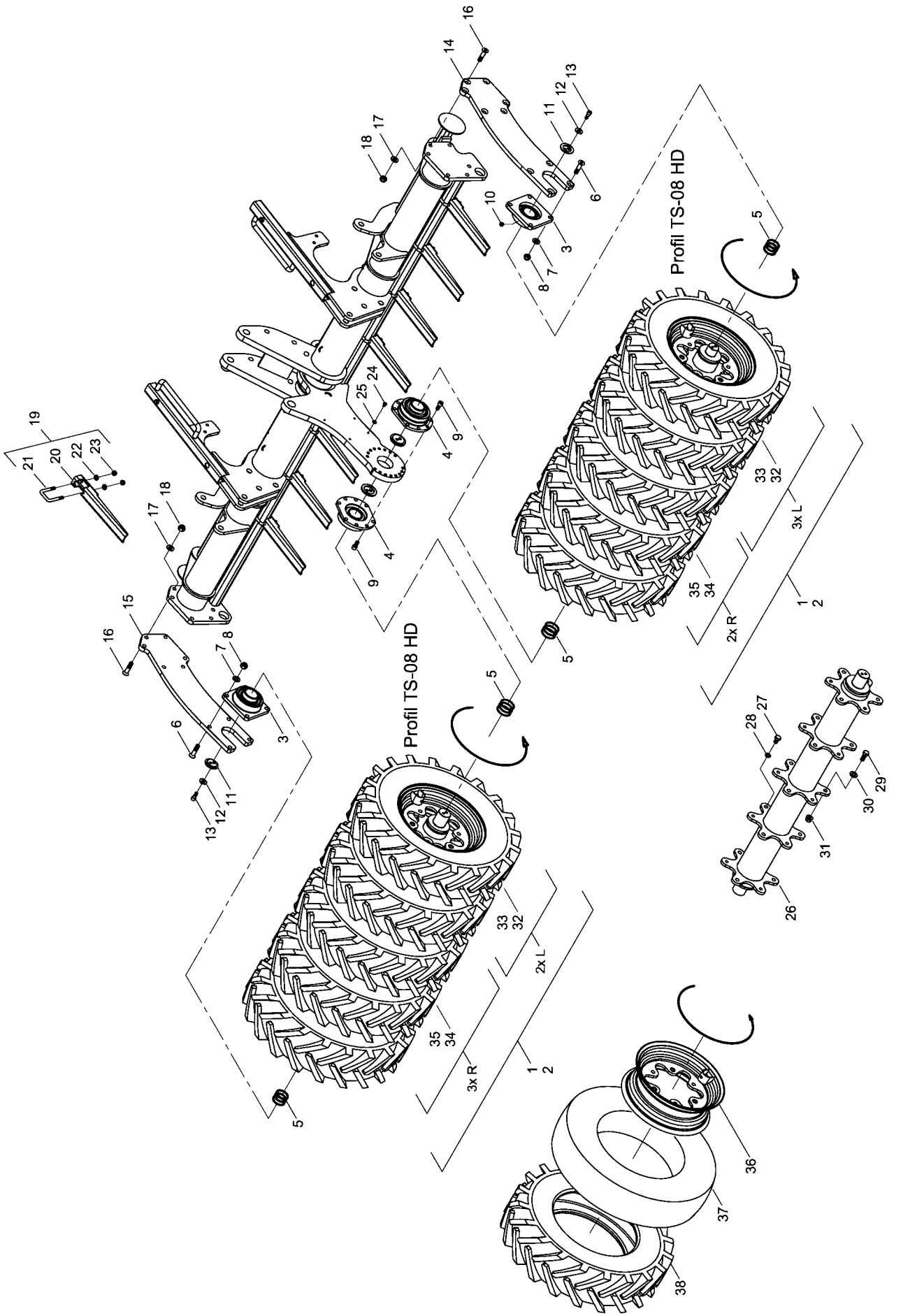

E-Mail: info@horsch.com
Internet: www.horsch.com
Telefon: +49 (0)9431 7143-0
Telefax: +49 (0)9431 41346
HORSCH Maschinen GmbH
Sitzenhof 1, DE-92421 Schwandorf

Pos.	Bestell-Nr.	Kurzbezeichnung	DIN	Bezeichnung	Menge	Bemerkung
1	23787800			Packerwelle Mitte Luft gefüllt kpl.	2	
2	23787900			Packerwelle Mitte PU gefüllt kpl.	2	
3	00240165	UCFE 212		Flanschlager	2	
4	96080209	UCFE 212 - Bremse		Flanschlager	2	
5	00230081	ø 60 x 70 x 2		Paßscheibe	18	
6	00370411	M 16 x 60 - 10.9	7991	Senkkopfschraube	8	
7	00370108	B 17	125	Scheibe	8	
8	00350061	M 16	985	Poly-Stop-Mutter	8	
9	00370141	M 14 x 30	912	Zyl.- Schraube	16	
10	00370096	H 2 - R 1/8" - 45°		Schmiernippel	2	
11	23480203	ø 60		Lagerstummeldeckel gesenkt	4	
12	00170032	A 12	7980	Federring	8	
13	00370297	M 12 x 30 - 12.9	912	Zyl.- Schraube	8	
14	23480201			Lagerflanschplatte links	1	
15	23480202			Lagerflanschplatte rechts	1	
16	00370411	M 16 x 60 - 10.9	7991	Senkkopfschraube	12	
17	00370108	B 17	125	Scheibe	12	
18	00350061	M 16	985	Poly-Stop-Mutter	12	
19	31124500			Rechenstab kpl.	8	
20	23410901	52 x 88 - M 12 x 33		U-Bügel	8	
21	23470702			Rechenstab	8	
22	00370106	B 13	125	Scheibe	16	
23	00350059	M 12	985	Poly-Stop-Mutter	16	
24	00360223	M 8 x 12	933	6 kt.- Schraube	8	
25	00370104	A 8,4	125	Scheibe	8	
26	23787600			Packerrohr Mitte	2	
27	00360148	M 16 x 30	933	6 kt.- Schraube	30	
28	00370307	ø 16.5		Limes-Ring	30	
29	00360179	M 16 x 1.5 x 50 - 10.9	960	6 kt.- Schraube	30	
30	00370567	B 17 - HK 300 HV	125	Scheibe	30	
31	00310018	M 16 x 1.5	6331	Bundmutter	30	
32	00330315	7.50 x 16 - TS08 HD Profil		Rad Sternfelge kpl. Luft gefüllt links	5	
33	00330324	7.50 x 16 - TS08 HD Profil		Rad Sternfelge kpl. PU gefüllt links	5	
34	00330315	7.50 x 16 - TS08 HD Profil		Rad Sternfelge kpl. Luft gefüllt rechts	5	
35	00330324	7.50 x 16 - TS08 HD Profil		Rad Sternfelge kpl. PU gefüllt rechts	5	
36	00330279	7.50 - 16 II Stern		Felge	10	
37	00330235			Schlauch	10	
38	00330302	7.50 x 16 - TS08 HD Profil		Reifen	10	

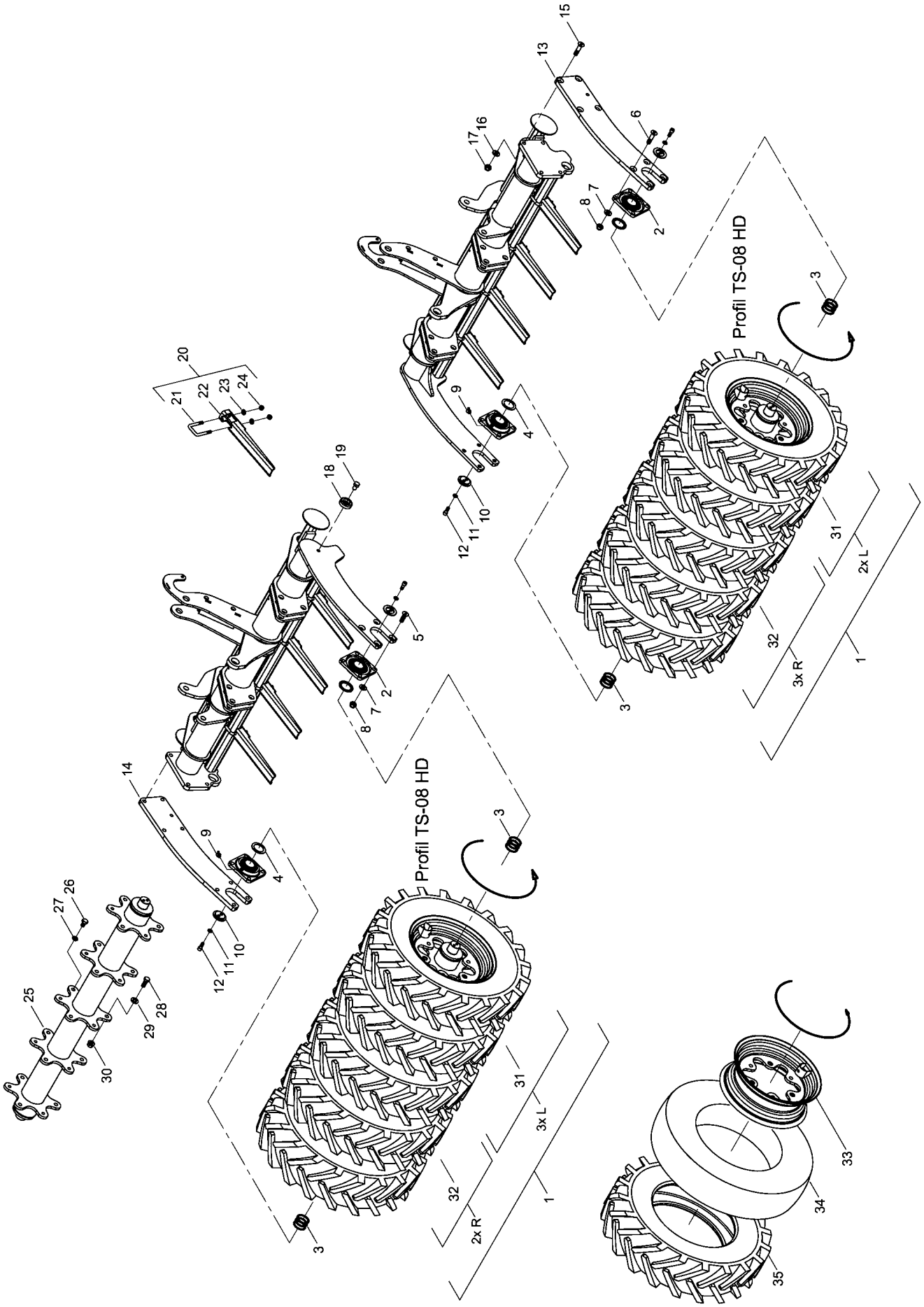

E-Mail: info@horsch.com
Internet: www.horsch.com
Telefon: +49 (0)9431 7143-0
Telefax: +49 (0)9431 41346
HORSCH Maschinen GmbH
Sitzenhof 1, DE-92421 Schwandorf

Pos.	Bestell-Nr.	Kurzbezeichnung	DIN	Bezeichnung	Menge	Bemerkung
1	23461000			Packerwelle aussen Luft gefüllt kpl.	2	
2	00240177	TCF 50		Flanschlager	4	
3	00230051	ø 50 x 62 x 2		Paßscheibe	12	
4	34221401	ø 50		Lagerdeckel Innen	0	
5	00370262	M 16 x 50	7991	Senkkopfschraube	8	
6	00370411	M 16 x 60 - 10.9	7991	Senkkopfschraube	8	
7	00370108	B 17	125	Scheibe	16	
8	00350061	M 16	985	Poly-Stop-Mutter	16	
9	00370096	H 2 - R 1/8" - 45°		Schmiernippel	0	
10	29150803	ø 50		Lagerstummeldeckel gesenkt	4	
11	00170031	A 12	127	Federring	8	
12	00370297	M 12 x 30 - 12.9		Zyl.- Schraube	8	
13	23470701			Lagerflanschplatte links	1	
14	23470703			Lagerflanschplatte rechts	1	
15	00370411	M 16 x 60 - 10.9		Senkkopfschraube	8	
16	00370108	B 17	125	Scheibe	8	
17	00350061	M 16	985	Poly-Stop-Mutter	8	
18	23470705			Anschlag	2	
19	00360147	M 16 x 25	933	6 kt.- Schraube	2	
20	31124500			Rechenstab kpl.	8	
21	23410901	52 x 88 - M 12 x 33		U-Bügel	8	
22	23470702			Rechenstab	8	
23	00370106	B 13	125	Scheibe	16	
24	00350059	M 12	985	Poly-Stop-Mutter	16	
25	23296400			Packerrohr aussen	2	
26	00360148	M 16 x 30	933	6 kt.- Schraube	30	
27	00370307	ø 16.5		Limes-Ring	30	
28	00360179	M 16 x 1.5 x 50 - 10.9	960	6 kt.- Schraube	30	
29	00370567	B 17 - HK 300 HV	125	Scheibe	30	
30	00310018	M 16 x 1.5	6331	Bundmutter	30	
31	00330315	7.50 x 16 - TS08 HD Profil		Rad Sternfelge kpl. Luft gefüllt links	5	
32	00330315	7.50 x 16 - TS08 HD Profil		Rad Sternfelge kpl. Luft gefüllt rechts	5	
33	00330279	7.50 - 16 II Stern		Felge	10	
34	00330235			Schlauch	10	
35	00330302	7.50 x 16 - TS08 HD Profil		Reifen	10	

E-Mail: info@horsch.com
Internet: www.horsch.com

Telefon: +49 (0)9431 7143-0
Telefax: +49 (0)9431 41346

HORSCH Maschinen GmbH
Sitzenhof 1, DE-92421 Schwandorf

Räder Reifenpacker ohne Bremse

Profil TS-08HD
linkes Rad Standardfelge

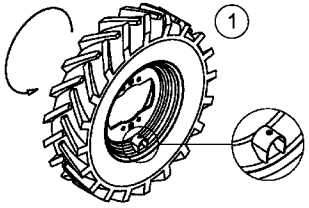

Art. Nr.: 00330316 (Luft gefüllt)
Art. Nr.: 00330326 (PU gefüllt)

Räder Reifenpacker mit Bremse

Profil TS-08HD
linkes Rad Sternfelge

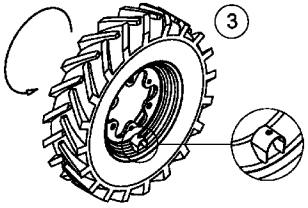

Art. Nr.: 00330315 (Luft gefüllt)
Art. Nr.: 00330324 (PU gefüllt)

Räder Bremstrommel Reifenpacker mit Bremse

Profil TS-08HD
linkes Rad Sonderfelge

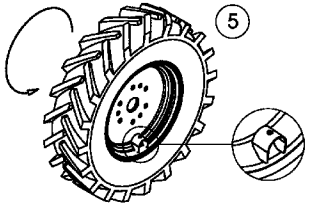

Art. Nr.: 00330314 (Luft gefüllt)
Art. Nr.: 00330322 (PU gefüllt)

Reifen und Schläuche

Profil TS-08HD
linkes und rechtes Rad

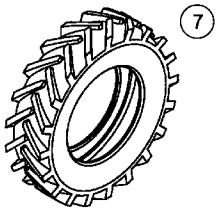

Art. Nr.: 00330302

Profil TS-08HD
rechtes Rad Standardfelge

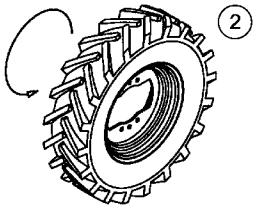

Art. Nr.: 00330316 (Luft gefüllt)
Art. Nr.: 00330326 (PU gefüllt)

Bei Bestellung die Ausrichtung des Rades angeben.
Achten Sie auf die Ventilseite !

Profil TS-08HD
rechtes Rad Sternfelge

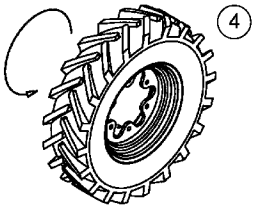

Art. Nr.: 00330315 (Luft gefüllt)
Art. Nr.: 00330324 (PU gefüllt)

Bei Bestellung die Ausrichtung des Rades angeben.
Achten Sie auf die Ventilseite !

Profil TS-08HD
rechtes Rad Sonderfelge

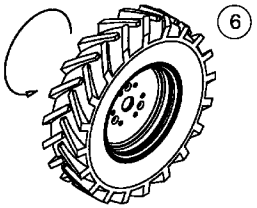

Art. Nr.: 00330314 (Luft gefüllt)
Art. Nr.: 00330322 (PU gefüllt)

Bei Bestellung die Ausrichtung des Rades angeben.
Achten Sie auf die Ventilseite !

Schlauch 7.50 x 16
linkes und Rechtes Rad

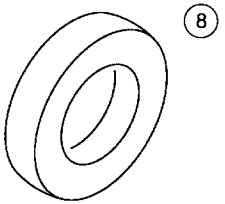

Art. Nr.: 00330235

Felgen

Felge Standard 5.50F x 16
linkes und rechtes Rad

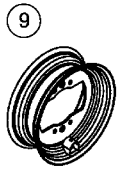

Art. Nr.: 34215200

Felge Stern 5.50F x 16
linkes und rechtes Rad

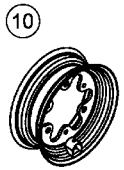

Art. Nr.: 00330279

Felge Sonder 5.50K x 16H2
linkes und rechtes Rad

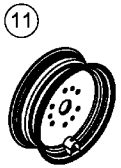

Art. Nr.: 23296200

Pos.	Bestell-Nr.	Kurzbezeichnung	DIN	Bezeichnung	Menge	Bemerkung
1	00330316	7.50 x 16 - TS08HD Profil		Rad Standard kpl. Luft gefüllt links	1	
1	00330326	7.50 x 16 - TS08HD Profil		Rad Standard kpl. PU gefüllt links	1	
2	00330316	7.50 x 16 - TS08HD Profil		Rad Standard kpl. Luft gefüllt rechts	1	
2	00330326	7.50 x 16 - TS08HD Profil		Rad Standard kpl. PU gefüllt rechts	1	
3	00330315	7.50 x 16 - TS08HD Profil		Rad Sternfelge kpl. Luft gefüllt links	1	
3	00330324	7.50 x 16 - TS08HD Profil		Rad Sternfelge kpl. PU gefüllt links	1	
4	00330315	7.50 x 16 - TS08HD Profil		Rad Sternfelge kpl. Luft gefüllt rechts	1	
4	00330324	7.50 x 16 - TS08HD Profil		Rad Sternfelge kpl. PU gefüllt rechts	1	
5	00330314	7.50 x 16 - TS08HD Profil		Rad Sonderfelge kpl. Luft gefüllt links	1	
5	00330322	7.50 x 16 - TS08HD Profil		Rad Sonderfelge kpl. PU gefüllt links	1	
6	00330314	7.50 x 16 - TS08HD Profil		Rad Sonderfelge kpl. Luft gefüllt rechts	1	
6	00330322	7.50 x 16 - TS08HD Profil		Rad Sonderfelge kpl. PU gefüllt rechts	1	
7	00330302	7.50 x 16 - TS08HD Profil		Reifen	1	
8	00330235	7.50 x 16		Schlauch	1	
9	34215200	5.50F x 16		Standardfelge	1	
10	00330279	5.50F x 16		Sternfelge	1	
11	23296200	5.50K x 16H2		Sonderfelge	1	

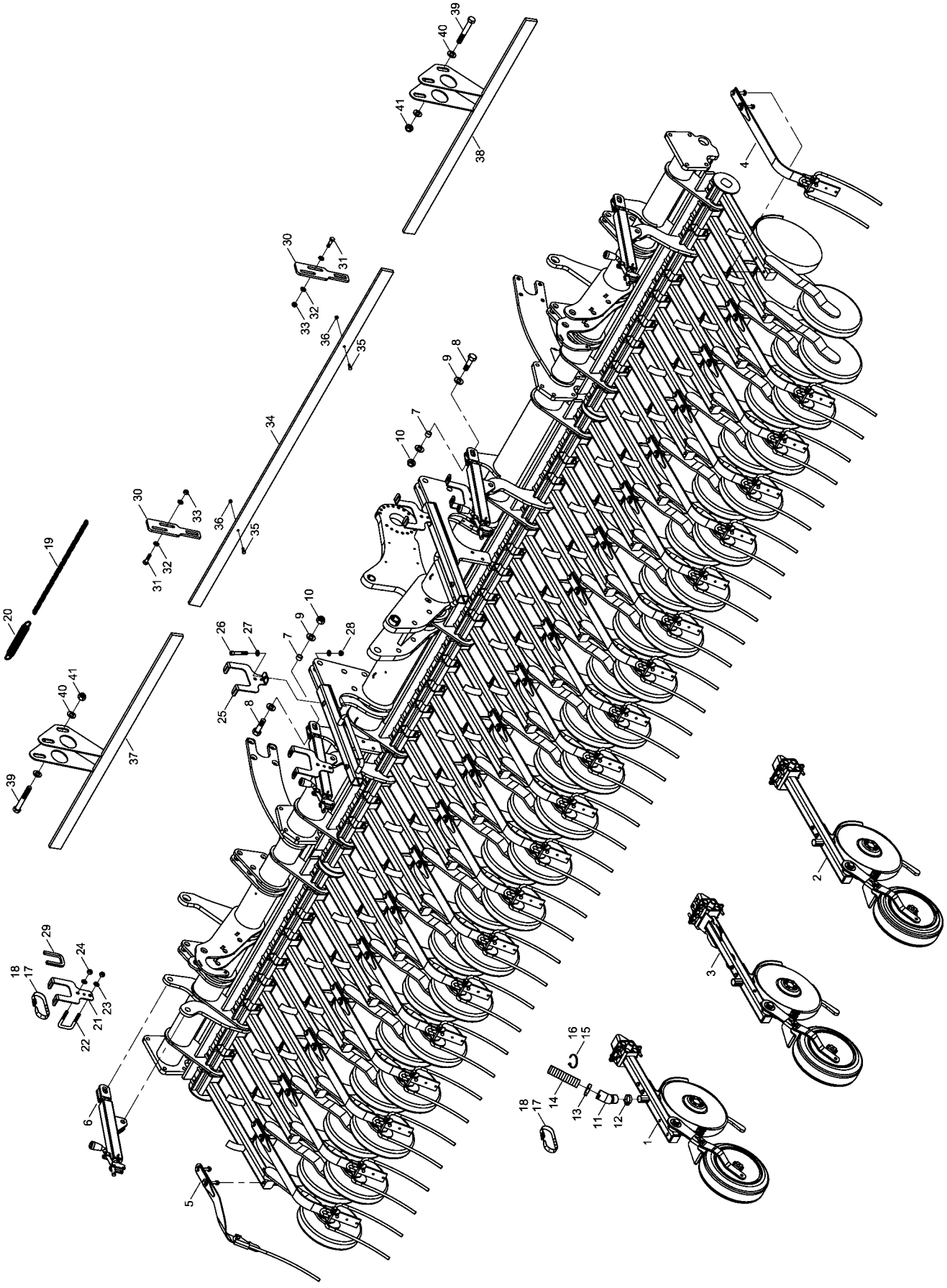

E-Mail: info@horsch.com
Internet: www.horsch.com
Telefon: +49 (0)9431 7143-0
Telefax: +49 (0)9431 41346
HORSCH Maschinen GmbH
Sitzenhof 1, DE-92421 Schwandorf

Pos.	Bestell-Nr.	Kurzbezeichnung	DIN	Bezeichnung	Menge	Bemerkung
1	23240000			TurboDisc Schar kurz kpl.	20	
2	23250000			TurboDisc Schar lang kpl.	16	
3	23254600			TurboDisc Schar lang verstärkt kpl.	2	
4	23250300			Striegeleinheit TurboDisc kpl.	20	
5	23251000			Striegeleinheit links TurboDisc kpl.	1	
6	23472300			Verstellkurbel	4	
7	00230017	EG 25/20 x 15		Buchse	8	
8	00360071	M 20 x 70	931	6 kt.- Schraube	8	
9	00370109	B 21	125	Scheibe	16	
10	00350063	M 20	985	Poly-Stop-Mutter	8	
11	00190189			Schlauchmuffe gebogen	40	
12	00210237	R 37 - 41 - schwarz		Schlauch-Clip	40	
13	00210238	S 40 - 45 - mittelgrau		Schlauch-Clip	40	
14	00608117	48.00 - LW 30 x 100 m		Truflex-Schlauch	1	
15	00190017	T 150 - R 363 x 7.8		Kabelbinder	20	
16	00190254	T 18 - L 203 x 2.4		Kabelbinder	4	
17	00200088	360 x 20 x 2.1		Schnallriemen	14	
18	00200100	500 x 20 x 2.1		Schnallriemen	4	
19	00250032	ø 6 x 24 x 24 x 1000 lg.		Kette	2	
20	00170078	ø 5 x 240		Zugfeder	2	
21	23470901			Saatschlauchhalter	2	
22	23410901	52 x 88 - M 12 x 33		U-Bügel	2	
23	00370106	B 13	125	Scheibe	4	
24	00350059	M 12	985	Poly-Stop-Mutter	4	
25	23480701			Saatschlauchhalter Innen	2	
26	00370172	M 12 x 80	912	Zyl.- Schraube	2	
27	00370106	B 13	125	Scheibe	4	
28	00350059	M 12	985	Poly-Stop-Mutter	2	
29	00200049	1 - 4 mm x 375 lg.		Kantenschutzprofil	4	
30	23461502			Halter für Anschlagleiste	2	
31	00360032	M 12 x 45	931	6 kt.- Schraube	4	
32	00370106	B 13	125	Scheibe	8	
33	00350059	M 12	985	Poly-Stop-Mutter	4	
34	23464901			Anschlagleiste	1	
35	00360111	M 8 x 25	933	6 kt.- Schraube	2	
36	00350057	M 8	985	Poly-Stop-Mutter	2	
37	23488900			Anschlagrahmen links	1	
38	23489100			Anschlagrahmen rechts	1	
39	00360077	M 20 x 130	931	6 kt.- Schraube	4	
40	00370109	B 21	125	Scheibe	8	
41	00350063	M 20	985	Poly-Stop-Mutter	4	

Scharkörper kurz

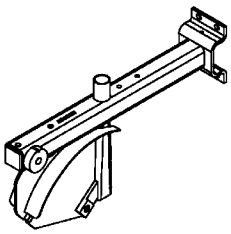

1

Scharkörper lang

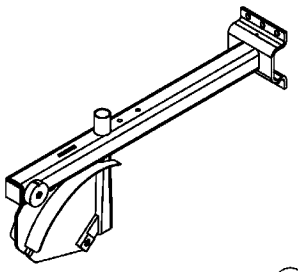

2

Scharkörper lang verstärkt

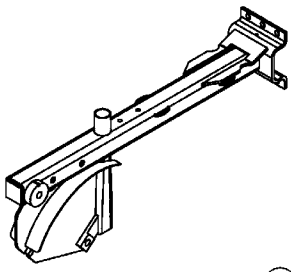

3

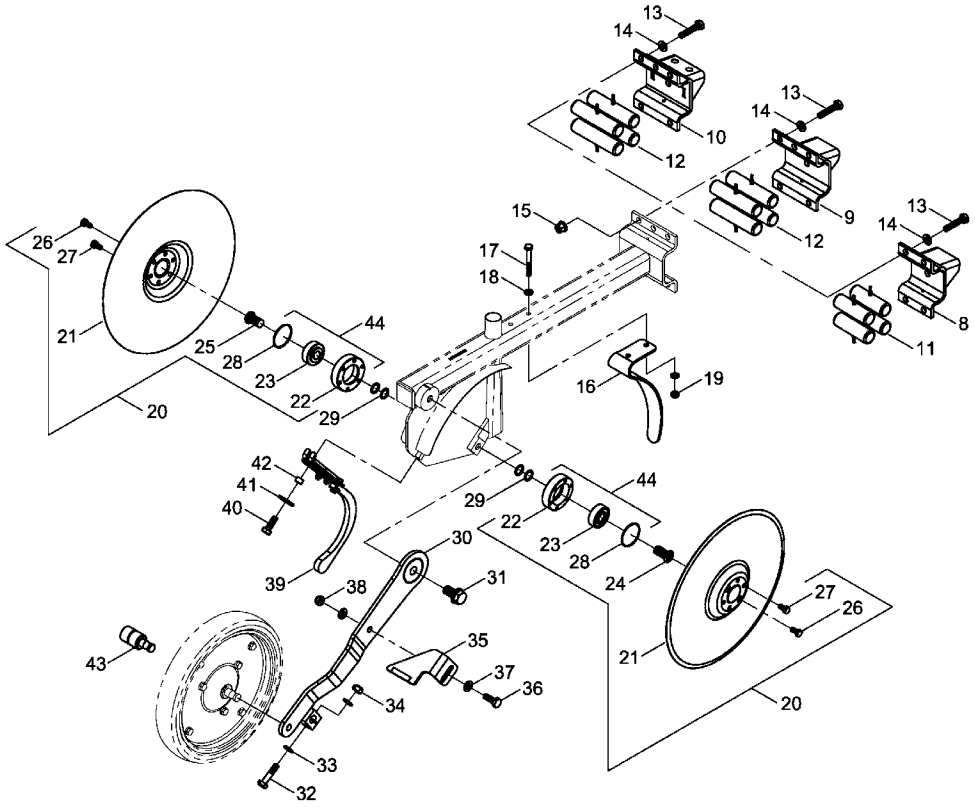

Druckrolle 2 x 13"
(5 cm)

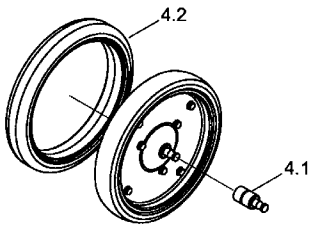

4

Druckrolle 3 x 13"
(7,5 cm)

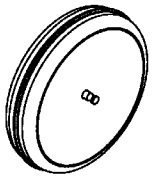

Bis Bj. Feb. 2007 5

Druckrolle 3 x 13"
(7,5 cm)

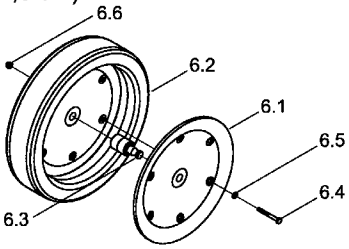

Ab Bj. März. 2007 6

Druckrolle 4 x 12"
(10 cm)

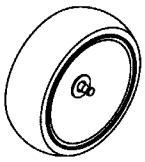

7

E-Mail: info@horsch.com
Internet: www.horsch.com
Telefon: +49 (0)9431 7143-0
Telefax: +49 (0)9431 41346
HORSCH Maschinen GmbH
Sitzenhof 1, DE-92421 Schwandorf

Pos.	Bestell-Nr.	Kurzbezeichnung	DIN	Bezeichnung	Menge	Bemerkung
1	23240100			Scharkörper kurz	1	
2	23250100			Scharkörper lang	1	
3	23254500			Scharkörper lang verstärkt	1	
4	00310101	2 x 13" - (5 cm)		Druckrolle kpl.	1	
4.1	00310131			Lager Druckrolle	1	
4.2	00310156			Druckrollengummi	1	
5	00310442	3 x 13" - (7,5 cm)		Druckrolle kpl.	1	Bis Bj. Feb. 2007 !
6	00310954	3 x 13" - (7,5 cm)		Druckrolle kpl.	1	Ab Bj. März 2007 !
6.1	00310959	3 x 13"		Felge f. Druckrolle	2	
6.2	00310964	3x13 SR Otico		Druckrollengummi	1	
6.3	00310131			Lager Druckrolle	1	
6.4	00360219	M 6 x 55	931	6 kt.- Schraube	6	
6.5	00370103	A 6,4	125	Scheibe	6	
6.6	00350782	M 6		Bundmutter	6	
7	00310443	4 x 12" - (10 cm)		Druckrolle kpl.	1	
8	23200400	90 mm		Anschlaglasche kurz	1	
9	23210400	120 mm		Anschlaglasche lang	1	
10	23254700	120 mm		Anschlaglasche lang verstärkt	1	
11	00200165	Ø 28 x 90 mm		Gummischnur	4	
12	00200166	Ø 28 x 120 mm		Gummischnur	4	
13	00360128	M 10 x 50	933	6 kt.- Schraube	4	
14	00370105	B 10,5	125	Scheibe	4	
15	00350106	M 10		Bundmutter	4	
16	23240110			Schutzhaube	1	
17	00360291	M 8 x 65	931	6 kt.- Schraube	2	
18	00370104	A 8,4	125	Scheibe	4	
19	00350057	M 8	985	Poly-Stop-Mutter	2	
20	23010200	Ø 340 x 2.5 - 6 x M 8		Sech kpl. mit Lager	2	
21	23010201	Ø 340 x 2.5 - 6 x M 8		Sech ohne Lager	2	
22	23010202			Lagerschale	2	
23	00240199			Lager Sech	2	
24	23010204	M 16 x 1.5 x 30 - rechts		Sonderschraube	1	
25	23010205	M 16 x 1.5 x 30 - links		Sonderschraube	1	
26	23010203	M 8 x 13 - 10.9		6 kt.- Schraube mit Konus	4	
27	00360363	M 8 x 16	933	6 kt.- Schraube	8	
28	23010301	Ø 50.4 x 2.5 - NBR 70 Shore		Dichtring	2	
29	00230103	Ø 16 x 22 x 1		Paßscheibe	6	
30	23240200			Schwinge	1	
31	00360212	M 16 x 30	158	6 kt.- Schraube	1	
32	00360237	M 10 x 45	931	6 kt.- Schraube	1	
33	00370105	B 10,5	125	Scheibe	2	
34	00350058	M 10	985	Poly-Stop-Mutter	1	
35	23246300			Abstreifer für Druckrolle	1	
36	00360120	M 10 x 30	933	6 kt.- Schraube	1	
37	00370105	B 10,5	125	Scheibe	2	
38	00350058	M 10	985	Poly-Stop-Mutter	1	
39	23247400			Abstreifer HM gefedert kpl.	1	
40	00360120	M 10 x 30	933	6 kt.- Schraube	1	
41	00370117	R 11	440	Scheibe	1	
42	23240302			Buchse	1	

Scharkörper kurz

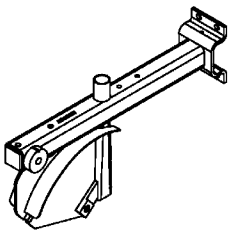

1

Scharkörper lang

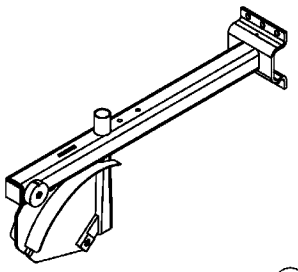

2

Scharkörper lang verstärkt

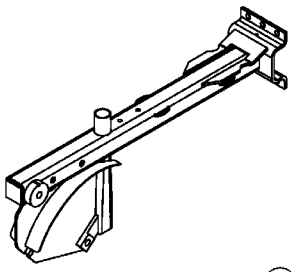

3

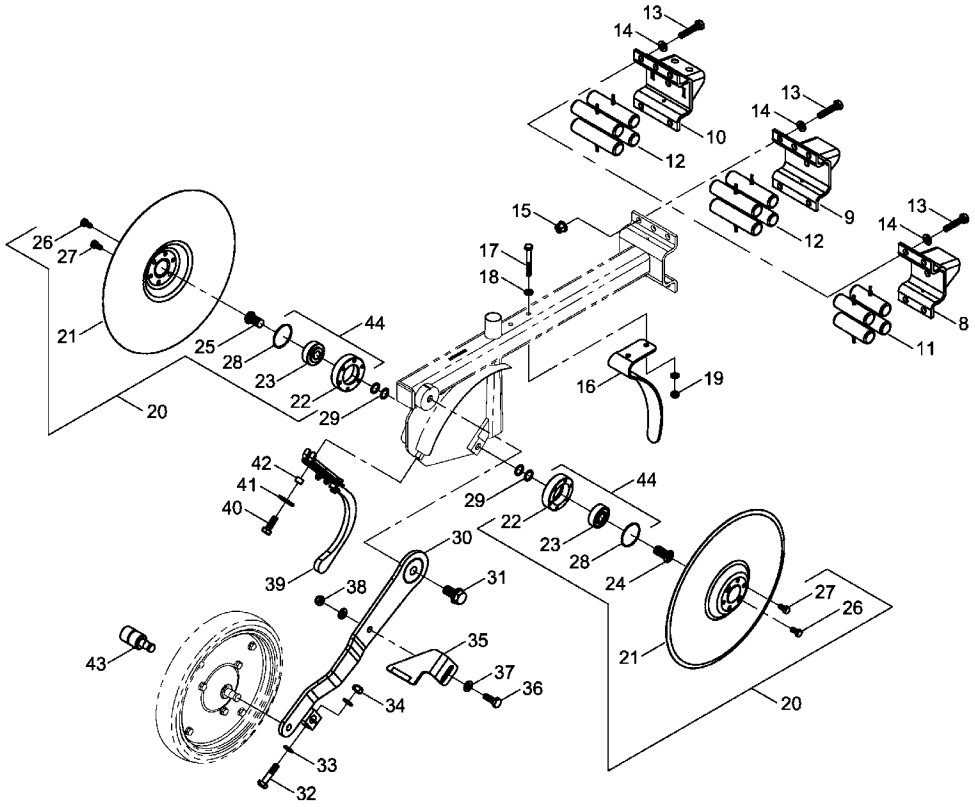

Druckrolle 2 x 13"
(5 cm)

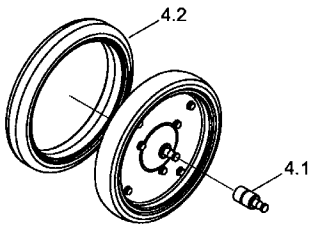

4

Druckrolle 3 x 13"
(7,5 cm)

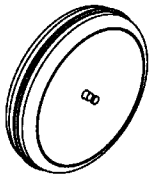

Bis Bj. Feb. 2007 5

Druckrolle 3 x 13"
(7,5 cm)

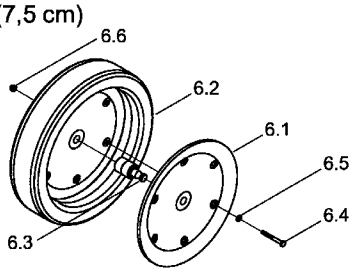

Ab Bj. März. 2007 6

Druckrolle 4 x 12"
(10 cm)

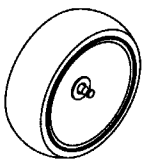

7

E-Mail: info@horsch.com
Internet: www.horsch.com
Telefon: +49 (0)9431 7143-0
Telefax: +49 (0)9431 41346
HORSCH Maschinen GmbH
Sitzenhof 1, DE-92421 Schwandorf

Pos.	Bestell-Nr.	Kurzbezeichnung	DIN	Bezeichnung	Menge	Bemerkung
43	00310131			Lager Druckrolle	1	
44	23010300			Lagerschale inkl. Lager Sech	2	

① Scharkörper kurz

② Scharkörper kurz für VAM

③ Scharkörper lang

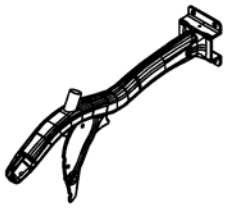

④ Scharkörper lang für Striegel

⑤ Scharkörper lang für VAM

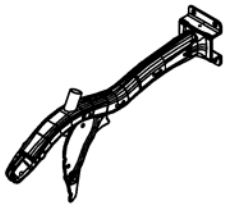

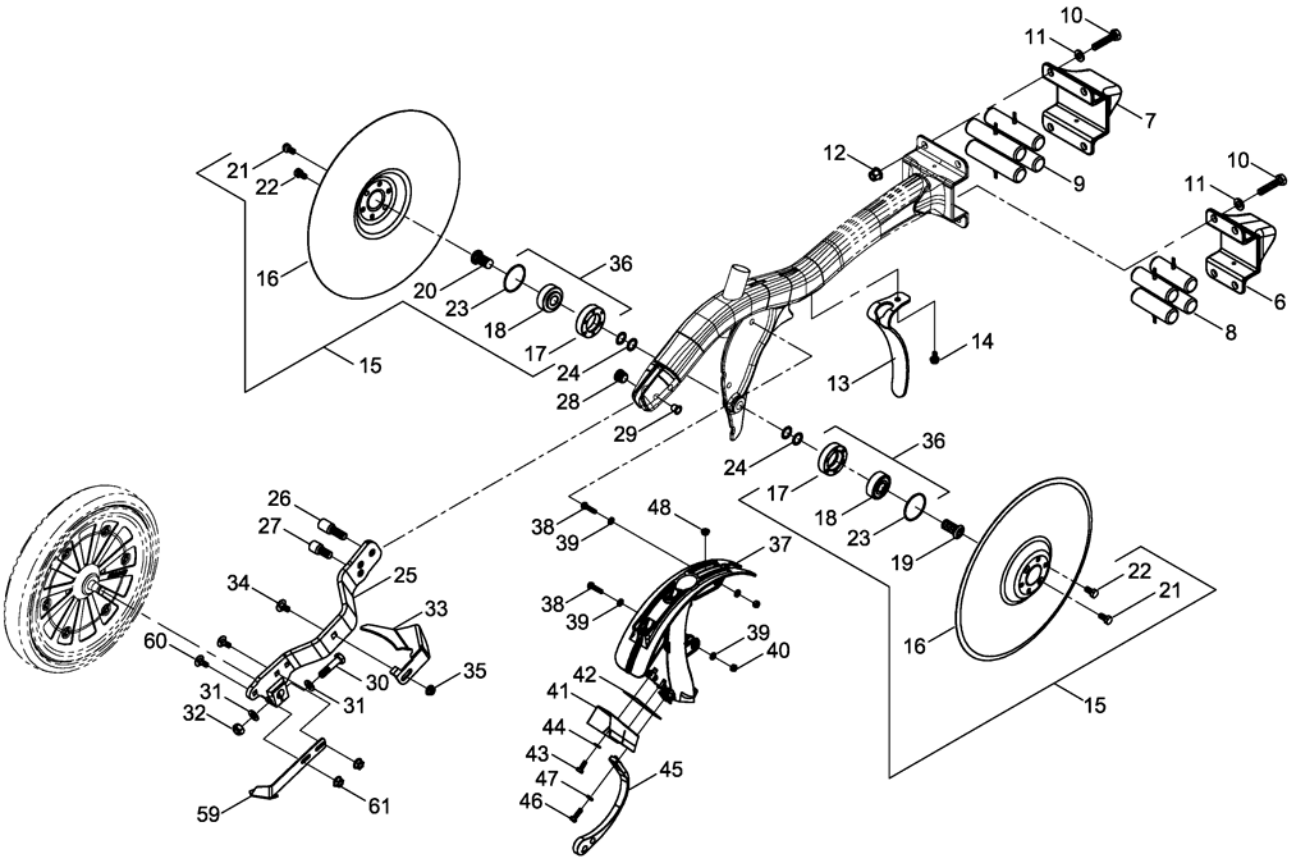

49 Druckrolle 5 cm

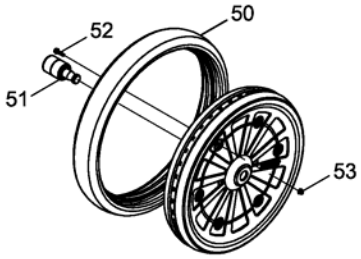

54 Druckrolle 7,5 cm

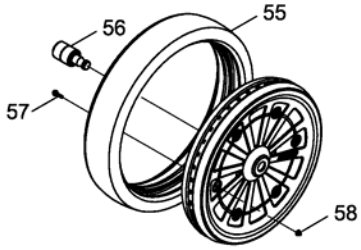

E-Mail: info@horsch.com
Internet: www.horsch.com
Telefon: +49 (0)9431 7143-0
Telefax: +49 (0)9431 41346
HORSCH Maschinen GmbH
Sitzenhof 1, DE-92421 Schwandorf

Pos.	Bestell-Nr.	Kurzbezeichnung	DIN	Bezeichnung	Menge	Bemerkung
1	23044100			Scharkörper kurz	1	
2	23044600			Scharkörper kurz f. VAM	1	Bei VAM !
3	23045100			Scharkörper lang	1	
4	23044500			Scharkörper lang f. Striegel	1	Bei Striegel !
5	23044400			Scharkörper lang f. VAM	1	Bei VAM !
6	23044001	90 mm		Anschlaglasche kurz	1	
7	23045001	120 mm		Anschlaglasche lang	1	
8	00200165	Ø 28 x 90 mm		Gummischnur	4	
9	00200166	Ø 28 x 120 mm		Gummischnur	4	
10	00360128	M 10 x 50	933	6 kt.- Schraube	4	
11	00370105	B 10,5	125	Scheibe	4	
12	00350106	M 10		Bundmutter	4	
13	23044002			Schutzhaube	1	
14	00360845	M 8 x 16	158	6 kt.- Schraube	1	
15	23010200	Ø 340 x 2.5 - 6 x M 8		Sech kpl. mit Lager	2	
16	23010201	Ø 340 x 2.5 - 6 x M 8		Sech ohne Lager	2	
17	23010202			Lagerschale	2	
18	00240199			Lager Sech	2	
19	23010204	M 16 x 1.5 x 30 - rechts		Sonderschraube	1	
20	23010205	M 16 x 1.5 x 30 - links		Sonderschraube	1	
21	23010203	M 8 x 13 - 10.9		6 kt.- Schraube mit Konus	4	
22	00360363	M 8 x 16	933	6 kt.- Schraube	8	
23	23010301	Ø 50.4 x 2.5 - NBR 70 Shore		Dichtring	2	
24	00230103	Ø 16 x 22 x 1		Paßscheibe	4	
25	23044300			Schwinge	1	
26	23044004	M 12 x 29		Sonderschraube m. Innen-6 kt.	1	
27	23044005	M 12 x 22		Sonderschraube m. Innen-6 kt.	1	
28	00200241	Ø 20 mm		Stopfen	1	
29	00200112	Ø 11 mm		Stopfen	1	
30	00360237	M 10 x 45	931	6 kt.- Schraube	1	
31	00370105	B 10,5	125	Scheibe	2	
32	00350058	M 10	985	Poly-Stop-Mutter	1	
33	23044011			Abstreifer vorne	1	
34	00371010	M 10 x 20	603	Flachrundschr.m.4kt.	1	
35	00350835	M 10		Bundmutter	1	
36	23010300			Lagerschale inkl. Lager Sech	2	
37	23046100			Saatrohr TurboDisc II	1	
38	00360107	M 6 x 25	933	6 kt.- Schraube	2	
39	00370103	A 6,4	125	Scheibe	4	
40	00350067	M 6	985	Poly-Stop-Mutter	2	
41	23044200			Abstreifer Schar	1	
42	95144153			Verstärkungsblech	1	
43	00360655	M 6 x 16 - A2-70	933	6 kt.- Schraube	1	
44	00370388	A 6,4 - V2A	125	Scheibe	1	
45	23044003			Saatzustreicher	1	
46	00360607	M 6 x 20 - A2-70	933	6 kt.- Schraube	1	
47	00370388	A 6,4 - V2A	125	Scheibe	1	
48	00350835	M 10		Bundmutter	2	
49	00311208	Ø 340 x 50 mm		Druckrolle 5cm kpl.	1	
50	00311270	Ø 340 x 50 mm		Reifen Druckrolle	1	

① Scharkörper kurz

② Scharkörper kurz für VAM

③ Scharkörper lang

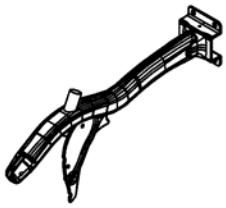

④ Scharkörper lang für Striegel

⑤ Scharkörper lang für VAM

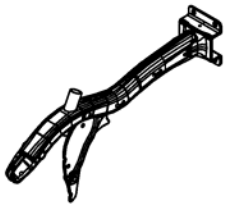

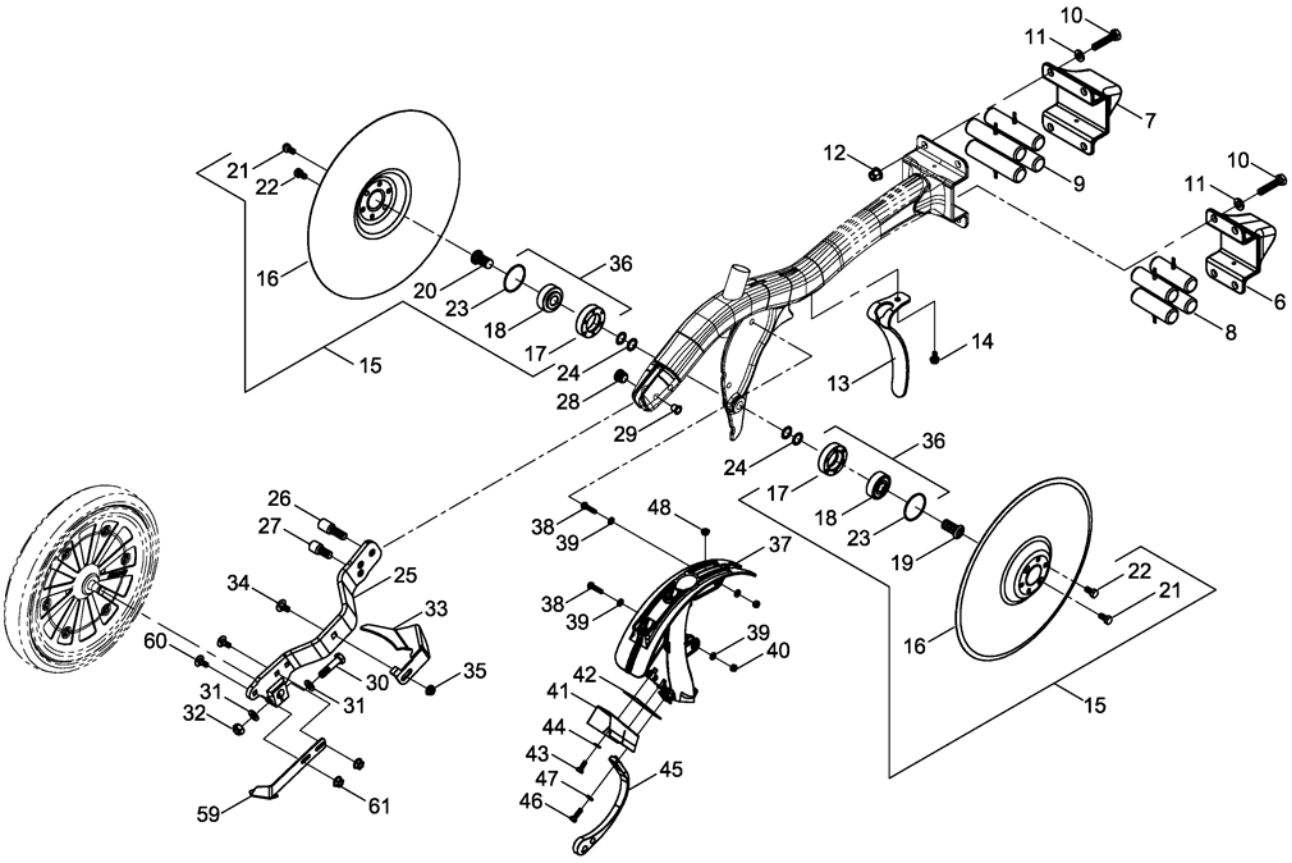

49 Druckrolle 5 cm

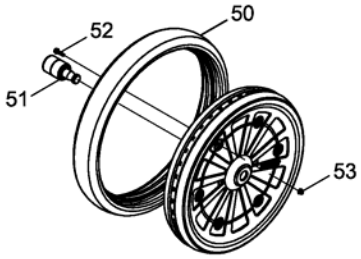

54 Druckrolle 7,5 cm

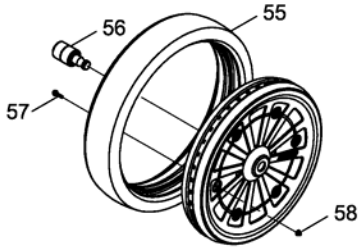

E-Mail: info@horsch.com
Internet: www.horsch.com
Telefon: +49 (0)9431 7143-0
Telefax: +49 (0)9431 41346
HORSCH Maschinen GmbH
Sitzenhof 1, DE-92421 Schwandorf

Pos.	Bestell-Nr.	Kurzbezeichnung	DIN	Bezeichnung	Menge	Bemerkung
51	00310131			Lager Druckrolle	1	
52	00360893	M 6 x 25 - V2A	6921	6 kt.- Schraube	6	
53	00350861	M 6 - V2A	6926	Bundmutter	6	
54	00311211	Ø 340 x 75 mm		Druckrolle 7,5 cm kpl.	1	
55	00311271	Ø 340 x 75 mm		Reifen Druckrolle	1	
56	00310131			Lager Druckrolle	1	
57	00360893	M 6 x 25 - V2A	6921	6 kt.- Schraube	6	
58	00350861	M 6 - V2A	6926	Bundmutter	6	
59	23044013			Abstreifer hinten	1	
60	00370425			Flachrundschr.m.4kt.	2	
61	00350789			Bundmutter	2	

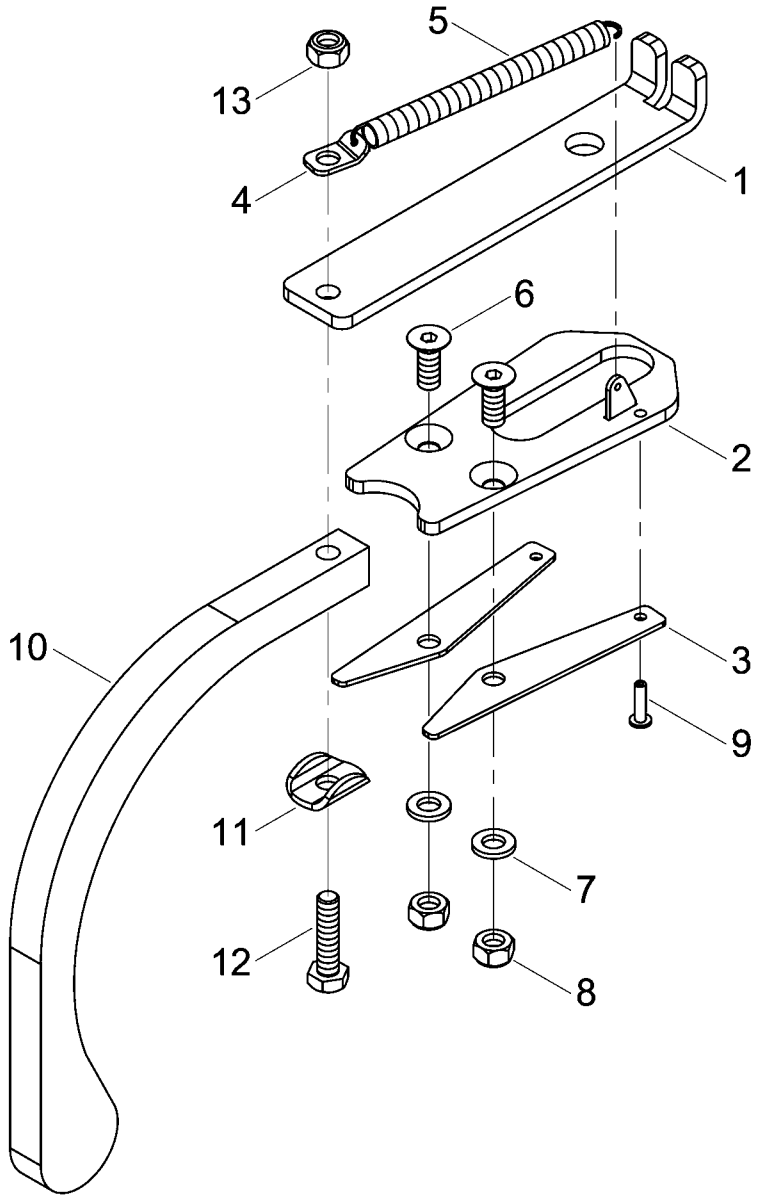

E-Mail: info@horsch.com
Internet: www.horsch.com
Telefon: +49 (0)9431 7143-0
Telefax: +49 (0)9431 41346
HORSCH Maschinen GmbH
Sitzenhof 1, DE-92421 Schwandorf

Pos.	Bestell-Nr.	Kurzbezeichnung	DIN	Bezeichnung	Menge	Bemerkung
-	23247400			Abstreifer HM gefedert kpl.	-	
1	23240301			Halter Uniformer	1	
2	23245700			Halteblech	1	
3	23245601			HM Klingen gefedert	2	
4	23243801			Federöse	1	
5	00170116	ø 0.63 x 58.8		Zugfeder	1	
6	00370419	M 6 x 16	7991	Zyl.- Senkkopfschraube	2	
7	00370103	A 6,4	125	Scheibe	2	
8	00350067	M 6	985	Poly-Stop-Mutter	2	
9	00370078	ø 3 x 12 - Alu		Blindniete	1	
10	23240001			Saatzustreicher	1	
11	00370115	R 6,6	440	Klemmscheibe	1	
12	00360107	M 6 x 25	933	6 kt.- Schraube	1	
13	00350067	M 6	985	Poly-Stop-Mutter	1	

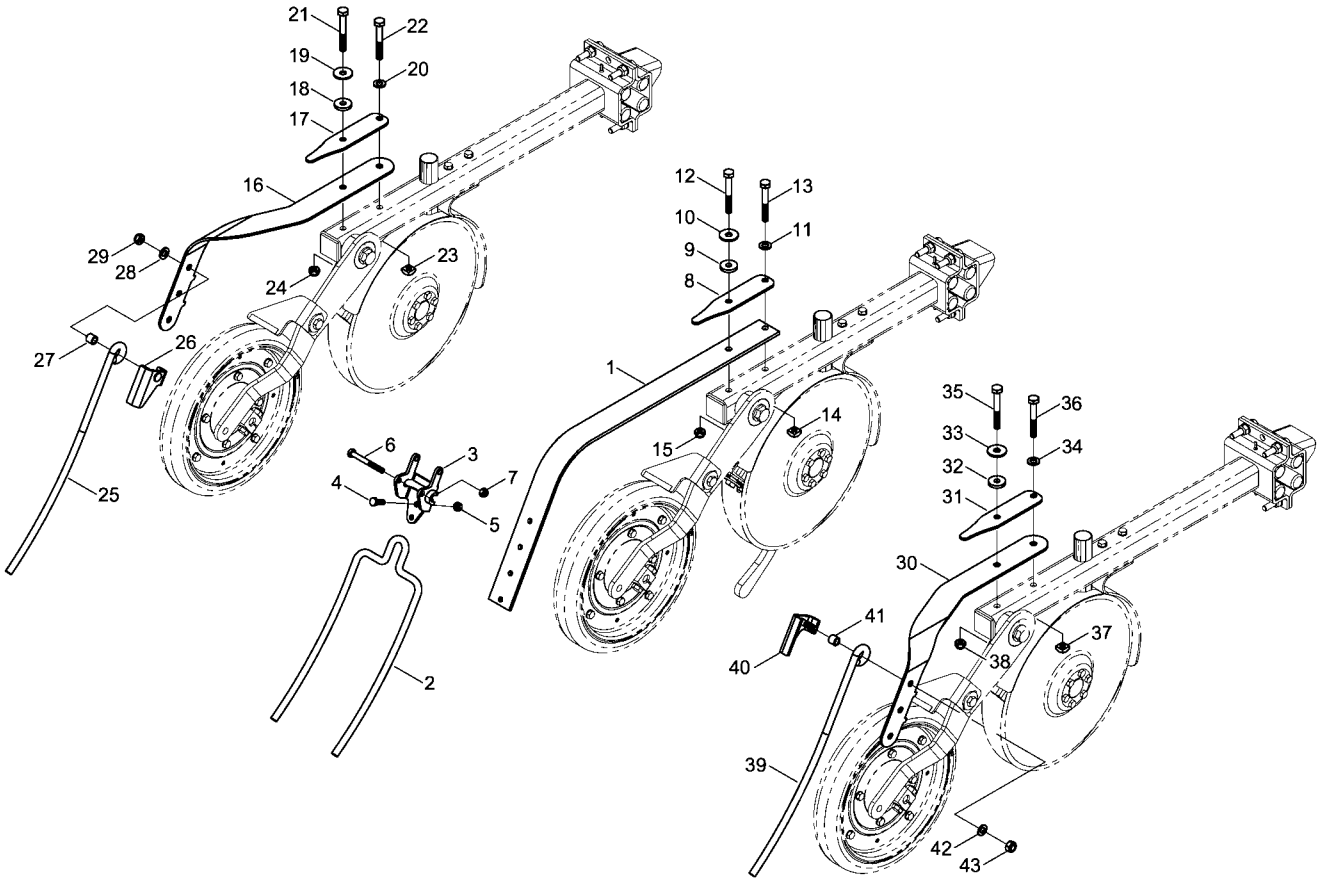

E-Mail: info@horsch.com
Internet: www.horsch.com
Telefon: +49 (0)9431 7143-0
Telefax: +49 (0)9431 41346
HORSCH Maschinen GmbH
Sitzenhof 1, DE-92421 Schwandorf

Pos.	Bestell-Nr.	Kurzbezeichnung	DIN	Bezeichnung	Menge	Bemerkung
1	23250301			Striegelblattfeder	1	
2	23250303			Striegelzinken	1	
3	23250700			Halteklammer	1	
4	00360111	M 8 x 25	933	6 kt.- Schraube	1	
5	00350057	M 8	985	Poly-Stop-Mutter	1	
6	00360292	M 8 x 75	931	6 kt.- Schraube	1	
7	00350057	M 8	985	Poly-Stop-Mutter	1	
8	23250307			Verstärkungsblech	1	
9	33600006	ø 30 x 5		Gummi-Ring	1	
10	00370117	R 11	440	Scheibe	1	
11	00370105	B 10,5	125	Scheibe	1	
12	00360026	M 10 x 80	931	6 kt.- Schraube	1	
13	00360030	M 10 x 75	931	6 kt.- Schraube	1	
14	00350103	M 10	557	4 kt.- Mutter	1	
15	00350058	M 10	985	Poly-Stop-Mutter	1	
16	23251005			Striegelblattfeder links	1	
17	23250307			Verstärkungsblech	1	
18	33600006	ø 30 x 5		Gummi-Ring	1	
19	00370117	R 11	440	Scheibe	1	
20	00370105	B 10,5	125	Scheibe	1	
21	00360026	M 10 x 80	931	6 kt.- Schraube	1	
22	00360030	M 10 x 75	931	6 kt.- Schraube	1	
23	00350103	M 10	557	4 kt.- Mutter	1	
24	00350058	M 10	985	Poly-Stop-Mutter	1	
25	23251006			Striegelzinken außen	1	
26	23251007			Klemmlasche	1	
27	23251008	ø 15 x 2.4 x 13		Buchse	1	
28	00370105	B 10,5	125	Scheibe	1	
29	00350058	M 10	985	Poly-Stop-Mutter	1	
30	23251102			Striegelblattfeder rechts	1	
31	23250307			Verstärkungsblech	1	
32	33600006	ø 30 x 5		Gummi-Ring	1	
33	00370117	R 11	440	Scheibe	1	
34	00370105	B 10,5	125	Scheibe	1	
35	00360026	M 10 x 80	931	6 kt.- Schraube	1	
36	00360030	M 10 x 75	931	6 kt.- Schraube	1	
37	00350103	M 10	557	4 kt.- Mutter	1	
38	00350058	M 10	985	Poly-Stop-Mutter	1	
39	23251006			Striegelzinken außen	1	
40	23251103			Klemmlasche	1	
41	23251008	ø 30 x 5		Gummi-Ring	1	
42	00370105	B 10,5	125	Scheibe	1	
43	00350058	M 10	985	Poly-Stop-Mutter	1	

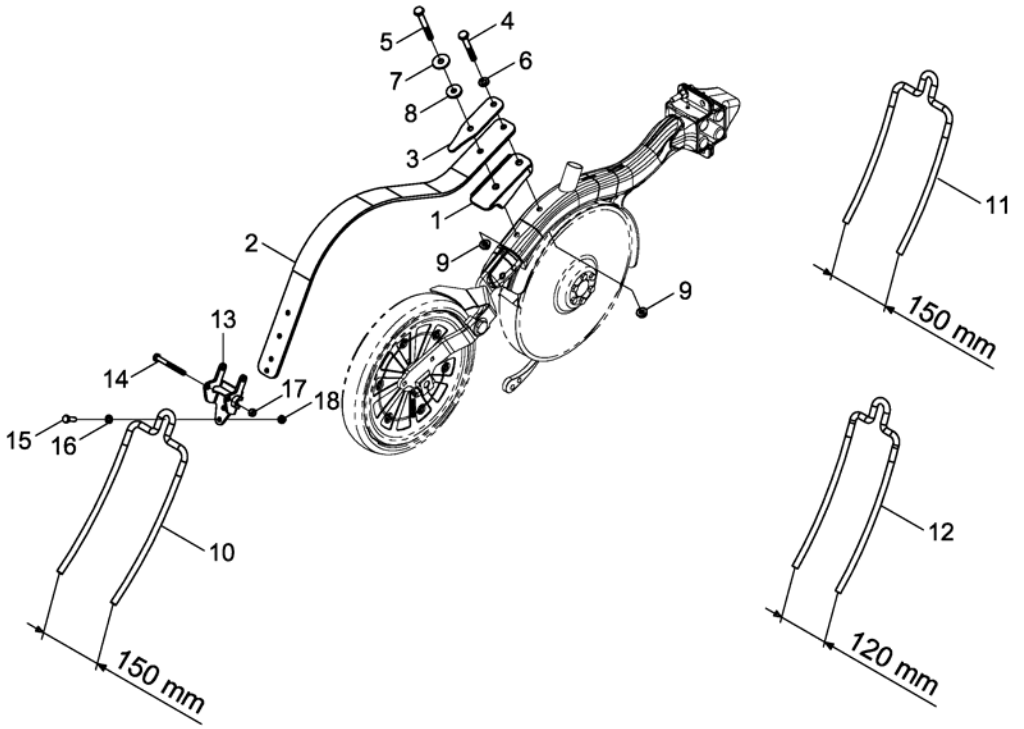

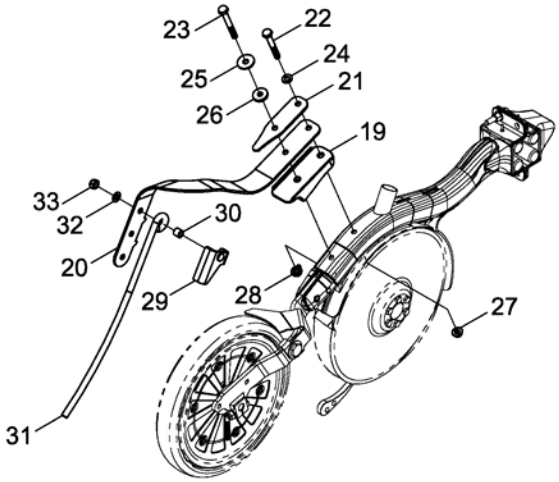

Striegeleinheit
links

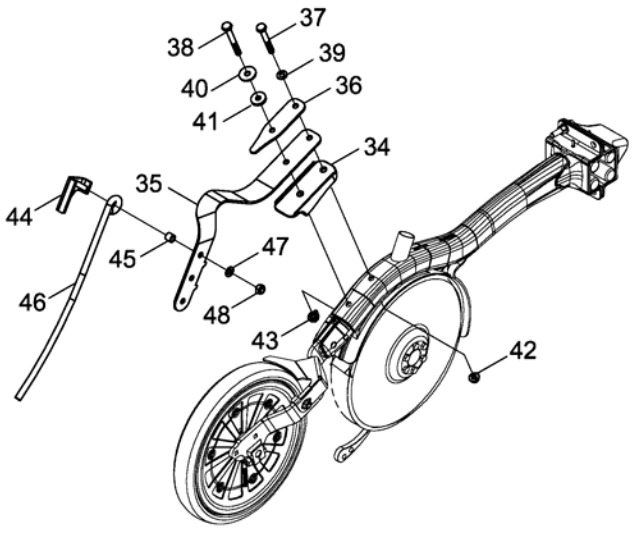

Striegeleinheit
rechts

E-Mail: info@horsch.com
Internet: www.horsch.com
Telefon: +49 (0)9431 7143-0
Telefax: +49 (0)9431 41346
HORSCH Maschinen GmbH
Sitzenhof 1, DE-92421 Schwandorf

Pos.	Bestell-Nr.	Kurzbezeichnung	DIN	Bezeichnung	Menge	Bemerkung
1	23046201			Zwischenstück Striegel	1	
2	23046202			Striegelblattfeder	1	
3	23046203			Verstärkungsblech Striegelfeder	1	
4	00360030	M 10 x 75	931	6 kt.- Schraube	1	
5	00360306	M 10 x 85	931	6 kt.- Schraube	1	
6	00370105	B 10,5	125	Scheibe	1	
7	00370117	R 11	440	Scheibe	1	
8	33600006	Ø 30 x 5		Gummiring	1	
9	00350835	M 10		Bundmutter	2	
10	23250303	150 mm		Striegelzinken	1	Reihenabstand 15 cm !
11	23112603	150 mm		Striegelzinken	1	Pronto NT !
12	23642501	120 mm		Striegelzinken	1	Reihenabstand 12,5cm !
13	23250700			Halteklammer Striegelzinken	1	
14	00360292	M 8 x 75	931	6 kt.- Schraube	1	
15	00360111	M 8 x 25	933	6 kt.- Schraube	1	
16	00370104	A 8,4	125	Scheibe	1	
17	00350057	M 8	985	Poly-Stop-Mutter	1	
18	00280428	M 8 x 1,25	986	Hutmutter	1	
19	23046201			Zwischenstück Striegel	1	
20	23046301			Striegelblattfeder links	1	
21	23046203			Verstärkungsblech Striegelfeder	1	
22	00360025	M 10 x 70	931	6 kt.- Schraube	1	
23	00360306	M 10 x 85	931	6 kt.- Schraube	1	
24	00370105	B 10,5	125	Scheibe	1	
25	00370117	R 11	440	Scheibe	1	
26	33600006	Ø 30 x 5		Gummiring	1	
27	00350835	M 10		Bundmutter	1	
28	23046302	M 10		Bundmutter m. Stift	1	
29	23251007			Klemmlasche links	1	
30	23251008	Ø 15 x 2.4 x 13		Buchse	1	
31	23251006			Striegelzinken außen	1	
32	00370105	B 10,5	125	Scheibe	1	
33	00350058	M 10	985	Poly-Stop-Mutter	1	
34	23046201			Zwischenstück Striegel	1	
35	23046801			Striegelblattfeder rechts	1	
36	23046203			Verstärkungsblech Striegelfeder	1	
37	00360025	M 10 x 70	931	6 kt.- Schraube	1	
38	00360306	M 10 x 85	931	6 kt.- Schraube	1	
39	00370105	B 10,5	125	Scheibe	1	
40	00370117	R 11	440	Scheibe	1	
41	33600006	Ø 30 x 5		Gummiring	1	
42	00350835	M 10		Bundmutter	1	
43	23046302	M 10		Bundmutter m. Stift	1	
44	23251103			Klemmlasche rechts	1	
45	23251008	Ø 15 x 2.4 x 13		Buchse	1	
46	23251006			Striegelzinken außen	1	
47	00370105	B 10,5	125	Scheibe	1	
48	00350058	M 10	985	Poly-Stop-Mutter	1	

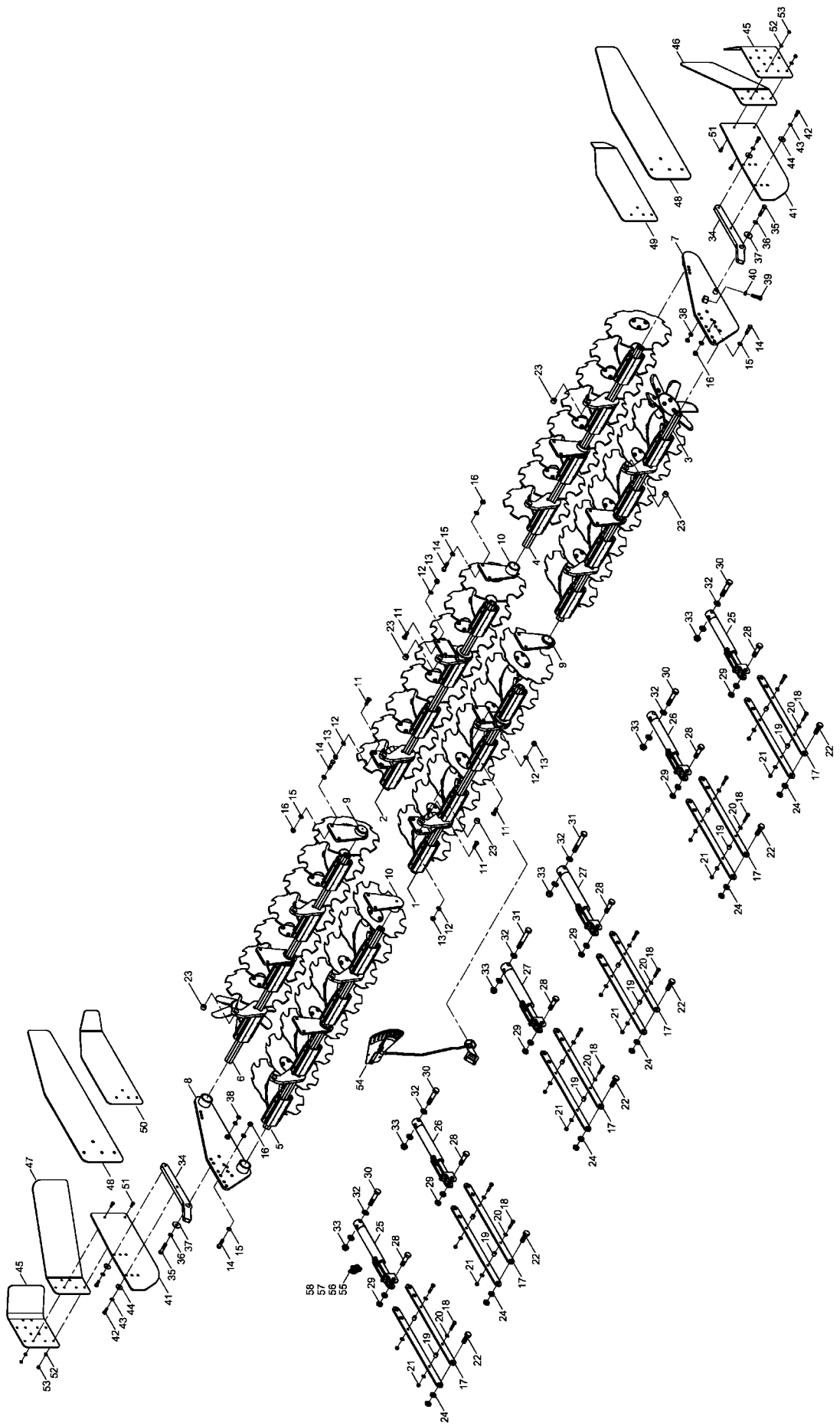

E-Mail: info@horsch.com
Internet: www.horsch.com

Telefon: +49 (0)9431 7143-0
Telefax: +49 (0)9431 41346

HORSCH Maschinen GmbH
Sitzenhof 1, DE-92421 Schwandorf

Pos.	Bestell-Nr.	Kurzbezeichnung	DIN	Bezeichnung	Menge	Bemerkung
1	23472800			Scheibenachse vorne	1	
2	23472900			Scheibenachse hinten	1	
3	23480900			Scheibenachse vorne links	1	
4	23481000			Scheibenachse hinten links	1	
5	23481900			Scheibenachse vorne rechts	1	
6	23480900			Scheibenachse hinten rechts	1	
7	23280300			Lagerbock links	1	
8	23280400			Lagerbock rechts	1	
9	23472500			Lagerbock gerade außen	2	
10	23473200			Lagerbock gerade innen	2	
11	00370262	M 16 x 50	7991	Senkkopfschraube	8	
12	00370108	B 17	125	Scheibe	8	
13	00350061	M 16	985	Poly-Stop-Mutter	8	
14	00360059	M 16 x 60	931	6 kt.- Schraube	28	
15	00370108	B 17	125	Scheibe	56	
16	00350061	M 16	985	Poly-Stop-Mutter	28	
17	23461701			Schubstange	12	
18	00360035	M 12 x 60	931	6 kt.- Schraube	12	
19	23470803	ø 21.3 x 4 x 21		Hülse	12	
20	00370106	B 13	125	Scheibe	24	
21	00350059	M 12	985	Poly-Stop-Mutter	12	
22	00360269	M 24 x 70	933	6 kt.- Schraube	12	
23	00230101	EG 32/24 x 20		Buchse	12	
24	00350080	M 24	439	6 kt.- Mutter	24	
25	00130191	DZ 50 x 30 x 225		Hyd.- Zylinder	2	
26	00130413	RZ 50 x 30 x 225		Hyd.- Zylinder	2	
27	00130412	RZ 60 x 32 x 225		Hyd.- Zylinder	2	
28	00360388	M 24 x 90	931	6 kt.- Schraube	6	
29	00350080	M 24	439	6 kt.- Mutter	12	
30	00360381	M 24 x 120	931	6 kt.- Schraube	4	
31	00360090	M 24 x 160	931	6 kt.- Schraube	2	
32	00370110	B 25	125	Scheibe	24	
33	00350065	M 24	985	Poly-Stop-Mutter	6	
34	23470802			Hebel	2	
35	00360252	M 16 x 75	931	6 kt.- Schraube	2	
36	00370108	B 17	125	Scheibe	2	
37	00370119	R 18	440	Scheibe	2	
38	00350022	M 16	439	6 kt.- Mutter	4	
39	00360152	M 16 x 60	933	6 kt.- Schraube	2	
40	00350022	M 16	439	6 kt.- Mutter	2	
41	23350503			Seitenschild vorne	2	
42	00360347	M 12 x 35 - 10.9	933	6 kt.- Schraube	4	
43	00170031	A 12	127	Federring	4	
44	00370118	R 14	440	Scheibe	4	
45	23350505			Seitenschild hinten	2	
46	95080926			Seitenschild Verl. hinten links	1	
47	95080925			Seitenschild Verl. hinten rechts	1	
48	23483703			Seitenschild hinten	2	
49	23269502			Seitenschild hinten links	1	
50	23269503			Seitenschild hinten rechts	1	

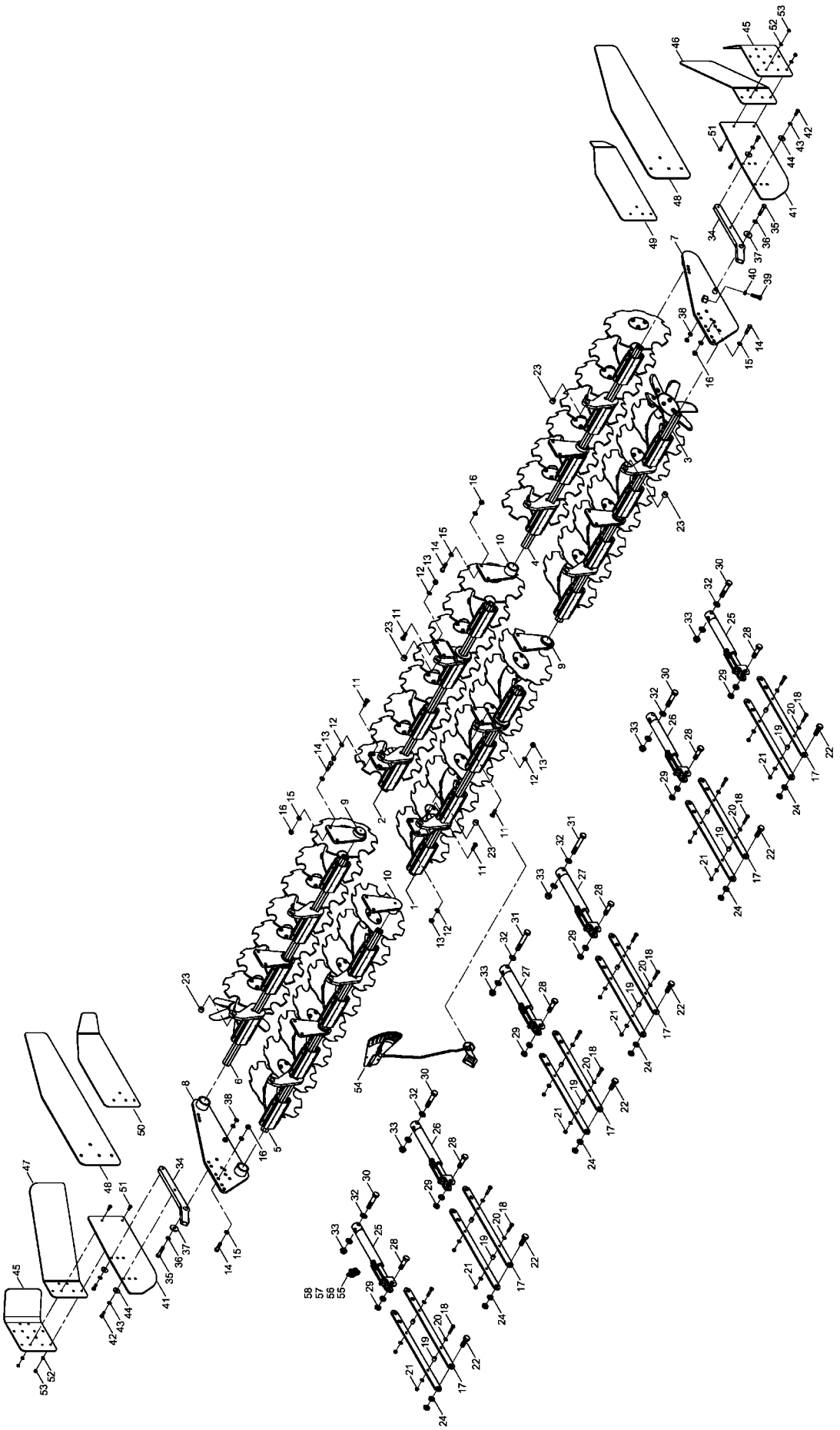

E-Mail: info@horsch.com
Internet: www.horsch.com

Telefon: +49 (0)9431 7143-0
Telefax: +49 (0)9431 41346

HORSCH Maschinen GmbH
Sitzenhof 1, DE-92421 Schwandorf

Pos.	Bestell-Nr.	Kurzbezeichnung	DIN	Bezeichnung	Menge	Bemerkung
51	00360120	M 10 x 30	933	6 kt.- Schraube	6	
52	00370105	B 10,5	125	Scheibe	12	
53	00350058	M 10	985	Poly-Stop-Mutter	6	
54	23499300			Stellungsanzeige kpl.	1	
55	00170165			Tiefenstopper Kit (7 Stopper)	6	
56	00170160	Alu 6 mm - blau		Tiefenstopper	6	
57	00170161	Alu 10 mm - rot		Tiefenstopper	6	
58	00170164	Alu 50 mm - silber		Tiefenstopper	6	

Disc Einheit links
23246100 (1)

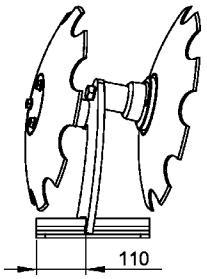

Disc Einheit links
Spatenscheibe rechts (2)
23247200

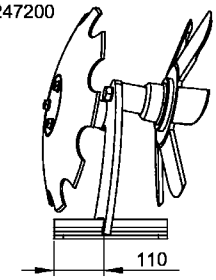

Disc Einheit rechts
23246200 (3)

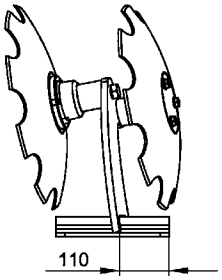

Disc Einheit rechts
Spatenscheibe links (4)

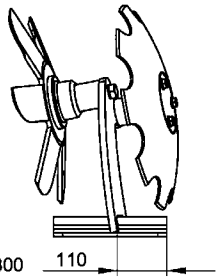

Disc Achse hinten rechts
23480900 (10)

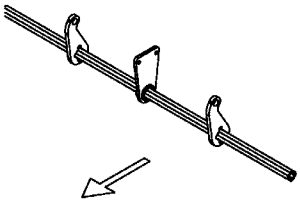

Disc Achse hinten Mitte
23472900 (6)

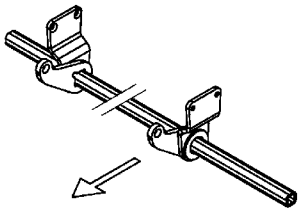

Disc Achse hinten links
23481000 (8)

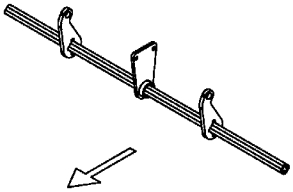

Discrahmen links
23246600

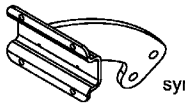

(11) symmetrisch

Discrahmen rechts
23246500

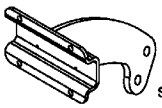

(12) symmetrisch

Disc Achse vorne rechts
23481900 (9)

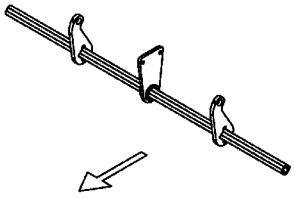

Disc Achse vorne Mitte
23472800 (5)

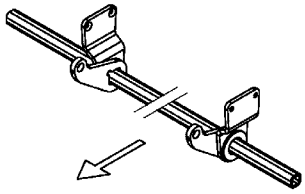

Disc Achse vorne links
23480900 (7)

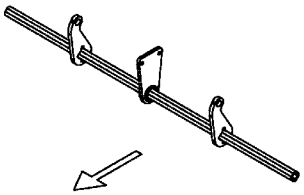

Sechscheibe gezackt
23246102 (4 mm) (13)
23246106 (6 mm) (14)

Spatenscheibe links
00310892 (15)

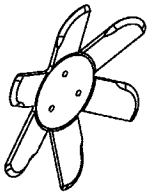

Abbildung: Disc Einheit links

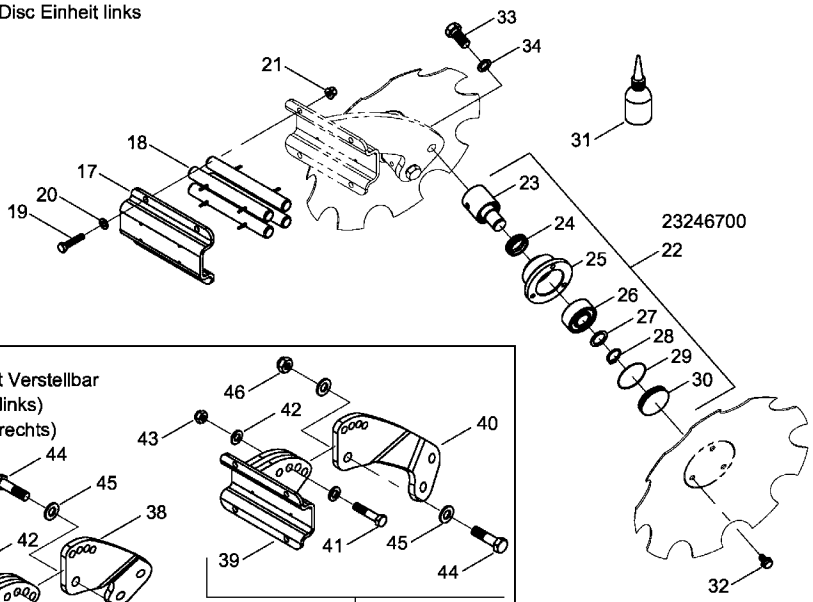

Spatenscheibe rechts
00310893 (16)

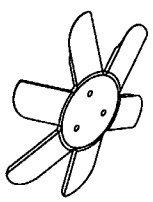

Disc Einheit Verstellbar
23295400 (links)
23295500 (rechts)

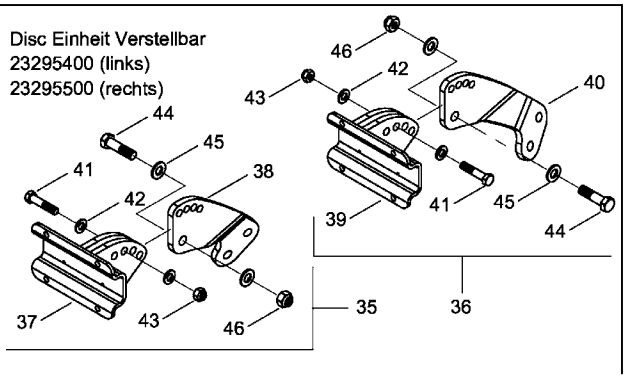

E-Mail: info@horsch.com
Internet: www.horsch.com
Telefon: +49 (0)9431 7143-0
Telefax: +49 (0)9431 41346
HORSCH Maschinen GmbH
Sitzenhof 1, DE-92421 Schwandorf

Pos.	Bestell-Nr.	Kurzbezeichnung	DIN	Bezeichnung	Menge	Bemerkung
1	23246100			Disc Einheit li. kpl.	11	
2	23247200			Disc Einheit li. Spatens. re. kpl.	1	
3	23246200			Disc Einheit re. kpl.	11	
4	23247300			Disc Einheit re. Spatens. li. kpl.	1	
5	23472800			Disc Achse vorne Mitte	1	
6	23472900			Disc Achse hinten Mitte	1	
7	23480900			Disc Achse vorne links	1	
8	23481000			Disc Achse hinten links	1	
9	23481900			Disc Achse vorne rechts	1	
10	23480900			Disc Achse hinten rechts	1	
11	23246600			Disc Rahmen links	12	
12	23246500			Disc Rahmen rechts	12	
13	23246102	ø 460 x 4		Sechscheibe gezackt	46	
14	23246106	ø 460 x 6		Sechscheibe gezackt	46	
15	00310892	ø 460 x 8		Spatenscheibe links	1	
16	00310893	ø 460 x 8		Spatenscheibe rechts	1	
17	23350603			Klemmplatte	24	
18	00200167	ø 28 x 240		Gummischnur	96	
19	00360461	M 12 x 60 - 10.9	933	6 kt.- Schraube	96	
20	00370106	B 13	125	Scheibe	96	
21	00350084	M 12 - 10		Bundmutter	96	
22	23246700			Lagereinheit kpl.	48	
23	23246701			Achsstummel	1	
24	00270365	ø 30 - CL 5210 NBR 1		Gleitringdichtung	1	
25	23246101			Radnabe	1	
26	00240164	3306		Schrägkugellager	1	
27	00230059	ø 30 x 42 x 2		Paßscheibe	1	
28	00658581	ø 30 x 2		Sicherungsring	1	
29	00260182	ø 70 x 1.5 NBR		O-Ring	1	
30	23246104			Dichtkappe	1	
31	00390122	Unisyn CLP 220 - 0.5 Liter		Schmieröl	1	
32	00360414	M 12 x 20 - 10.9	158	6 kt.- Schraube	3	
33	00360468	M 20 x 45 - 10.9	933	6 kt.- Schraube	2	
34	00370472	ø 20		Sperrkantscheibe	2	
35	23295400			Disc Rahmen links Verstellb. kpl.	2	
36	23295500			Disc Rahmen rechts Verstellb. kpl.	2	
37	23295600			Disc Rahmen links Verstellbar	2	
38	23295401			Stellblech links	2	
39	23295700			Disc Rahmen rechts Verstellbar	2	
40	23295501			Stellblech rechts	2	
41	00360252	M 16 x 75	931	6 kt.- Schraube	4	
42	00370108	B 17	125	Scheibe	8	
43	00350061	M 16	985	Poly-Stop-Mutter	4	
44	00360170	M 20 x 75	931	6 kt.- Schraube	4	
45	00370109	B 21	125	Scheibe	8	
46	00350063	M 20	985	Poly-Stop-Mutter	4	

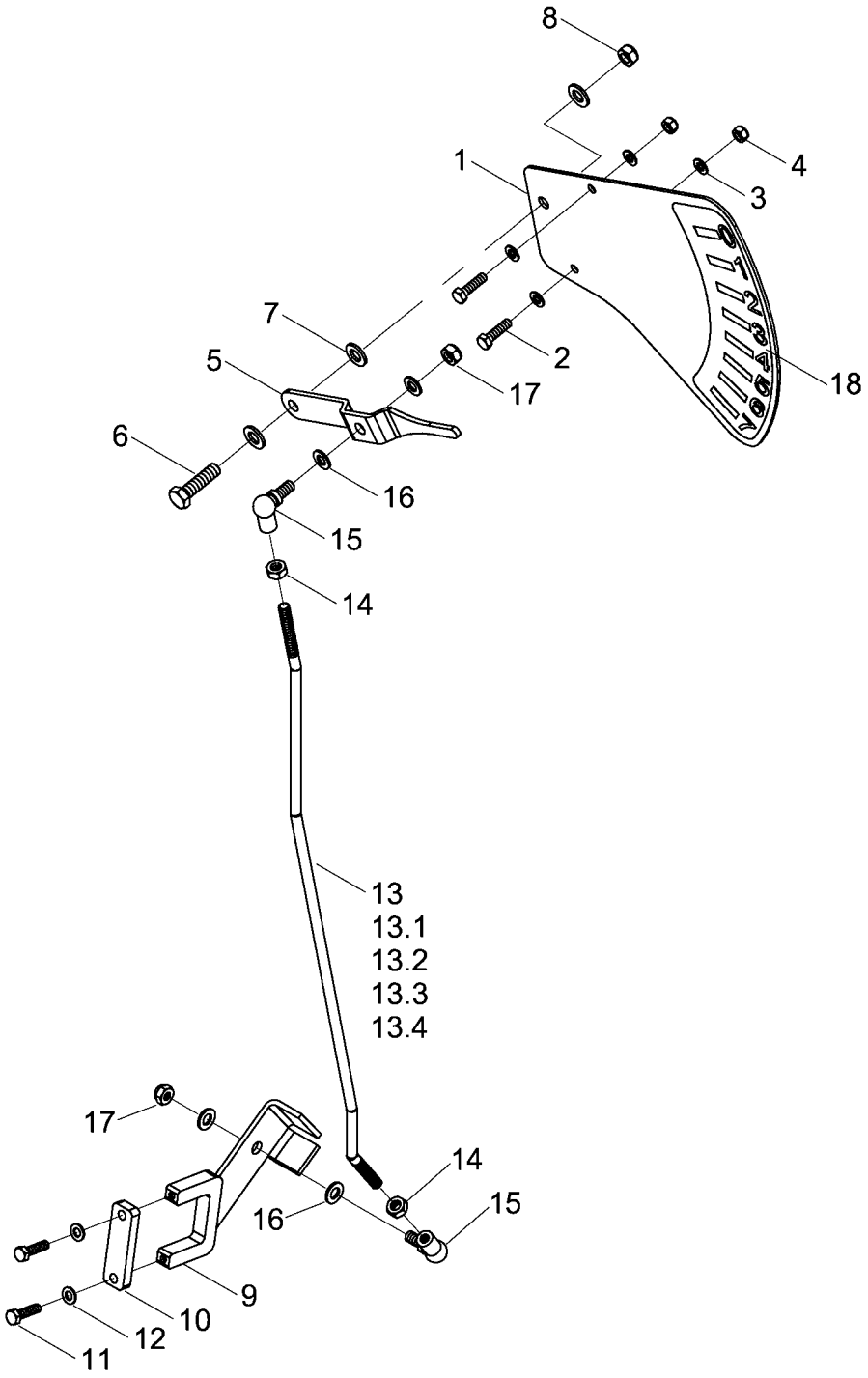

E-Mail: info@horsch.com
Internet: www.horsch.com
Telefon: +49 (0)9431 7143-0
Telefax: +49 (0)9431 41346
HORSCH Maschinen GmbH
Sitzenhof 1, DE-92421 Schwandorf

Pos.	Bestell-Nr.	Kurzbezeichnung	DIN	Bezeichnung	Menge	Bemerkung
1	23499301			Anzeigetafel	1	
2	00360112	M 8 x 30	933	6 kt.- Schraube	2	
3	00370104	A 8,4	125	Scheibe	4	
4	00350057	M 8	985	Poly-Stop-Mutter	2	
5	23499302			Zeiger	1	
6	00360135	M 12 x 45	933	6 kt.- Schraube	1	
7	00370106	B 13	125	Scheibe	3	
8	00350059	M 12	985	Poly-Stop-Mutter	1	
9	23263300			Hebel	1	
10	23499303			Gegenplatte	1	
11	00360224	M 8 x 30	933	6 kt.- Schraube	2	
12	00370104	A 8,4	125	Scheibe	2	
13	23499304			Schubstange 3-4 DC	1	
13.1	23499305			Schubstange 3-4 DC	1	
13.2	23499306			Schubstange 6 DC	1	
13.3	23499307			Schubstange 6 DC	1	
13.4	23499308			Schubstange 6 DC	1	
14	00350009	M 10	934	6 kt.- Mutter	2	
15	00110806	M 10		Winkelgelenk	2	
16	00370105	B 10,5	125	Scheibe	4	
17	00350058	M 10	985	Poly-Stop-Mutter	2	
18	00380347			Aufkleber Anzeigescala	1	

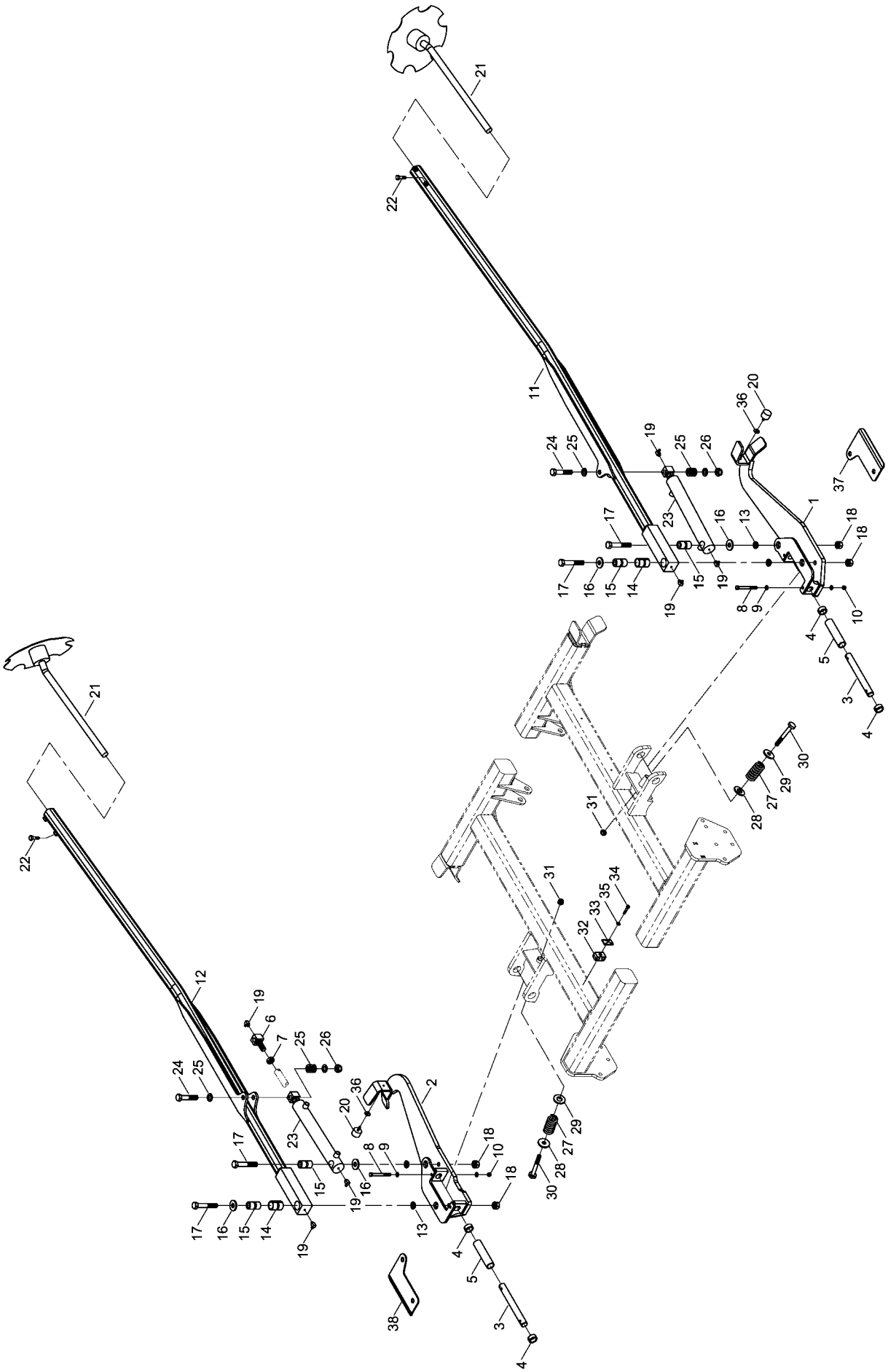

E-Mail: info@horsch.com
Internet: www.horsch.com
Telefon: +49 (0)9431 7143-0
Telefax: +49 (0)9431 41346
HORSCH Maschinen GmbH
Sitzenhof 1, DE-92421 Schwandorf

Pos.	Bestell-Nr.	Kurzbezeichnung	DIN	Bezeichnung	Menge	Bemerkung
1	23473400			Spuranreißerhalter li.	1	
2	23473500			Spuranreißerhalter re.	1	
3	23471603	ø 30 x 270		Bolzen	2	
4	00230215	EG 40/30 x 20		Buchse	4	
5	23461801	ø 38 x 3.2 x 155		Distanzbuchse	2	
6	23471604	ø 20 - M 22 x 1.5		Zylinderauge	2	
7	00350141	M 22 x 1.5	439	6 kt.- Mutter	2	
8	00360242	M 10 x 120	931	6 kt.- Schraube	4	
9	00370105	B 10,5	125	Scheibe	8	
10	00350058	M 10	985	Poly-Stop-Mutter	4	
11	23481100			Spuranreißerarm li.	1	
12	23481200			Spuranreißerarm re.	1	
13	00370485	ø 20.5		Limes-Ring	4	
14	00230137	EG 42/35 x 59		Buchse	2	
15	23471601			Lagerbuchse	4	
16	23471602	ø 50 x 20 x 5		Scheibe	4	
17	00360186	M 20 x 1.5 x 120 - 10.9	960	6 kt.- Schraube	4	
18	00310895	M 20 x 1.5 - 10.9	74361	Bundmutter	4	
19	00370312	H 3 - M 8 x 1 - 90°		Schmiernippel	6	
20	00200017	ø 40 x 28 - M 8 x 23		Gummipuffer	2	
21	33610400	ø 360 mm		Spuranreißerscheibe kpl.	2	
22	00360133	M 12 x 35	933	6 kt.- Schraube	4	
23	00130192	DZ 50 x 30 x 300		Hyd.- Zylinder	2	
24	00360074	M 20 x 100	931	6 kt.- Schraube	2	
25	00370109	B 21	125	Scheibe	12	
26	00350063	M 20	985	Poly-Stop-Mutter	2	
27	00170002	ø 8 x 40 x 90		Druckfeder	2	
28	00370119	R 18	440	Scheibe	2	
29	00370438	ø 33	126	Scheibe	6	
30	00360514	M 16 x 140		Sonderschraube	2	
31	00350061	M 16	985	Poly-Stop-Mutter	2	
32	00100350	RBP 215 - DN 8		Rohrschelle	4	
33	00100349	DP-B2		Deckplatte	4	
34	00360007	M 8 x 45	931	6 kt.- Schraube	4	
35	00370104	A 8,4	125	Scheibe	4	
36	00370116	R 9	440	Scheibe	6	
37	23471605			Veschleißblech links	1	
38	23471606			Veschleißblech rechts	1	

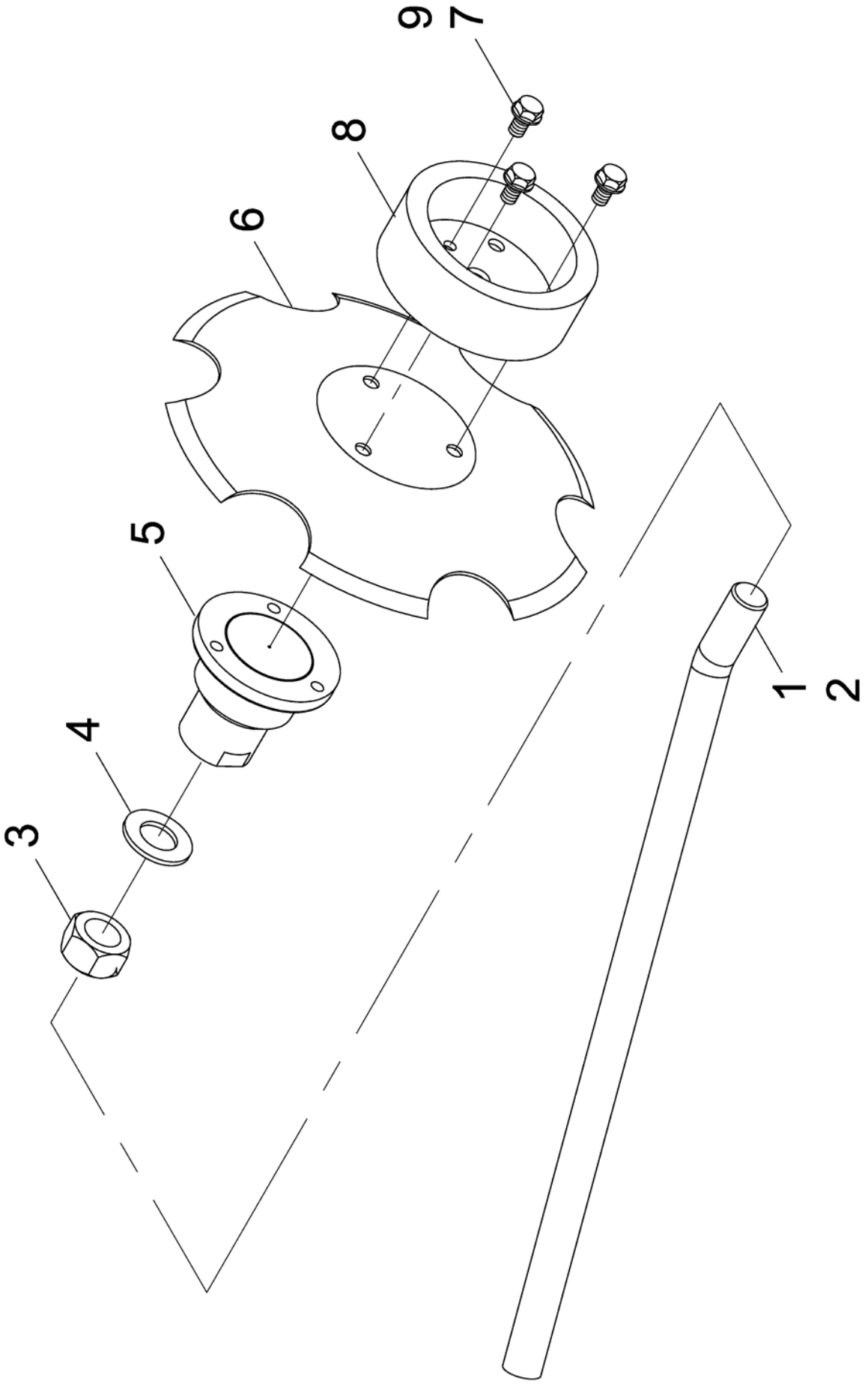

E-Mail: info@horsch.com
Internet: www.horsch.com
Telefon: +49 (0)9431 7143-0
Telefax: +49 (0)9431 41346
HORSCH Maschinen GmbH
Sitzenhof 1, DE-92421 Schwandorf

Pos.	Bestell-Nr.	Kurzbezeichnung	DIN	Bezeichnung	Menge	Bemerkung
-	23687400	Ø 360 x 700 lg.		Spuranreißerscheibe kurz kpl.	-	
-	23687500	Ø 360 x 1090 lg.		Spuranreißerscheibe lang kpl.	-	
1	23687401	700 lg.		Sechwelle kurz	1	
2	23687501	1090 lg.		Sechwelle lang	1	
3	00350017	M 30	934	6 kt.- Mutter	1	
4	00370111	B 31	125	Scheibe	1	
5	23687300			Lagerstummeleinheit kpl.	1	
6	00311124	Ø 360 mm gezackt (GLRD)		Spuranreisserscheibe	1	
7	00360414	M 12 x 20	158	6 kt.- Schraube	3	
8	23687600			Spuranreißergewicht	1	Zusatzausstattung !
9	00360759	M 12 x 30	158	6 kt.- Schraube	3	Bei Spuranreißergewicht !

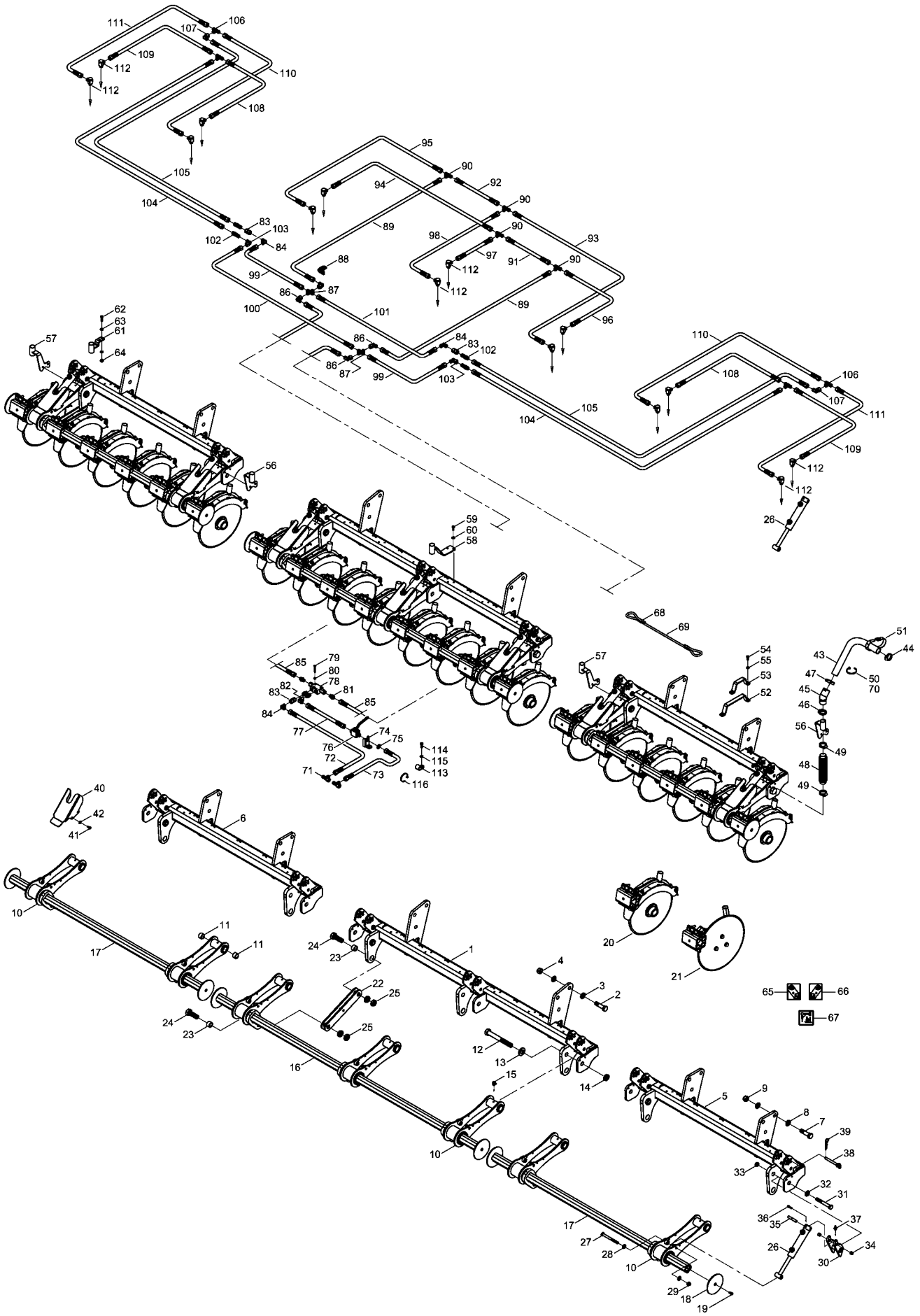

E-Mail: info@horsch.com
Internet: www.horsch.com
Telefon: +49 (0)9431 7143-0
Telefax: +49 (0)9431 41346
HORSCH Maschinen GmbH
Sitzenhof 1, DE-92421 Schwandorf

Pos.	Bestell-Nr.	Kurzbezeichnung	DIN	Bezeichnung	Menge	Bemerkung
1	23282000			Rahmen Mitte	1	
2	00360170	M 20 x 75	931	6 kt.- Schraube	6	
3	00370109	B 21	125	Scheibe	12	
4	00350063	M 20	985	Poly-Stop-Mutter	6	
5	23282100			Rahmen li. Düngersystem	1	
6	23282100			Rahmen re. Düngersystem	1	
7	00360170	M 20 x 75	931	6 kt.- Schraube	12	
8	00370109	B 21		Scheibe	24	
9	00350063	M 20	985	6 kt.- Mutter	12	
10	23282200			Hebel Achse	6	
11	00230101	EG 32/24 x 20		Buchse	14	
12	00360401	M 24 x 190 - 10.9	931	6 kt.- Schraube	7	
13	00370110	B 25	125	Scheibe	7	
14	00350080	M 24	439	6 kt.- Mutter	7	
15	00370312	H 3 - M 8 x 1 - 90°		Schmiernippel	7	
16	23282300			Achse Düngerschare mi.	1	
17	23282400			Achse Düngerschare li/re	2	
18	23298600			Deckel Düngerschiene	6	
19	00370356	M 8 x 20	912	Zyl.- Schraube	6	
20	23283000			PPF Düngeschar Doppelscheibe kpl.	20	
21	23505000			PPF Düngeschar Einscheibe kpl.	20	
22	23281902			Parallelhebel	14	
23	00230101	EG 32/24 x 20		Buchse	14	
24	00360269	M 24 x 70	933	6 kt.- Schraube	14	
25	00350080	M 24	934	6 kt.- Mutter	28	
26	23282700	DZ 32 x 20 x 60		Hyd.- Zylinder	7	
27	00360472	M 12 x 130 - 10.9	931	6 kt.- Schraube	7	
28	00370106	B 13	125	Scheibe	14	
29	00350010	M 12	985	Poly-Stop-Mutter	7	
30	23282500			Zylinderhebel	7	
31	00360355	M 16 x 120 - 10.9	931	6 kt.- Schraube	7	
32	00370108	B 17	125	Scheibe	7	
33	00350022	M 16	934	6 kt.- Mutter	7	
34	00230216	EG 16/12 x 11.5		Buchse	14	
35	23281901	ø 12 x 71		Bolzen	7	
36	00360469	M 6 x 25 - 10.9	933	6 kt.- Schraube	7	
37	00370093	H 1 - M 8 x 1		Schmiernippel	7	
38	23282600			Verstellbolzen	7	
39	00170046	Gr. 4 - einfach		Federstecker	7	
40	23281903			Schutzblech	7	
41	00360109	M 8 x 16	933	6 kt.- Schraube	28	
42	00370104	A 8,4	125	Scheibe	28	
43	00608117	48.00 LW 30 x 60 m		Truflex-Schlauch	1	
44	00190043	ø 25 - 40		Schlauchschelle	20	
45	00190189			Schlauchmuffe gebogen	20	
46	00210237	R 37 - 41 schwarz		Schlauch-Clip	20	
47	00210238	R 40 - 45 mittelgrau		Schlauch-Clip	20	
48	00160061			Faltenbalg PPF	20	
49	00190051	ø 30 x 45 - V2A		Schlauchschelle	40	
50	00190254			Kabelbinder rot	2	

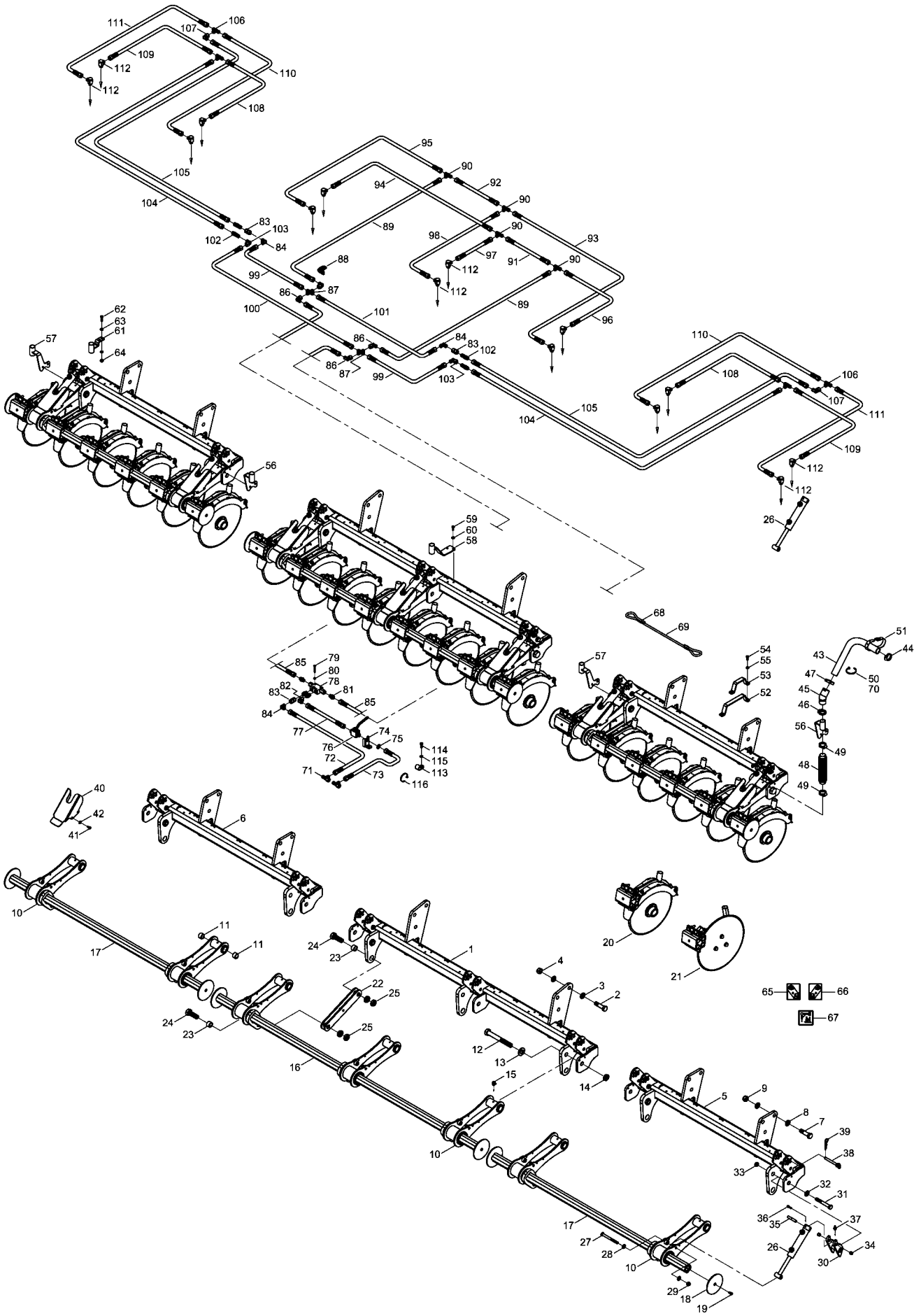

E-Mail: info@horsch.com
Internet: www.horsch.com
Telefon: +49 (0)9431 7143-0
Telefax: +49 (0)9431 41346
HORSCH Maschinen GmbH
Sitzenhof 1, DE-92421 Schwandorf

Pos.	Bestell-Nr.	Kurzbezeichnung	DIN	Bezeichnung	Menge	Bemerkung
51	00200100	500 x 20 x 2.1		Schnallriemen	2	
52	23281904	4 x 4		Halter Düngeschlauch	2	
53	23281905	2 x 2		Halter Düngeschlauch	2	
54	00360110	M 8 x 20	933	6 kt.- Schraube	8	
55	00370104	A 8,4	125	Scheibe	8	
56	23283400			Halter Faltenbalg links 2009	3	
57	23283500			Halter Faltenbalg rechts 2009	3	
58	23283600			Halter Faltenbalg Mitte 2009	10	
59	00360110	M 8 x 20	933	6 kt.- Schraube	32	
60	00370104	A 8,4	125	Scheibe	32	
61	23283700			Halter Faltenbalg PPF Flügel	4	
62	00360112	M 8 x 30	933	6 kt.- Schraube	8	
63	00370104	A 8,4	125	Scheibe	16	
64	00350057	M 8	985	6 kt.- Mutter	8	
65	00380941			Aufkleber Bedienung	3	
66	00380942			Aufkleber Bedienung	3	
67	00380943			Aufkleber Bedienung	1	
68	00200161	ø 10 mm		Würgeklemme f. Expandergummi	8	
69	00200099	ø 10 x 1500 lg.		Expandergummi	2	
70	00190017	T 150 - R 363 x 7.8		Kabelbinder	40	
71	00100037	EVL 12 L		Einstellbare L-Verschraubung	2	
72	00120712	2SC DN 8 A05-A05 700 lg.		Hyd.- Schlauch	1	
73	00120616	2SC DN 8 A05-A05 360 lg.		Hyd.- Schlauch	1	
74	23261601			Halteblech	1	
75	00230042	ø 20 x 28 x 1		Paßscheibe	1	
76	00110010	BK 12 L - M 18 x 1.5		Absperrhahn	1	
77	00120623	2SC DN 8 A05-A05 300 lg.		Hyd.- Schlauch	1	
78	00110223	90° - 3/8"		Sperrventil doppelt	1	
79	00360319	M 6 x 45	931	6 kt.- Schraube	1	
80	00370103	A 6,4	125	Scheibe	1	
81	00100312	GE 12 L - R 3/8" - ED		Gerade Verschraubung	4	
82	00100055	EVW 12 L		Einstellbare W-Verschraubung	1	
83	00100342	GZ 12 L		Verbindungsstück	3	
84	00100219	W 12 L		Winkelverschraubung	3	
85	00120623	2SC DN 8 A05-A05 300 lg.		Hyd.- Schlauch	2	
86	00100055	EVW 12 L		Einstellbare W-Verschraubung	4	
87	00100134	K 12 L		K-Verschraubung	2	
88	23271101			Halteblech K-Verschraubung	2	
89	00120707	2SC DN 8 A05-A05 420 lg.		Hyd.- Schlauch	2	
90	00100189	T 12 L		T-Verschraubung	4	
91	00120702	2SC DN 8 A05-A05 500 lg.		Hyd.- Schlauch	1	
92	00120616	2SC DN 8 A05-A05 360 lg.		Hyd.- Schlauch	1	
93	00120624	2SC DN 8 A05-A05 1300 lg.		Hyd.- Schlauch	1	
94	00120710	2SC DN 8 A05-A05 1050 lg.		Hyd.- Schlauch	1	
95	00120672	2SC DN 8 A05-A05 750 lg.		Hyd.- Schlauch	1	
96	00120697	2SC DN 8 A05-A05 650 lg.		Hyd.- Schlauch	1	
97	00120615	2SC DN 8 A05-A05 260 lg.		Hyd.- Schlauch	1	
98	00120656	2SC DN 8 A05-A05 380 lg.		Hyd.- Schlauch	1	
99	00120755	2SC DN 8 A05-A05 320 lg.		Hyd.- Schlauch	2	
100	00120663	2SC DN 8 A05-A05 1100 lg.		Hyd.- Schlauch	1	

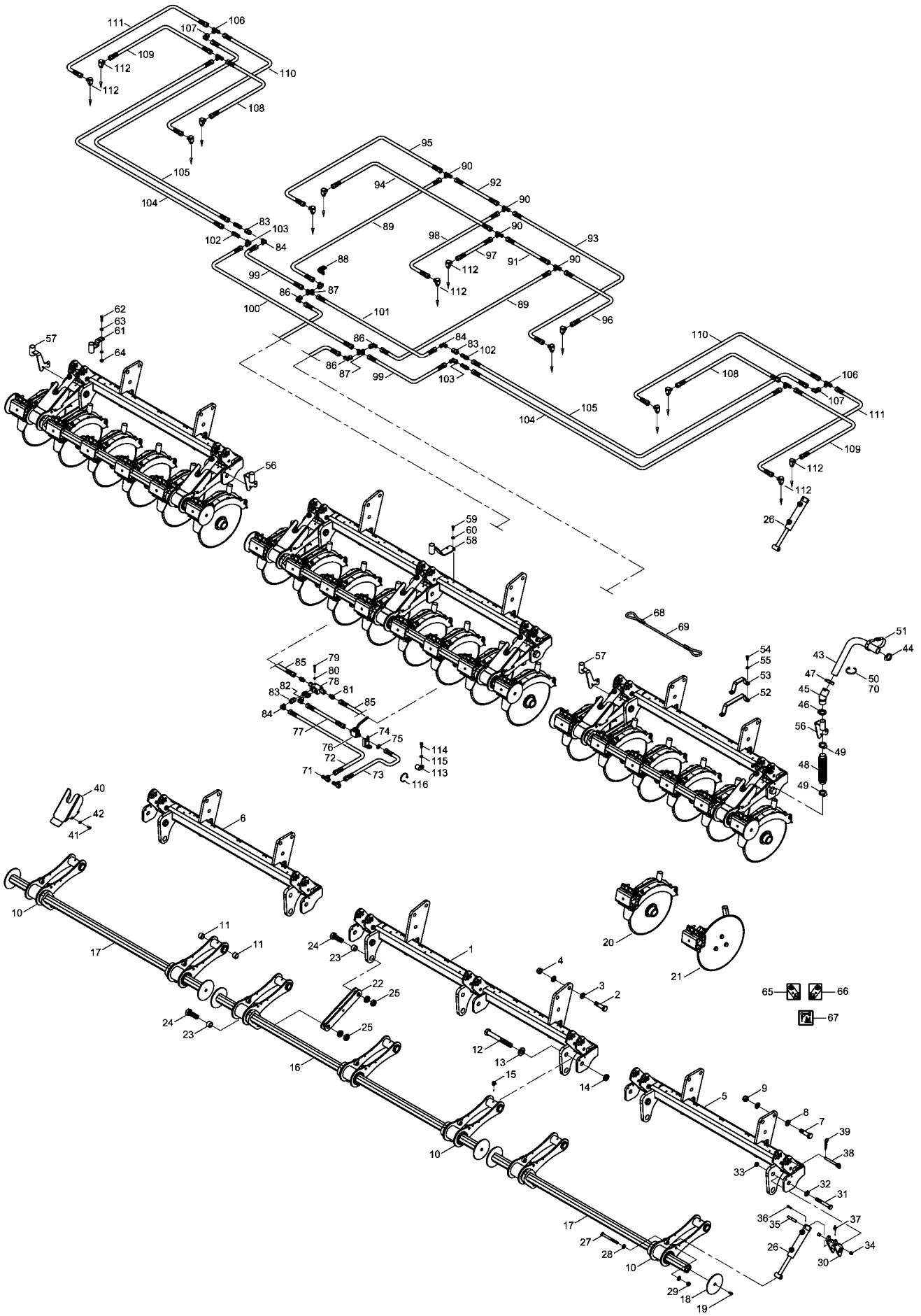

E-Mail: info@horsch.com
Internet: www.horsch.com
Telefon: +49 (0)9431 7143-0
Telefax: +49 (0)9431 41346
HORSCH Maschinen GmbH
Sitzenhof 1, DE-92421 Schwandorf

Pos.	Bestell-Nr.	Kurzbezeichnung	DIN	Bezeichnung	Menge	Bemerkung
101	00120710	2SC DN 8 A05-A05 1050 lg.		Hyd.- Schlauch	1	
102	00100172	SV 12 L - M 18 x 1,5		Schottverschraubung	4	
103	00100055	EVW 12 L		Einstellbare W-Verschraubung	4	
104	00120647	2SC DN 8 A05-A05 1900 lg.		Hyd.- Schlauch	2	
105	00120637	2SC DN 8 A05-A05 2200 lg.		Hyd.- Schlauch	2	
106	00100189	T 12 L		T-Verschraubung	4	
107	00100055	EVW 12 L		Einstellbare W-Verschraubung	2	
108	00120656	2SC DN 8 A05-A05 380 lg.		Hyd.- Schlauch	2	
109	00120709	2SC DN 8 A05-A05 1250 lg.		Hyd.- Schlauch	2	
110	00120621	2SC DN 8 A05-A05 940 lg.		Hyd.- Schlauch	2	
111	00120620	2SC DN 8 A05-A05 900 lg.		Hyd.- Schlauch	2	
112	00100181	SWVE 12 PL - R 3/8" - ED		Schwenkverschraubung	14	
113	00190028	RSGU 25/20		Rohrschelle	2	
114	00360111	M 8 x 25	933	6 kt.- Schraube	2	
115	00370104	A 8,4	125	Scheibe	2	
116	00190254	T 18 - L 203 x 2.4 rot		Kabelbinder	2	

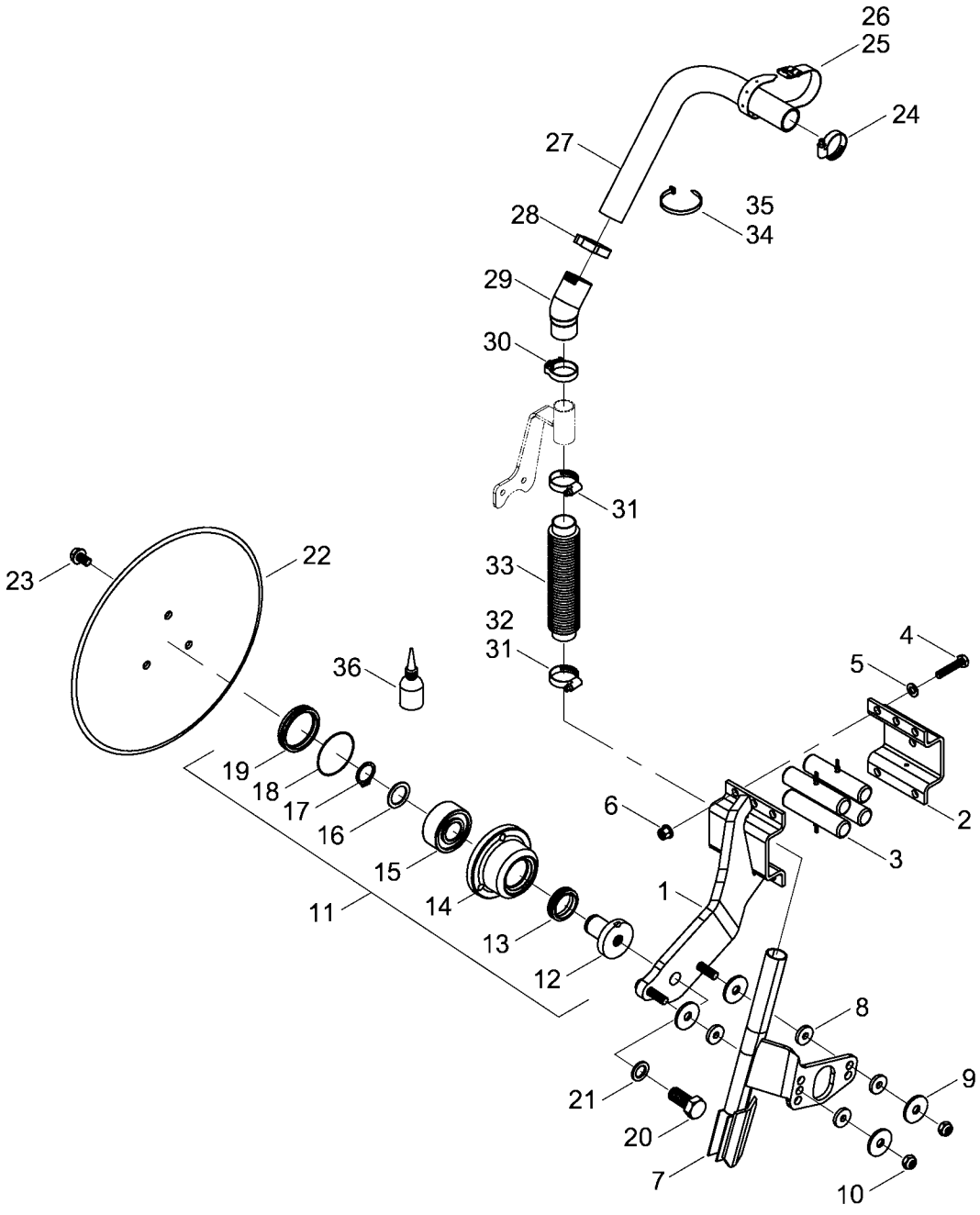

E-Mail: info@horsch.com
Internet: www.horsch.com
Telefon: +49 (0)9431 7143-0
Telefax: +49 (0)9431 41346
HORSCH Maschinen GmbH
Sitzenhof 1, DE-92421 Schwandorf

Pos.	Bestell-Nr.	Kurzbezeichnung	DIN	Bezeichnung	Menge	Bemerkung
1	23298700			Scharkörper	1	
2	23283001			Halteblech	1	
3	00200166	ø 28 x 120		Gummischnur	4	
4	00360238	M 10 x 55	933	6 kt.- Schraube	4	
5	00370105	B 10,5	125	Scheibe	4	
6	00350106	M 10 - 10.		Bundmutter	4	
7	23298800			Saatrohr	1	
8	23505002	ø 30 x 5		Gummiring	6	
9	00370628	R 14		Scheibe	8	
10	00350059	M 12	985	Poly-Stop-Mutter	2	
11	35115400			Lagerstummeleinheit kpl.	1	
12	35115401			Achsstummel	1	
13	00270365	ø 30		Gleitringdichtung	1	
14	23246101			Radnabe GLRD	1	
15	00240164	3306		Schrägkugellager	1	
16	00230059	ø 30 x 42 x 2		Paßscheibe	1	
17	00658581	ø 30 x 2	471	Sicherungsring	1	
18	00260182	ø 70 x 1.5 NBR		O-Ring	1	
19	23246104			Dichtkappe GLRD	1	
20	00360468	M 20 x 45 - 10.9	933	6 kt.- Schraube	1	
21	00370472	ø 20		Sperrkantscheibe	1	
22	00311025	ø 380 x 5		Sechscheibe	1	
23	00360414	M 12 x 20 - 10.9	158	6 kt.- Schraube	3	
24	00190043	ø 25 - 40		Schlauchschelle	NB	
25	00200088	360 x 20 x 2.1		Schnallriemen	NB	
26	00200100	500 x 20 x 2.1		Schnallriemen	NB	
27	00608117	48.00 LW 30		Truflex-Schlauch	NB	
28	00210238	R 40 - 45 mittelgrau		Schlauch-Clip	NB	
29	00190189			Schlauchmuffe gebogen	NB	
30	00210237	R 37 - 41 schwarz		Schlauch-Clip	NB	
31	00190051	ø 30 x 45 - V2A		Schlauchschelle	NB	
32	00190043	ø 25 - 40		Schlauchschelle	NB	
33	00160061			Faltenbalg PPF	NB	
34	00190016	T 50 - L 360 x 4.8		Kabelbinder	NB	
35	00190254	T 18 - L 203 x 2.4 rot		Kabelbinder	NB	
36	00390122	Unisyn CLP 0,05 Ltr.		Renolin-Öl	1	

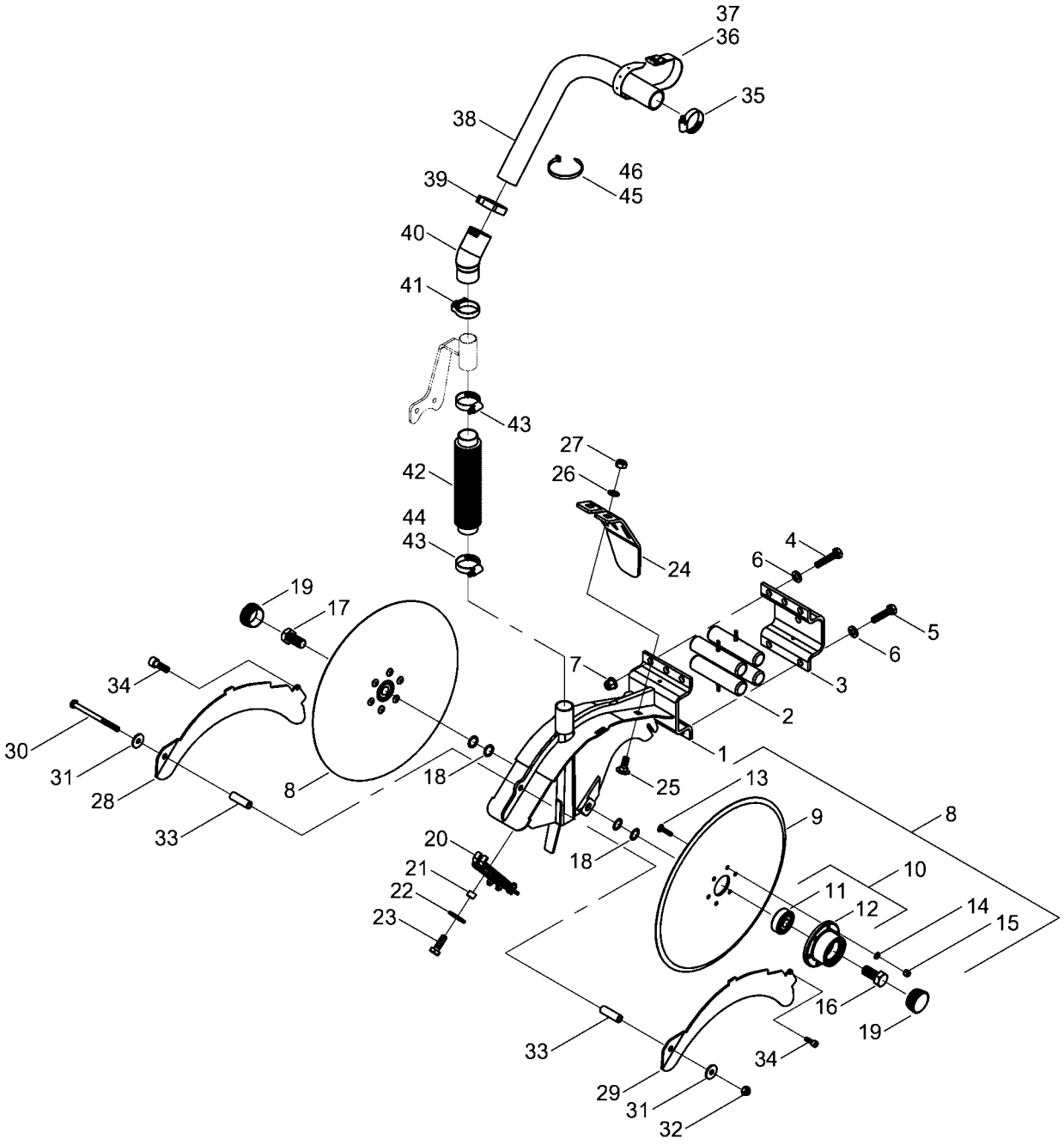

E-Mail: info@horsch.com
Internet: www.horsch.com
Telefon: +49 (0)9431 7143-0
Telefax: +49 (0)9431 41346
HORSCH Maschinen GmbH
Sitzenhof 1, DE-92421 Schwandorf

Pos.	Bestell-Nr.	Kurzbezeichnung	DIN	Bezeichnung	Menge	Bemerkung
1	23283100			Scharkörper PPF	1	
2	00200166	ø 28 x 120		Gummischnur	4	
3	23283001			Gegenplatte	1	
4	00360128	M 10 x 50	933	6 kt.- Schraube	2	
5	00360123	M 10 x 45	933	6 kt.- Schraube	2	
6	00370105	B 10,5	125	Scheibe	4	
7	00350106	M 10 - 10		Bundmutter	4	
8	24156100	ø 350 x 4		Sech kpl. mit Lager	2	
9	00310914	ø 350 x 4		Sechscheibe	2	
10	24155500			Flanschlager kpl.	2	
11	00240199			Lager für Sech	2	
12	24155501			Lagerschale	2	
13	00360621	M 6 x 25		Linsenflanschraube	12	
14	00370103	A 6,4	125	Scheibe	12	
15	00350105	M 6	982	6 kt.- Mutter	12	
16	00360177	M 16 x 1.5 x 34 - rechts	961	6 kt.- Schraube	1	
17	00360178	M 16 x 1.5 x 34 - links	961	6 kt.- Schraube	1	
18	00230103	ø 16 x 22 x 1		Paßscheibe	8	
19	00200179	ø 42		Verschlußkappe	2	
20	23283200			Abstreifer HM gefedert kpl. PPF	1	
21	23240302			Buchse	1	
22	00370117	R 11	440	Scheibe	1	
23	00360120	M 10 x 30	933	6 kt.- Schraube	1	
24	23283002			Schutzhaube	1	
25	00370495	M 10 x 25 - 4 kt.		Zyl.- Flachrundschraube	2	
26	00370105	B 10,5	125	Scheibe	2	
27	00350058	M 10	985	Poly-Stop-Mutter	2	
28	23283003			Schutzblech links	1	
29	23283004			Schutzblech rechts	1	
30	00360233	M 8 x 110	931	6 kt.- Schraube	1	
31	00370116	R 9	440	Scheibe	2	
32	00350057	M 8	985	Poly-Stop-Mutter	1	
33	23283005			Hülse	2	
34	00370211	M 6 x 12	912	Zyl.- Schraube	2	
35	00190043	ø 25 - 40		Schlauchschelle	NB	
36	00200088	360 x 20 x 2.1		Schnallriemen	NB	
37	00200100	500 x 20 x 2.1		Schnallriemen	NB	
38	00608117	48.00 LW 30		Truflex-Schlauch	NB	
39	00210238	R 40 - 45 mittelgrau		Schlauch-Clip	NB	
40	00190189			Schlauchmuffe gebogen	NB	
41	00210237	R 37 - 41 schwarz		Schlauch-Clip	NB	
42	00160061			Faltenbalg PPF	NB	
43	00190051	ø 30 x 45 - V2A		Schlauchschelle	NB	
44	00190043	ø 25 - 40		Schlauchschelle	NB	
45	00190016	T 50 - L 360 x 4.8		Kabelbinder	NB	
46	00190254	T 18 - L 203 x 2.4 rot		Kabelbinder	NB	

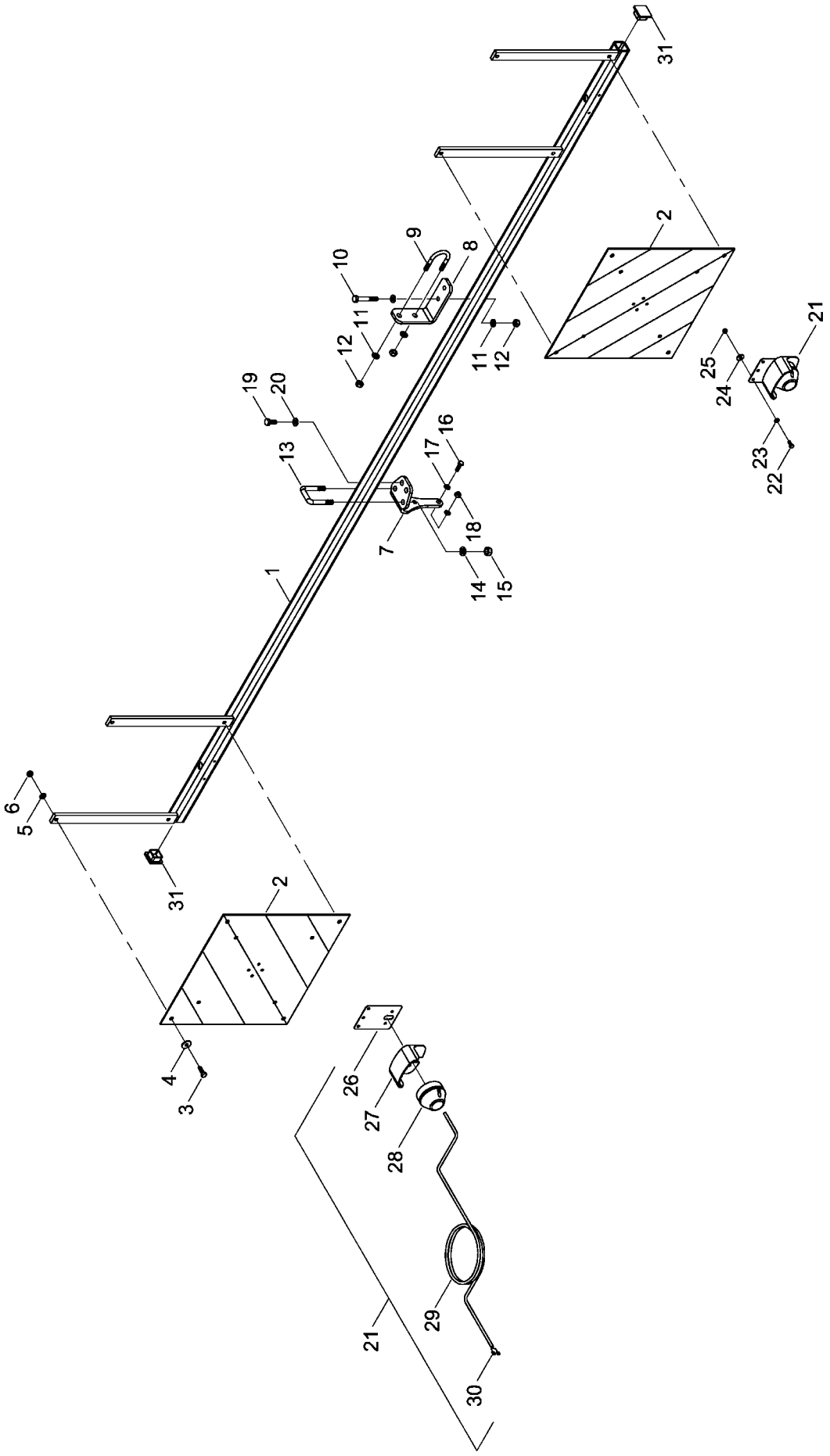

E-Mail: info@horsch.com
Internet: www.horsch.com
Telefon: +49 (0)9431 7143-0
Telefax: +49 (0)9431 41346
HORSCH Maschinen GmbH
Sitzenhof 1, DE-92421 Schwandorf

Pos.	Bestell-Nr.	Kurzbezeichnung	DIN	Bezeichnung	Menge	Bemerkung
1	34333100			Beleuchtungsträger	1	
2	00345109			Warntafel	2	
3	00360111	M 8 x 25	933	6 kt.- Schraube	8	
4	00370116	R 9	440	Scheibe	8	
5	00370104	A 8,4	125	Scheibe	8	
6	00350057	M 8	985	Poly-Stop-Mutter	8	
7	23500101			Haltewinkel vorne I	2	
8	34359201			Haltewinkel vorne II	2	
9	33421412	ø 42 x 63 - M 10 x 25		U-Bügel	2	
10	00360025	M 10 x 70	931	6 kt.- Schraube	4	
11	00370105	B 10,5	125	Scheibe	12	
12	00350058	M 10	985	Poly-Stop-Mutter	8	
13	00370046	41 x 70 - M 12 x 40		U-Bügel	2	
14	00370106	B 13	125	Scheibe	4	
15	00350059	M 12	985	Poly-Stop-Mutter	4	
16	00360112	M 8 x 30	933	6 kt.- Schraube	4	
17	00370104	A 8,4	125	Scheibe	8	
18	00350057	M 8	985	Poly-Stop-Mutter	4	
19	00360119	M 10 x 25	933	6 kt.- Schraube	4	
20	00370105	B 10,5	125	Scheibe	4	
21	00341201			Beleuchtung Pos. Leuchte kpl.	2	
22	00360104	M 6 x 16	933	6 kt.- Schraube	4	
23	00370103	A 6,4	125	Scheibe	4	
24	00370115	R 6,6	440	Scheibe	4	
25	00350067	M 6	985	Poly-Stop-Mutter	4	
26	00341197			Trängerblech Positionsleuchte	2	
27	00346000			Schutzhaube	2	
28	00340097			Positionsleuchte weiß kpl.	2	
29	00340037	2-pol. - 1,5 mm² x 7.5 m		Kabel	2	
30	00340950	0,75 - 1,5 mm²		Flachsteckerhülse	4	
31	00200155	40 x 40 x 5		Stopfen	2	

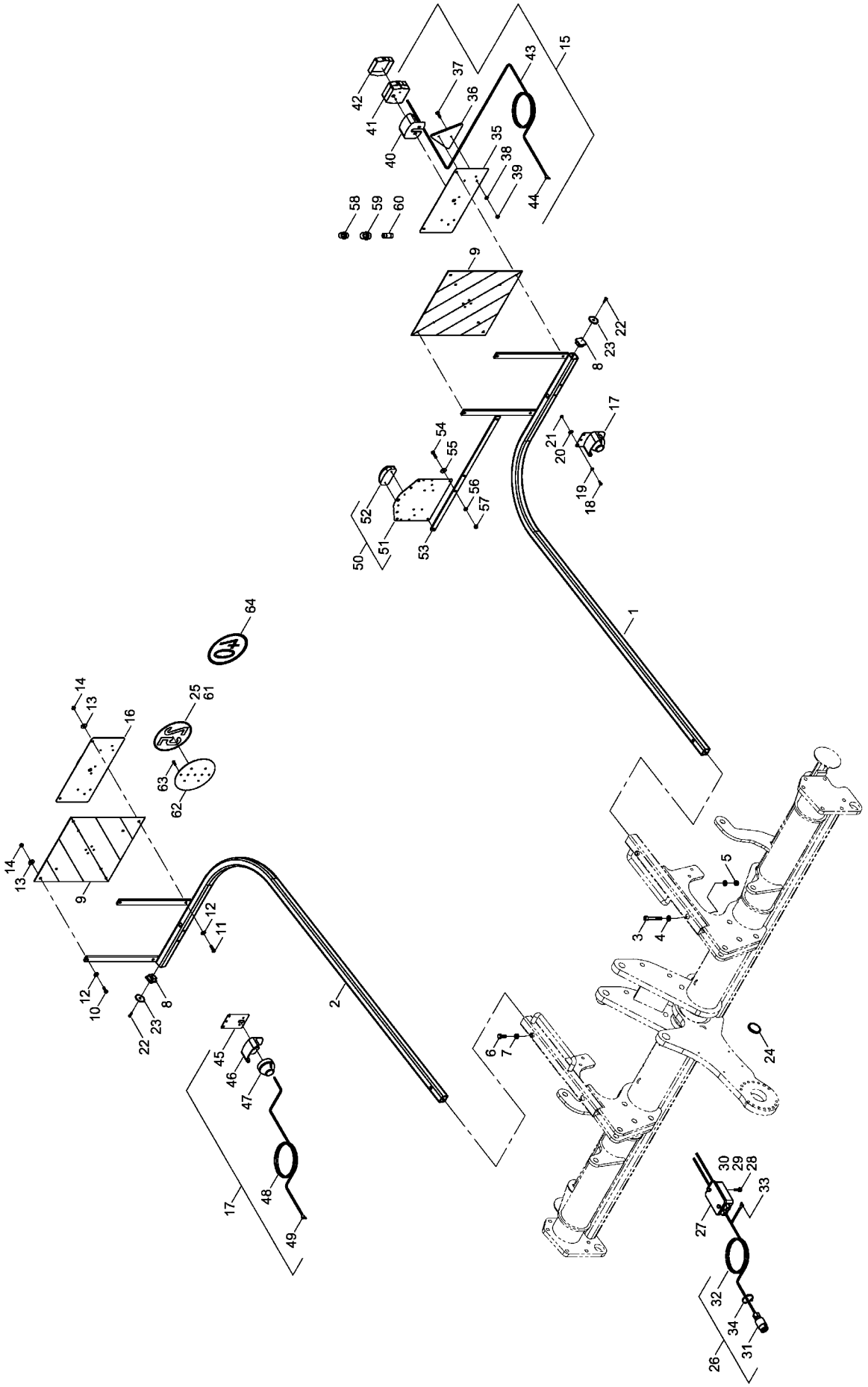

E-Mail: info@horsch.com
Internet: www.horsch.com
Telefon: +49 (0)9431 7143-0
Telefax: +49 (0)9431 41346
HORSCH Maschinen GmbH
Sitzenhof 1, DE-92421 Schwandorf

Pos.	Bestell-Nr.	Kurzbezeichnung	DIN	Bezeichnung	Menge	Bemerkung
1	23475500			Beleuchtungsträger links	1	
2	23475600			Beleuchtungsträger rechts	1	
3	00370172	M 12 x 80	912	Zyl.- Schraube	2	
4	00370106	B 13	125	Scheibe	10	
5	00350059	M 12	985	Poly-Stop-Mutter	2	
6	00360132	M 12 x 30	933	6 kt.- Schraube	2	
7	00350010	M 12	934	6 kt.- Mutter	2	
8	00200058	40 x 40 x 4		Stopfen	2	
9	00345190			Warntafel	2	
10	00360111	M 8 x 25	933	6 kt.- Schraube	4	
11	00360112	M 8 x 30	933	6 kt.- Schraube	4	
12	00370104	A 8,4	125	Scheibe	8	
13	00370116	R 9	440	Scheibe	8	
14	00350057	M 8	985	Poly-Stop-Mutter	8	
15	00341204			Beleuchtung hinten li. kpl.	1	
16	00341199			Beleuchtung hinten re. kpl.	1	
17	00341201			Beleuchtung Pos. Leuchte kpl.	2	
18	00360104	M 6 x 16	933	6 kt.- Schraube	4	
19	00370103	A 6,4	125	Scheibe	4	
20	00370115	R 6,6	440	Scheibe	4	
21	00350067	M 6	985	Poly-Stop-Mutter	4	
22	00370005	B 4.8 x 16	7981	Blechschraube	2	
23	00340436			Rückstrahler gleb mit Bohrung	2	
24	00340201			Rückstrahler gleb	4	
25	00380869			Schild 25 km/h	1	
26	00340978	12 V - 9 m		Stecker mit Kabel kpl.	1	
27	00340977			Verteilerkasten	1	
28	00360434	M 5 x 22	933	6 kt.- Schraube	1	
29	00370102	A 5,3	125	Scheibe	1	
30	00350056	M 5	985	Poly-Stop-Mutter	1	
31	00340995	7-pol. - 12 V		Stecker	1	
32	00340035	7-pol. - 1.5 mm² x 9,0 m		Kabel	1	
33	00340950	0,75 - 1,5 mm²		Flachsteckerhülse	14	
34	00190016	T 50 - L 360 x 4.8		Kabelbinder	50	
35	00341196			Trängerblech Rückleuchte	2	
36	00340316	RD 3		Dreiecksrückstrahler	2	
37	00370023	M 5 x 15	84	Zyl.- Schraube	4	
38	00370102	A 5,3	125	Scheibe	4	
39	00350056	M 5	985	Poly-Stop-Mutter	4	
40	00346000			Schutzhaube	2	
41	00346002			Rückleuchte kpl.	2	
42	00346001			Lichtscheibe - Rückleuchte	2	
43	00340036	4-pol. - 1,5 mm² x 5.1 m		Kabel	2	
44	00340950	0,75 - 1,5 mm²		Flachsteckerhülse	8	
45	00341197			Trängerblech Positionsleuchte	2	
46	00346000			Schutzhaube	2	
47	00340097			Positionsleuchte weiß kpl.	2	
48	00340037	2-pol. - 1,5 mm² x 6.0 m		Kabel	2	
49	00340950	0,75 - 1,5 mm²		Flachsteckerhülse	4	
50	00341200			Kennzeichenbeleuchtung kpl.	1	

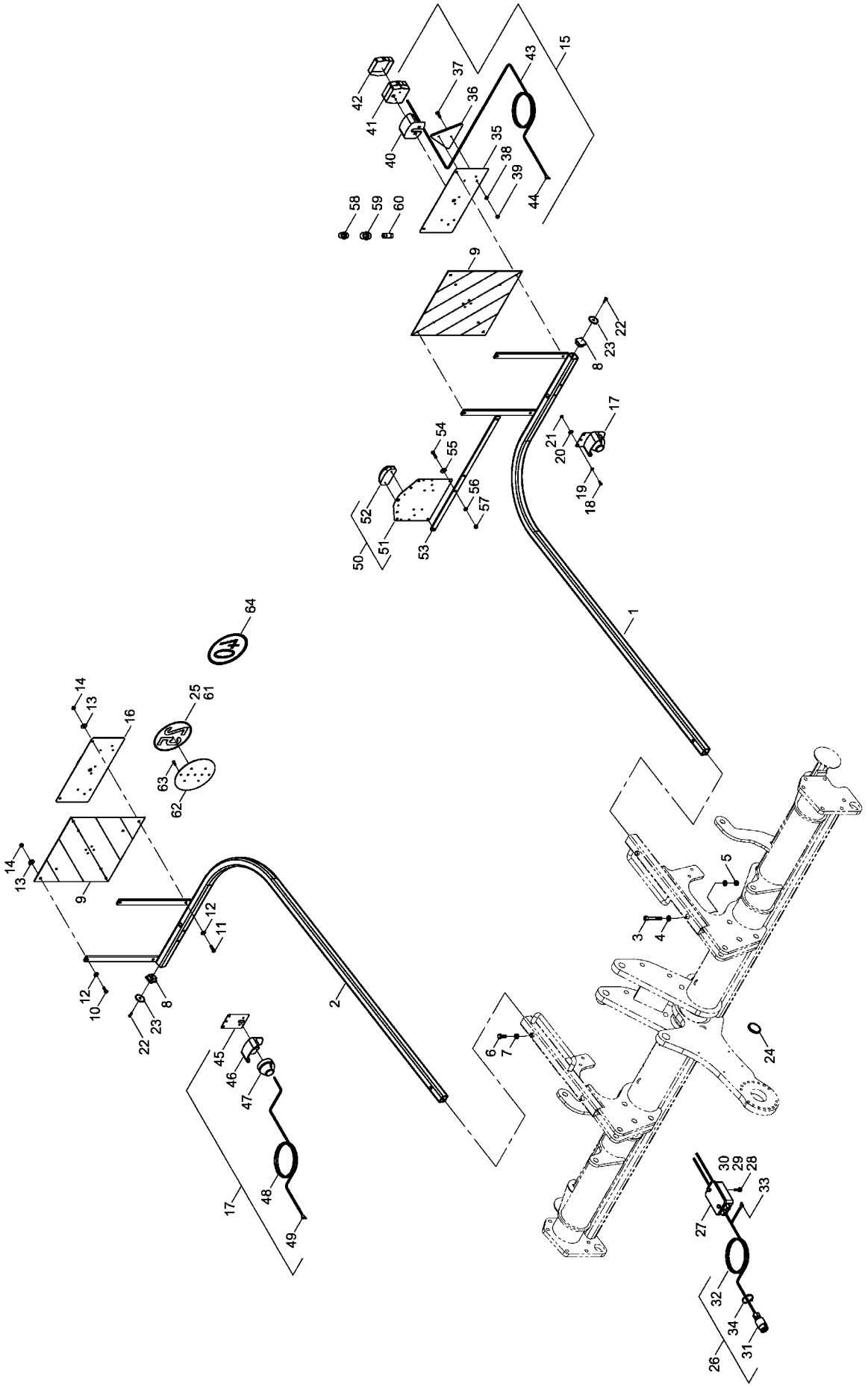

E-Mail: info@horsch.com
Internet: www.horsch.com
Telefon: +49 (0)9431 7143-0
Telefax: +49 (0)9431 41346
HORSCH Maschinen GmbH
Sitzenhof 1, DE-92421 Schwandorf

Pos.	Bestell-Nr.	Kurzbezeichnung	DIN	Bezeichnung	Menge	Bemerkung
51	00341203			Trängerblech Kennzeichenleuchte	1	
52	00341202			Kennzeichenleuchte	1	
53	23273704			Halteleiste	1	
54	00360215	M 8 x 35	933	6 kt.- Schraube	2	
55	00370116	R 9	440	Scheibe	2	
56	00370104	A 8,4	125	Scheibe	2	
57	00350057	M 8	985	Poly-Stop-Mutter	2	
58	00340022	12 V - 10 W		Birne - Rückleuchte	2	
59	00340021	12 V - 21 W		Birne - Rückleuchte	2	
60	00340098	12 V - 5 W - Sofitte		Birne - Positionsleuchte	2	
61	00380979			Schild 25 km/h - FRANCE	1	
62	96120142			Halteblech - Schild 25 km/h	1	
63	00360409	M 6 x 18	933	6 kt.- Schraube	5	
64	00380961			Schild 40 km/h	1	

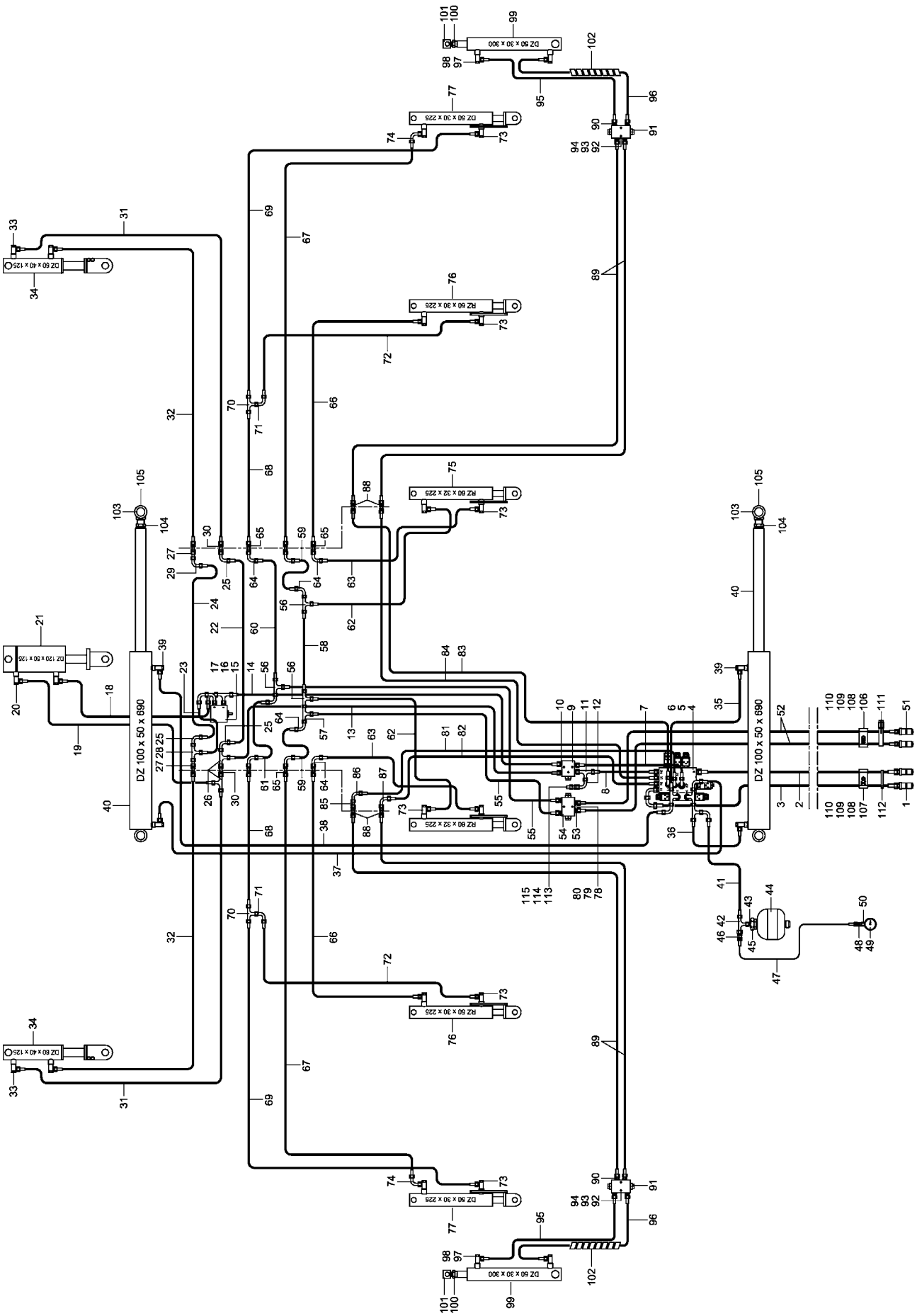

E-Mail: info@horsch.com
Internet: www.horsch.com
Telefon: +49 (0)9431 7143-0
Telefax: +49 (0)9431 41346
HORSCH Maschinen GmbH
Sitzenhof 1, DE-92421 Schwandorf

Pos.	Bestell-Nr.	Kurzbezeichnung	DIN	Bezeichnung	Menge	Bemerkung
1	00110179	M 22 x 1.5 - 15 L		Hyd.- Stecker	2	
2	00120803	2SC DN12 A05-A05 5700 lg.		Hyd.- Schlauch	1	
3	00120804	2SC DN12 A05-A05 5900 lg.		Hyd.- Schlauch	1	
4	23498900			Ventilblock kpl. Montiert	1	
5	00360119	M 10 x 25	933	6 kt.- Schraube	2	
6	00370105	B 10,5	125	Scheibe	2	
7	00120713	2SC DN 8 A05-A05 240 lg.		Hyd.- Schlauch	1	
8	00120702	2SC DN 8 A05-A05 500 lg.		Hyd.- Schlauch	1	
9	00110316	180° - 3/8"		Sperrventil einfach	1	
10	00100312	GE 12 PL - R 3/8" - ED		Gerade Verschraubung	1	
11	00100037	EVL 12 L		Einstellbare L-Verschraubung	1	
12	00100055	EVW 12 L		Einstellbare W-Verschraubung	1	
13	00120663	2SC DN 8 A05-A05 1100 lg.		Hyd.- Schlauch	1	
14	00120619	2SC DN 8 A05-A05 800 lg.		Hyd.- Schlauch	1	
15	23499700			Ventil DW heben kpl. Montiert	1	
16	00360117	M 10 x 20	933	6 kt.- Schraube	2	
17	00370105	B 10,5	125	Scheibe	2	
18	00120717	2SC DN 8 A05-A05 2300 lg.		Hyd.- Schlauch	1	
19	00120631	2SC DN 8 A05-A05 2500 lg.		Hyd.- Schlauch	1	
20	00100180	SWVE 12 L - M 18 x 1.5		Schwenkverschraubung	2	
21	00130195	DZ 120 x 50 x 125		Hyd.- Zylinder	1	
22	00120709	2SC DN 8 A05-A05 1250 lg.		Hyd.- Schlauch	1	
23	00120616	2SC DN 8 A05-A05 360 lg.		Hyd.- Schlauch	1	
24	00120624	2SC DN 8 A05-A05 1300 lg.		Hyd.- Schlauch	1	
25	00100055	EVW 12 L		Einstellbare W-Verschraubung	3	
26	00100037	EVL 12 L		Einstellbare L-Verschraubung	2	
27	00100342	GZ 12 L		Verbindungsstück	2	
28	00100189	T 12 L		T-Verschraubung	1	
29	00100219	W 12 L		W-Verschraubung	1	
30	00100172	SV 12 L - M 18 x 1.5		Schottverschraubung	4	
31	00120660	2SC DN 8 A05-A05 3200 lg.		Hyd.- Schlauch	2	
32	00120680	2SC DN 8 A05-A05 3100 lg.		Hyd.- Schlauch	2	
33	00100180	SWVE 12 L - M 18 x 1.5		Schwenkverschraubung	4	
34	00130189	DZ 60 x 40 x 125		Hyd.- Zylinder	2	
35	00120621	2SC DN 8 A05-A05 940 lg.		Hyd.- Schlauch	1	
36	00120636	2SC DN 8 A05-A05 850 lg.		Hyd.- Schlauch	1	
37	00120698	2SC DN 8 A05-A05 1700 lg.		Hyd.- Schlauch	1	
38	00120647	2SC DN 8 A05-A05 1900 lg.		Hyd.- Schlauch	1	
39	00100180	SWVE 12 L - M 18 x 1.5		Schwenkverschraubung	4	
40	00130450	DZ 100 x 50 x 690		Hyd.- Zylinder	2	
41	00120712	2SC DN 8 A05-A05 700 lg.		Hyd.- Schlauch	1	
42	00100045	EVT 12 L		Einstellbare T-Verschraubung	1	
43	00100313	GE 12 L - R 1/2"		Gerade Verschraubung	1	
44	00110028	0.75 Ltr. - 30 bar		Druckspeicher	1	
45	00350044	M 33 x 1.5	439	6 kt.- Mutter	1	
46	00100244	12 L		Meßkupplung mit Stutzen	1	
47	00120362	SMS 20/20 - 1000 lg.		Meßschlauch	1	
48	00100155	SMA 20 - G 1/4"		Manometeranschluß	1	
49	00110144	ø 63 - 250 bar		Manometer	1	
50	00360183	M 5 x 30	933	6 kt.- Schraube	2	

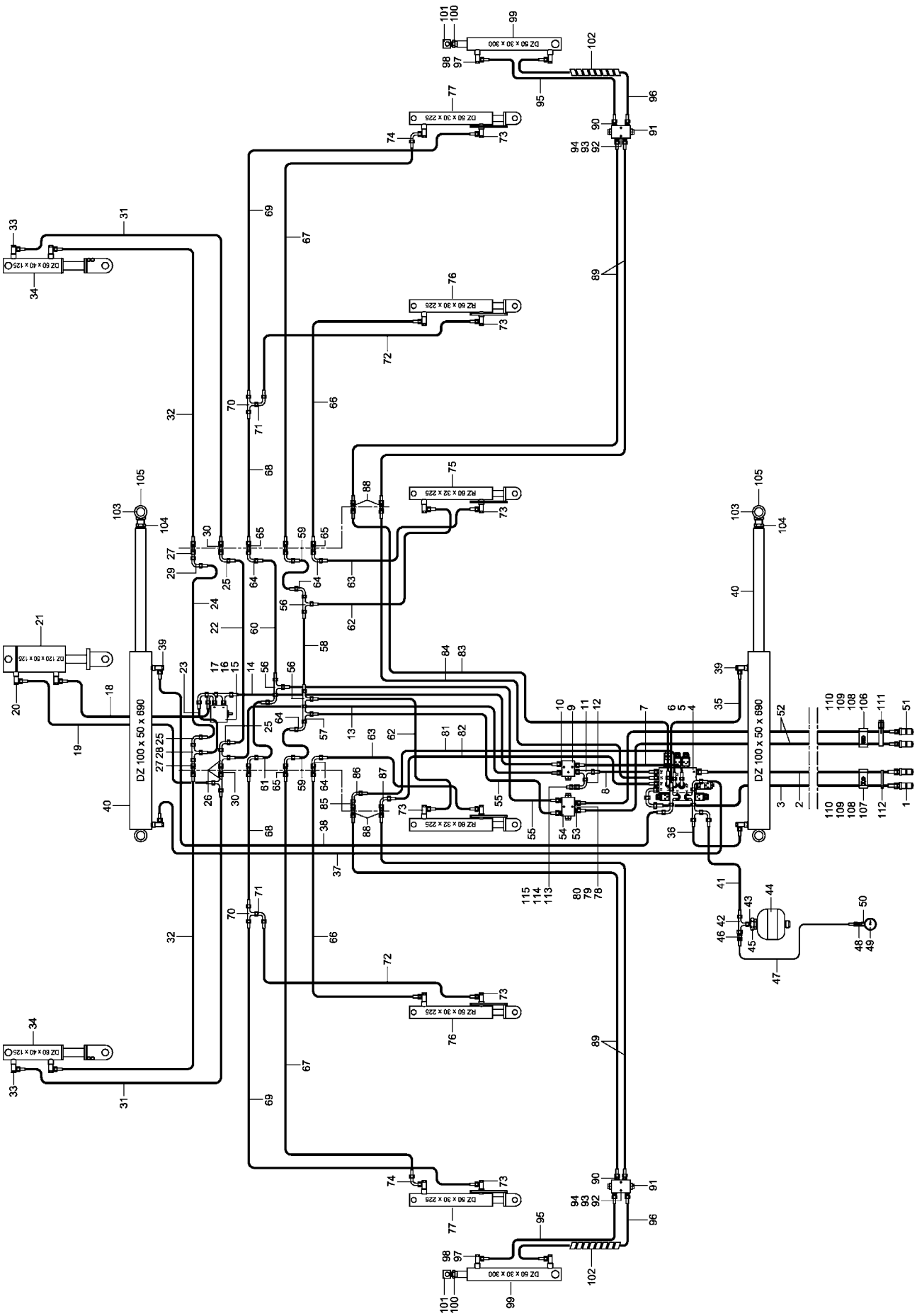

E-Mail: info@horsch.com
Internet: www.horsch.com
Telefon: +49 (0)9431 7143-0
Telefax: +49 (0)9431 41346
HORSCH Maschinen GmbH
Sitzenhof 1, DE-92421 Schwandorf

Pos.	Bestell-Nr.	Kurzbezeichnung	DIN	Bezeichnung	Menge	Bemerkung
51	00110127	M 18 x 1.5 - 12 L		Hyd.- Stecker	2	
52	00120651	2SC DN 8 A05-A05 6100 lg.		Hyd.- Schlauch	2	
53	00100312	GE 12 PL - R 3/8" - ED		Gerade Verschraubung	4	
54	00110312	180" - 3/8"		Sperrventil doppelt	1	
55	00120636	2SC DN 8 A05-A05 850 lg.		Hyd.- Schlauch	2	
56	00100189	T 12 L		T-Verschraubung	3	
57	00100037	EVL 12 L		Einstellbare L-Verschraubung	1	
58	00120697	2SC DN 8 A05-A05 650 lg.		Hyd.- Schlauch	1	
59	00120656	2SC DN 8 A05-A05 380 lg.		Hyd.- Schlauch	2	
60	00120622	2SC DN 8 A05-A05 1200 lg.		Hyd.- Schlauch	1	
61	00120707	2SC DN 8 A05-A05 420 lg.		Hyd.- Schlauch	1	
62	00120623	2SC DN 8 A05-A05 300 lg.		Hyd.- Schlauch	2	
63	00120655	2SC DN 8 A05-A05 1000 lg.		Hyd.- Schlauch	2	
64	00100055	EVW 12 L		Einstellbare W-Verschraubung	9	
65	00100172	SV 12 L - M 18 x 1,5		Schottverschraubung	6	
66	00120624	2SC DN 8 A05-A05 1300 lg.		Hyd.- Schlauch	2	
67	00120717	2SC DN 8 A05-A05 2300 lg.		Hyd.- Schlauch	2	
68	00120710	2SC DN 8 A05-A05 1050 lg.		Hyd.- Schlauch	2	
69	00120626	2SC DN 8 A05-A05 1500 lg.		Hyd.- Schlauch	2	
70	00100189	T 12 L		T-Verschraubung	2	
71	00100055	EVW 12 L		Einstellbare W-Verschraubung	2	
72	00120618	2SC DN 8 A05-A05 550 lg.		Hyd.- Schlauch	2	
73	00100180	SWVE 12 L - M 18 x 1.5		Schwenkverschraubung	12	
74	00100055	EVW 12 L		Einstellbare W-Verschraubung	2	
75	00130412	RZ 60 x 32 x 225		Hyd.- Zylinder	2	
76	00130413	RZ 50 x 30 x 225		Hyd.- Zylinder	2	
77	00130191	DZ 50 x 30 x 225		Hyd.- Zylinder	2	
78	00360005	M 6 x 90	931	6 kt.- Schraube	2	
79	00370103	A 6,4	125	Scheibe	2	
80	00170027	A 6	127	Federring	2	
81	00120643	2SC DN 8 A05-A05 1800 lg.		Hyd.- Schlauch	1	
82	00120627	2SC DN 8 A05-A05 1600 lg.		Hyd.- Schlauch	1	
83	00120644	2SC DN 8 A05-A05 2600 lg.		Hyd.- Schlauch	1	
84	00120714	2SC DN 8 A05-A05 2450 lg.		Hyd.- Schlauch	1	
85	00100342	GZ 12 L		Verbindungsstück	1	
86	00100219	W 12 L		W-Verschraubung	1	
87	00100055	EVW 12 L		Einstellbare W-Verschraubung	1	
88	00100172	SV 12 L - M 18 x 1,5		Schottverschraubung	4	
89	00120643	2SC DN 8 A05-A05 1800 lg.		Hyd.- Schlauch	4	
90	00100312	GE 12 PL - R 3/8" - ED		Gerade Verschraubung	8	
91	00110312	180° - 3/8"		Sperrventil doppelt	2	
92	00370103	A 6,4	125	Scheibe	8	
93	00360004	M 6 x 60	931	6 kt.- Schraube	4	
94	00350067	M 6	985	Poly-Stop-Mutter	4	
95	00120647	2SC DN 8 A05-A05 1900 lg.		Hyd.- Schlauch	2	
96	00120637	2SC DN 8 A05-A05 2200 lg.		Hyd.- Schlauch	2	
97	33652601	ø 1		Drossel	2	
98	00100180	SWVE 12 L - M 18 x 1.5		Schwenkverschraubung	4	
99	00130192	DZ 50 x 30 x 300		Hyd.- Zylinder	2	
100	00350141	M 22 x 1,5	439	6 kt.- Mutter	2	

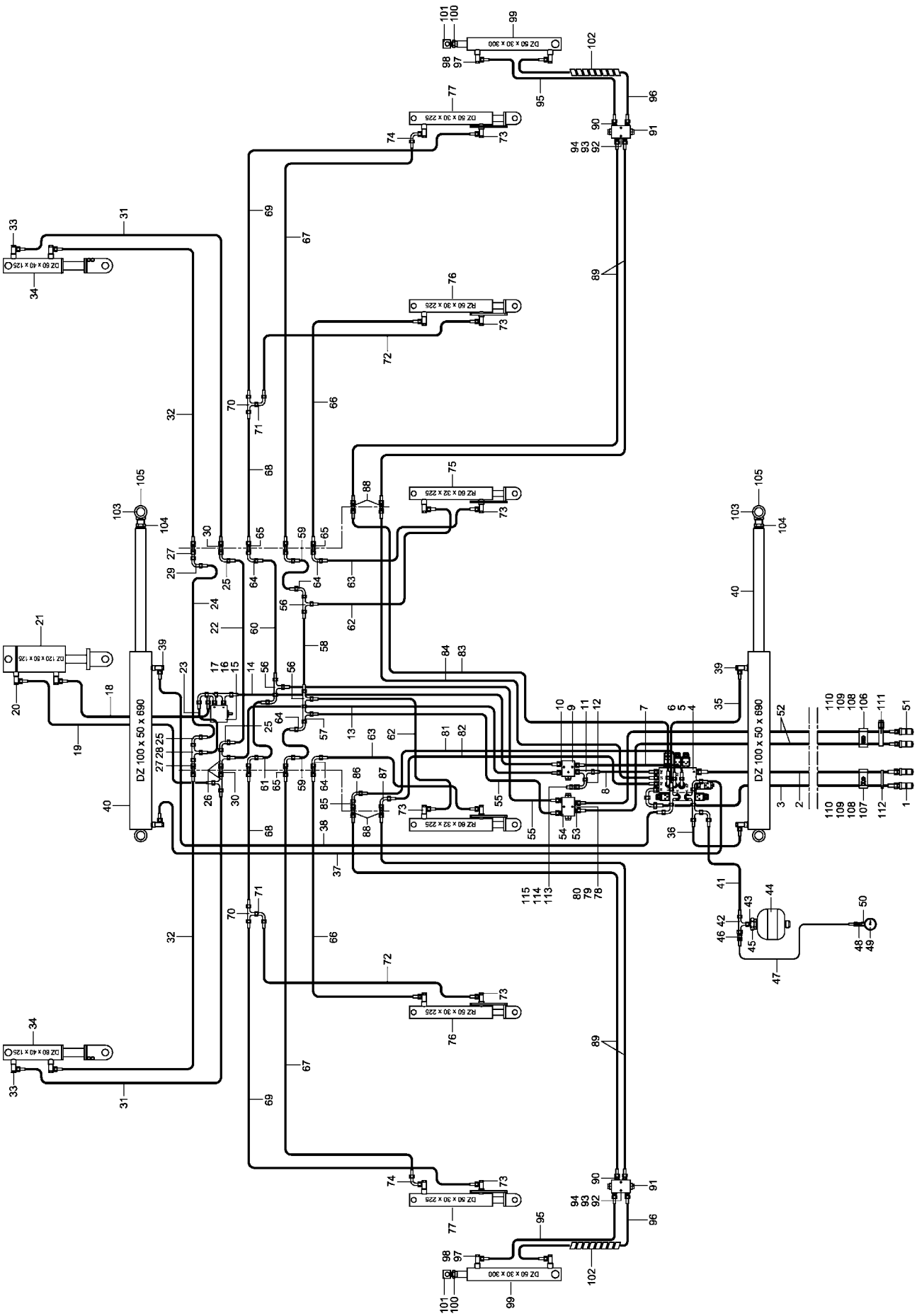

E-Mail: info@horsch.com
Internet: www.horsch.com
Telefon: +49 (0)9431 7143-0
Telefax: +49 (0)9431 41346
HORSCH Maschinen GmbH
Sitzenhof 1, DE-92421 Schwandorf

Pos.	Bestell-Nr.	Kurzbezeichnung	DIN	Bezeichnung	Menge	Bemerkung
101	23471604	ø 20 - M 22 x 1.5		Zylinderauge	2	
102	00180065	NW 24 x 1000 lg.		Kunststoffwendel	2	
103	28077100	ø 40 - M 36 x1.5		Zylinderauge	2	
104	00350037	M 36 x 1.5 - 10.	439	6 kt.- Mutter	2	
105	00370093	H 1 - M 8 x 1		Schmiernippel	4	
106	00110684			Schlauchklemme Werkzeuge	1	
107	00110685			Schlauchklemme Hydr. Block	1	
108	00110680			Schlauchklemme o. Bezeichnung	2	
109	00370183	M 6 x 20	912	Zyl.- Schraube	2	
110	00350067	M 6	985	Poly-Stop-Mutter	2	
111	00200088	360 x 20 x 2.1		Schnallriemen	1	
112	00190017	T 150 - R 363 x 7.8		Kabelbinder	170	
113	00340164	50 bar		Membran-Druckschalter	1	
114	00100154	MAV-EV 12 L - R 1/4 "		Anschlussverschraubung	1	
115	00260076	A 14 x 20	7603	Kupferdichtring	1	

Ventilblock kpl. Montiert
23498900

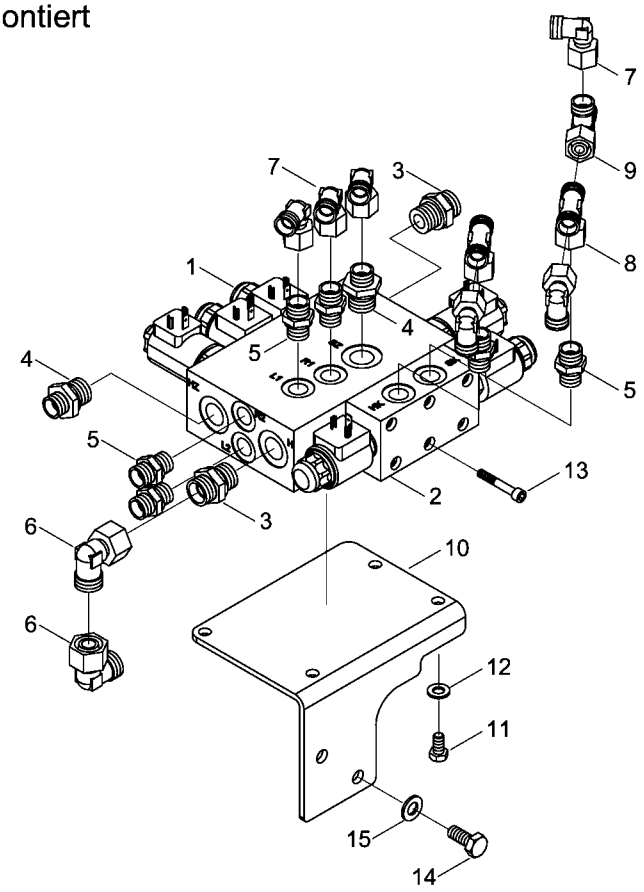

Ventilblock Klappen - Heben - Spuranreißer
00110350 + 00110351

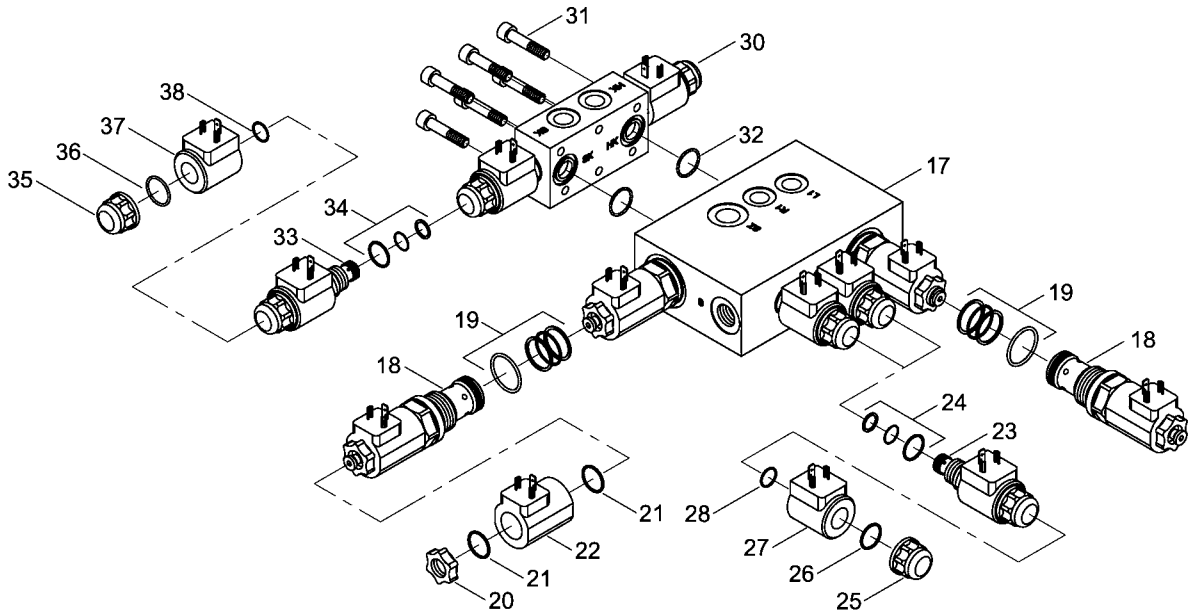

E-Mail: info@horsch.com
Internet: www.horsch.com
Telefon: +49 (0)9431 7143-0
Telefax: +49 (0)9431 41346
HORSCH Maschinen GmbH
Sitzenhof 1, DE-92421 Schwandorf

Pos.	Bestell-Nr.	Kurzbezeichnung	DIN	Bezeichnung	Menge	Bemerkung
1	00110350			Ventil-Block Spuranr./Heben ME	1	
2	00110351			Ventil-Block Klappen ME	1	
3	00100265	GE 15 PL - R 1/2" - ED		Gerade Verschraubung	2	
4	00100313	GE 12 PL - R 1/2" - ED		Gerade Verschraubung	2	
5	00100312	GE 12 PL - R 3/8" - ED		Gerade Verschraubung	6	
6	00100056	EVW 15 L		Einstellbare W-Verschraubung	2	
7	00100055	EVW 12 L		Einstellbare W-Verschraubung	6	
8	00100045	EVT 12 L		Einstellbare T-Verschraubung	2	
9	00100037	EVL 12 L		Einstellbare L-Verschraubung	1	
10	23498301			Halteblech	1	
11	00360110	M 8 x 20	933	6 kt.- Schraube	4	
12	00370104	A 8,4	125	Scheibe	4	
13	00370204	M 6 x 40	912	Zyl.- Schraube	6	
14	00360119	M 10 x 25	933	6 kt.- Schraube	2	
15	00370105	B 10,5	125	Scheibe	2	
17	00110350			Ventil-Block Spuranr./Heben ME	1	
18	00110818	SVSPM33-AB/35		Ventileinsatz kpl.	2	
19	00110824			Dichtsatz kpl.	2	
20	00110819			Schraubkappe	2	
21	00110826	ø 19.2 x 1.7		O-Ring	4	
22	00110820	12 V		Magnetspule	2	
23	00110821	WSM 06020		Ventileinsatz kpl.	2	
24	00110825			Dichtsatz kpl.	2	
25	00110822			Schraubkappe	2	
26	00110828	ø 27.3 x 2.5		O-Ring	2	
27	00110823	12 V		Magnetspule	2	
28	00110827	ø 20 x 1		O-Ring	2	
30	00110351			Ventil-Block Klappen ME	1	
31	00370204	M 6 x 40	912	Zyl.- Schraube	6	
32	00110830	ø 22 x 2.5		O-Ring	2	
33	00110831	WSM 06020 W		Ventileinsatz kpl.	2	
34	00110832			Dichtsatz kpl.	2	
35	00110822			Schraubkappe	2	
36	00110828	ø 27.3 x 2.5		O-Ring	2	
37	00110823	12 V		Magnetspule	2	
38	00110827	ø 20 x 1		O-Ring	2	

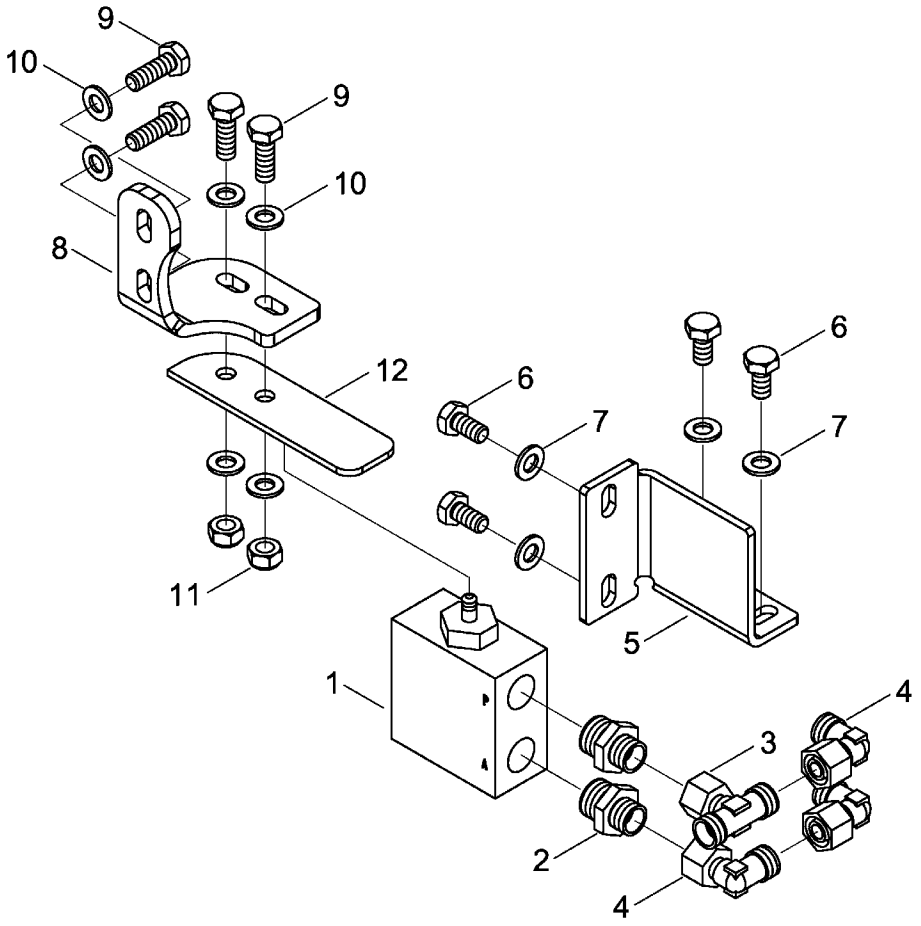

E-Mail: info@horsch.com
Internet: www.horsch.com
Telefon: +49 (0)9431 7143-0
Telefax: +49 (0)9431 41346
HORSCH Maschinen GmbH
Sitzenhof 1, DE-92421 Schwandorf

Pos.	Bestell-Nr.	Kurzbezeichnung	DIN	Bezeichnung	Menge	Bemerkung
1	00110352			Auslöseventil	1	
2	00100399	GE 12 L - M 22 x 1.5		Gerade Verschraubung	2	
3	00100045	EVT 12 L		Einstellbare T-Verschraubung	1	
4	00100055	EVW 12 L		Einstellbare W-Verschraubung	3	
5	23498302			Halteblech	1	
6	00360117	M 10 x 20	933	6 kt.- Schraube	4	
7	00370105	B 10,5	125	Scheibe	4	
8	23498303			Auslöseblech	1	
9	00360120	M 10 x 30	933	6 kt.- Schraube	4	
10	00370105	B 10,5	125	Scheibe	6	
11	00350058	M 10	985	Poly-Stop-Mutter	2	
12	23498304			Federblech	1	

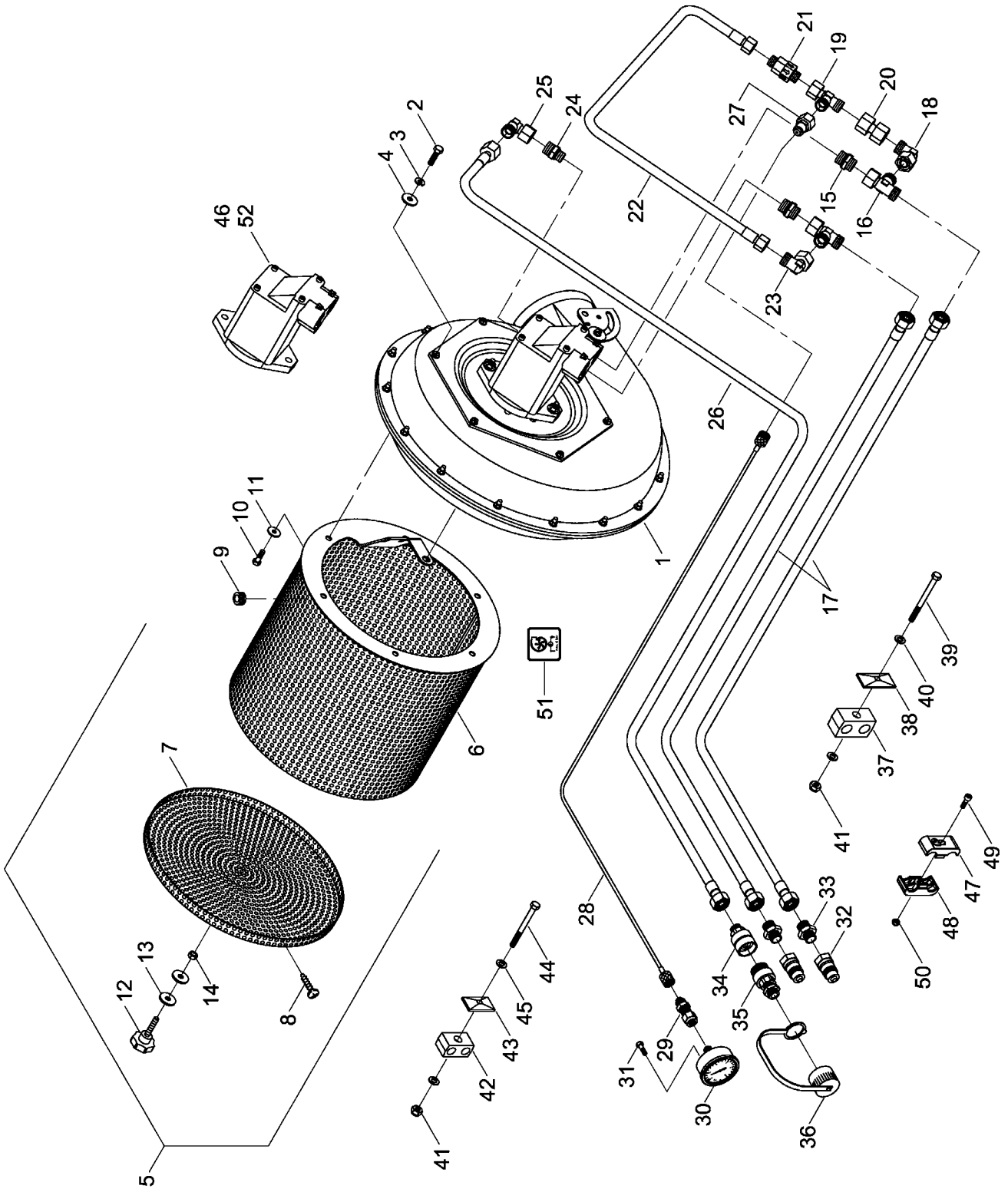

E-Mail: info@horsch.com
Internet: www.horsch.com
Telefon: +49 (0)9431 7143-0
Telefax: +49 (0)9431 41346
HORSCH Maschinen GmbH
Sitzenhof 1, DE-92421 Schwandorf

Pos.	Bestell-Nr.	Kurzbezeichnung	DIN	Bezeichnung	Menge	Bemerkung
-	23482300			Hydr. Gebläse - Direkt kpl.	-	
1	00380047	4.9 cm³ - Volvo		Hydr. Gebläse kpl.	1	
2	00360215	M 8 x 35	933	6 kt.- Schraube	3	
3	00170037	A 8	7980	Federring	3	
4	00370116	R 9	440	Scheibe	3	
5	23473900			Gebläsekorb kpl.	1	
6	23473800			Gebläsekorb	1	
7	23473901			Deckel f. Gebläsekorb	1	
8	00370005	ø 4.8 x 16	7971	Blechschraube	6	
9	00200047	ø 16		Verschlußstopfen	1	
10	00380154	1/4" x 3/4"		6 kt.- Schneidschraube	6	
11	00380155	1/4" - ø 32		Scheibe	6	
12	00370101	M 8 x 40		Sterngriff m. Schraube	1	
13	00370116	R 9	440	Scheibe	2	
14	00350008	M 8	934	6 kt.- Mutter	2	
15	00100088	GE 12 L - 3/4" -16 UNF		Gerade Verschraubung	2	
16	00100037	EVL 12 L		Einstellbare L-Verschraubung	2	
17	00120682	2SC DN10 A05-A05 6400 lg.		Hyd.- Schlauch	2	
18	00100055	EVW 12 L		Einstellbare W-Verschraubung	1	
19	00100037	EVL 12 L		Einstellbare L-Verschraubung	1	
20	00100342	GZ 12 L		Verbindungsstück	1	
21	00100157	RHD 12 L		Rückschlagventil	1	
22	00120011	2SC DN10 A05-A05 400 lg.		Hyd.- Schlauch	1	
23	00100055	EVW 12 L		Einstellbare W-Verschraubung	1	
24	00100089	GE 12 L - 9/16" -18 UNF		Gerade Verschraubung	1	
25	00100055	EVW 12 L		Einstellbare W-Verschraubung	1	
26	00120681	2SC DN 8 A05-A05 6700 lg.		Hyd.- Schlauch	1	
27	00100244	12 L		Meßkupplung mit Stutzen	1	
28	00120362	SMS 20/20 - 1000 lg.		Meßschlauch	1	
29	00100155	SMA 20 - G 1/4"		Manometeranschluß	1	
30	00110144	ø 63 - 250 bar		Monometer	1	
31	00360183	M 5 x 30	933	6 kt.- Schraube	2	
32	00110128	3/4" - 16 UNF		Hyd.- Stecker	2	
33	00100088	GE 12 L - 3/4" -16 UNF		Gerade Verschraubung	2	
34	00110121	DN 10		Schraubkupplungsloshälfte	1	
35	00110123	DN 10 - Schott		Schraubkupplungsfesthälfte	1	
36	00110104	HDK NW 10		Staubmuffe	1	
37	00100347	RBP-319 DN 10		Rohrschelle	1	
38	00100345	DP-B3		Deckplatte	1	
39	00360017	M 8 x 100	931	6 kt.- Schraube	1	
40	00370104	A 8,4	125	Scheibe	2	
41	00350057	M 8	985	Poly-Stop-Mutter	1	
42	00100350	RBP-215 DN 8		Rohrschelle	1	
43	00100349	DP-B2		Deckplatte	1	
44	00360230	M 8 x 85	931	6 kt.- Schraube	1	
45	00370104	A 8,4	125	Scheibe	2	
46	00380956			Dicht.- Rep.- Satz	1	
47	00110687			Schlauchklemme Gebläse	1	
48	00110680			Schlauchklemme o. Bezeichnung	1	
49	00370184	M 6 x 25	912	Zyl.- Schraube	1	

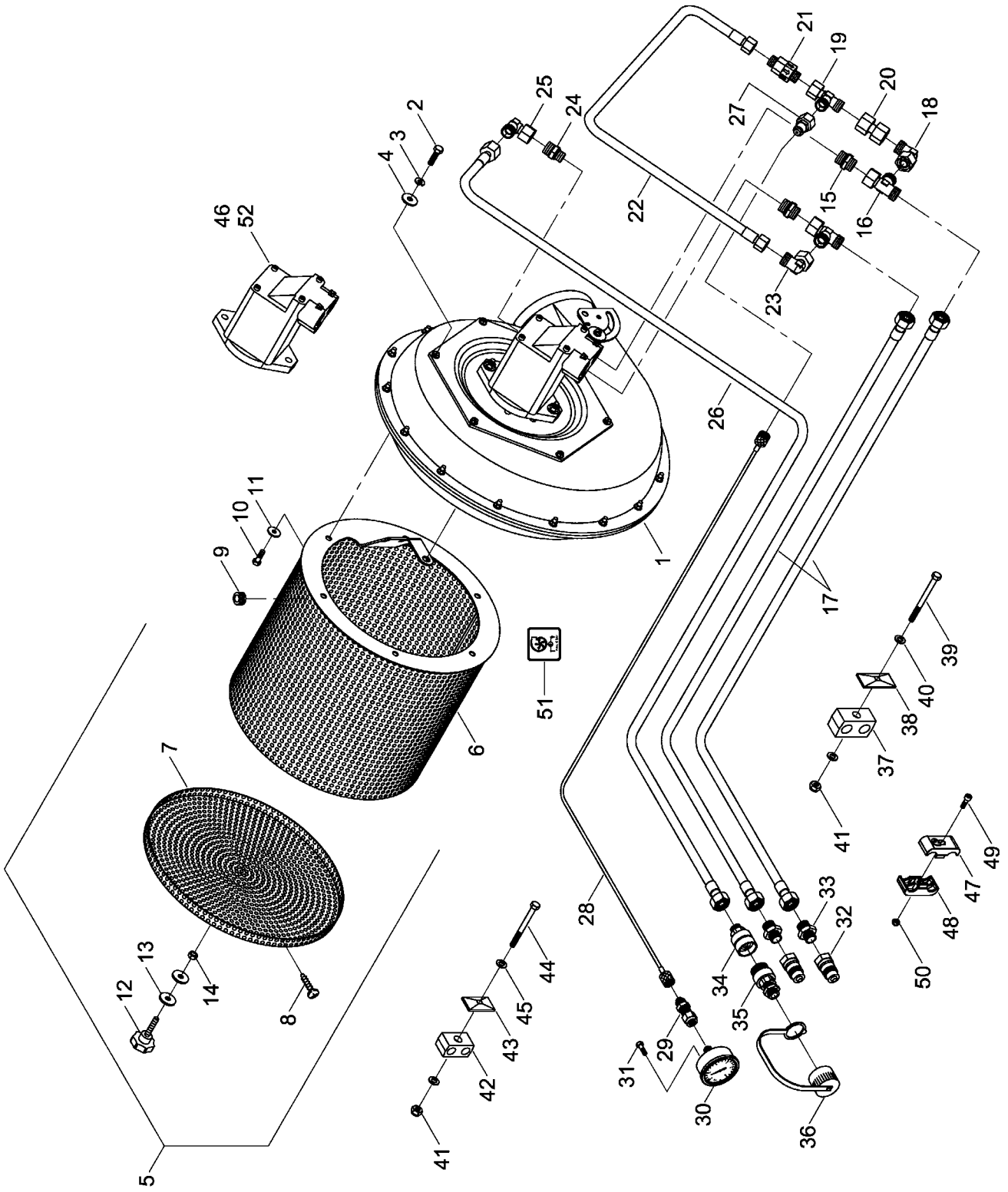

E-Mail: info@horsch.com
Internet: www.horsch.com
Telefon: +49 (0)9431 7143-0
Telefax: +49 (0)9431 41346
HORSCH Maschinen GmbH
Sitzenhof 1, DE-92421 Schwandorf

Pos.	Bestell-Nr.	Kurzbezeichnung	DIN	Bezeichnung	Menge	Bemerkung
50	00350067	M 6	985	Poly-Stop-Mutter	1	
51	00380242			Aufkleber Bedienungshinweis	1	
52	00380950	4.9 cm³ - Volvo		Hyd.- Motor	1	

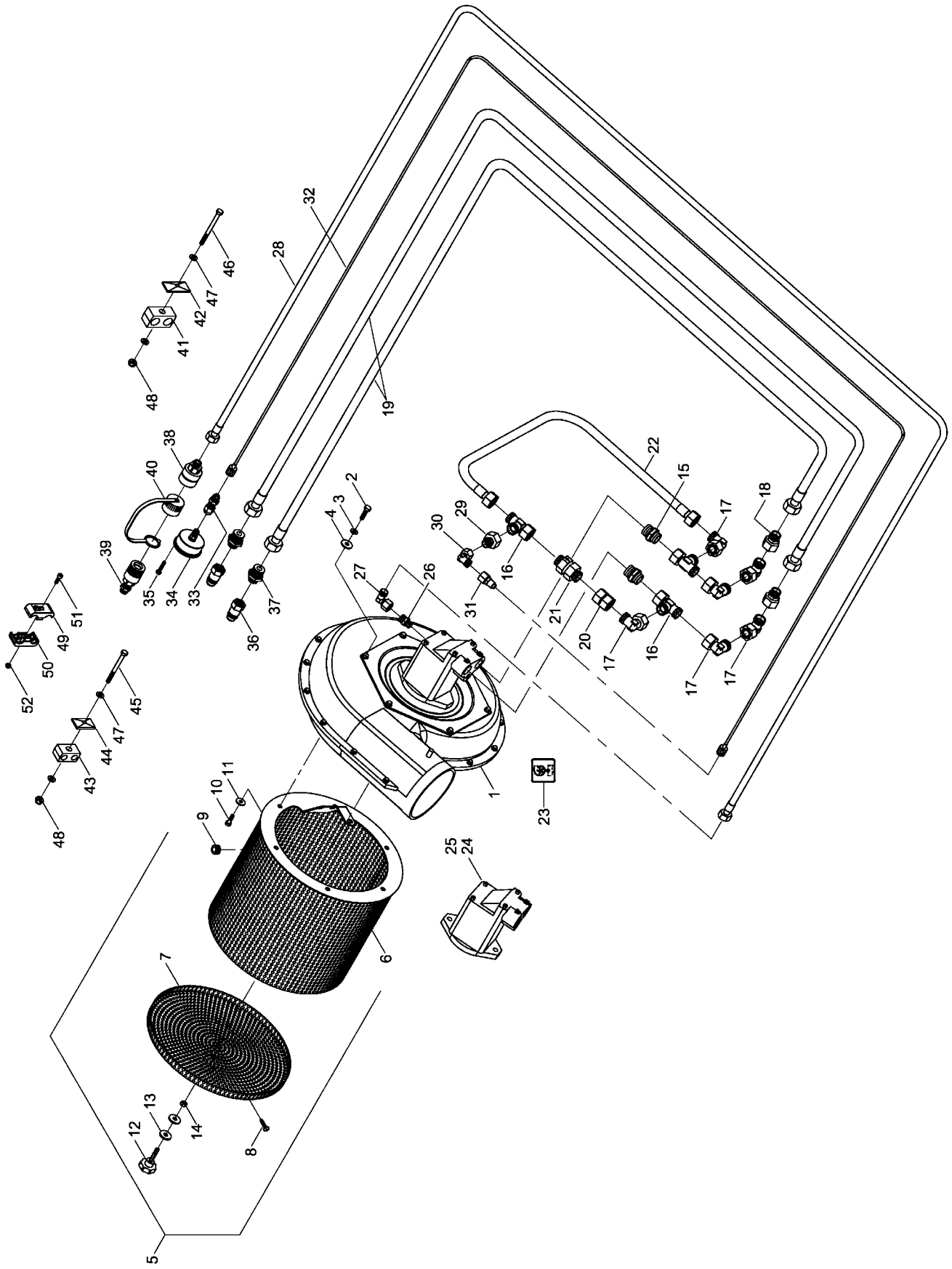

E-Mail: info@horsch.com
Internet: www.horsch.com
Telefon: +49 (0)9431 7143-0
Telefax: +49 (0)9431 41346
HORSCH Maschinen GmbH
Sitzenhof 1, DE-92421 Schwandorf

Pos.	Bestell-Nr.	Kurzbezeichnung	DIN	Bezeichnung	Menge	Bemerkung
1	00380032	10 cm³ - Volvo		Hydr. Gebläse kpl.	1	
2	00360215	M 8 x 35	933	6 kt.- Schraube	3	
3	00170028	A 8	127	Federring	3	
4	00370116	R 9	125	Scheibe	3	
5	23473900			Gebläsekorb kpl.	1	
6	23473800			Gebläsekorb	1	
7	23473901			Deckel f. Gebläsekorb	1	
8	00370005	ø 4.8 x 16	7971	Blechschraube	6	
9	00200047	ø 16		Verschlußstopfen	1	
10	00380154	1/4" x 3/4"		6 kt.- Schneidschraube	6	
11	00380155	1/4" - ø 32		Scheibe	6	
12	00370101	M 8 x 40		Sterngriff m. Schraube	1	
13	00370116	R 9	440	Scheibe	2	
14	00350008	M 8	934	6 kt.- Mutter	1	
15	00100316	GE 18 L - R 1 1/16" - 12 UNF		Gerade Verschraubung	2	
16	00100038	EVL 18 L		Einstellbare L-Verschraubung	3	
17	00100057	EVW 18 L		Einstellbare W-Verschraubung	6	
18	00100144	KOR 18 - 15 L		Konus-Reduzieranschluß	2	
19	00120574	2SC DN12 A05-A05 7400 lg.		Hyd.- Schlauch	2	
20	00100355	GZ 18 L		Verbindungsstück	1	
21	00100158	RHD 18 L		Rückschlagventil	1	
22	00120031	1SN DN16 A05-A05 600 lg.		Hyd.- Schlauch	1	
23	00380242			Aufkleber Bedienungshinweis	1	
24	00380127	10 cm³ - Volvo		Hyd.- Motor	1	
25	00380261			Dicht.- Rep.- Satz	1	
26	00100089	GE 12 L - 9/16" - 18 UNF		Gerade Verschraubung	1	
27	00100055	EVW 12 L		Einstellbare W-Verschraubung	1	
28	00120750	2SC DN 8 A05-A05 7500 lg.		Hyd.- Schlauch	1	
29	00100143	KOR 18 - 12 L		Konus-Reduzieranschluß	1	
30	00100055	EVW 12 L		Einstellbare L-Verschraubung	1	
31	00100244	12 L		Meßkupplung mit Stutzen	1	
32	00120362	SMS 20/20 - 1000 lg.		Meßschlauch	1	
33	00100155	SMA 20 - G 1/4"		Manometeranschluß	1	
34	00110144	ø 63 - 250 bar		Manometer	1	
35	00360183	M 5 x 30	933	6 kt.- Schraube	2	
36	00110128	3/4" - 16 UNF		Hyd.- Stecker	2	
37	00100358	GE 15 L - 3/4" - 16 UNF		Gerade Verschraubung	2	
38	00110121	DN 10		Schraubkupplungsloshälfte	1	
39	00110123	DN 10 - Schott		Schraubkupplungsfesthälfte	1	
40	00110104	HDK NW 10		Hyd.- Staubmuffe	1	
41	00100363	RPB-322 DN 12		Rohrschelle	1	
42	00100345			Deckplatte	1	
43	00100350	RBP-215 DN 8		Rohrschelle	1	
44	00100349	DP-B2		Deckplatte	1	
45	00360230	M 8 x 85	931	6 kt.- Schraube	1	
46	00360014	M 8 x 100	931	6 kt.- Schraube	1	
47	00370104	A 8,4	125	Scheibe	4	
48	00350057	M 8	985	Poly-Stop-Mutter	2	
49	00110687			Schlauchklemme Gebläse	1	
50	00110680			Schlauchklemme o. Bezeichnung	1	

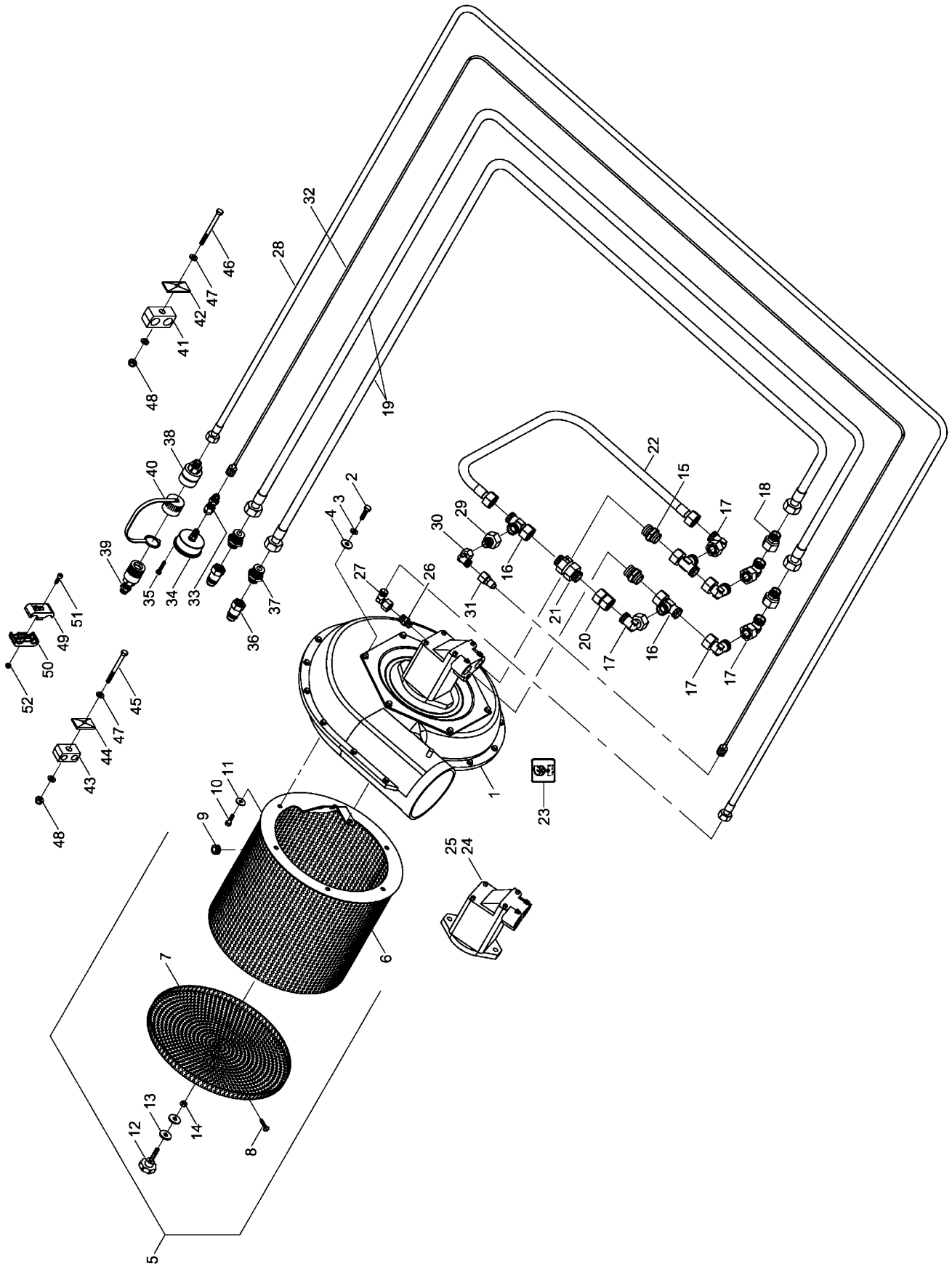

E-Mail: info@horsch.com
Internet: www.horsch.com
Telefon: +49 (0)9431 7143-0
Telefax: +49 (0)9431 41346
HORSCH Maschinen GmbH
Sitzenhof 1, DE-92421 Schwandorf

Pos.	Bestell-Nr.	Kurzbezeichnung	DIN	Bezeichnung	Menge	Bemerkung
51	00370184	M 6 x 25	912	Zyl.- Schraube	1	
52	00350067	M 6	985	Poly-Stop-Mutter	1	

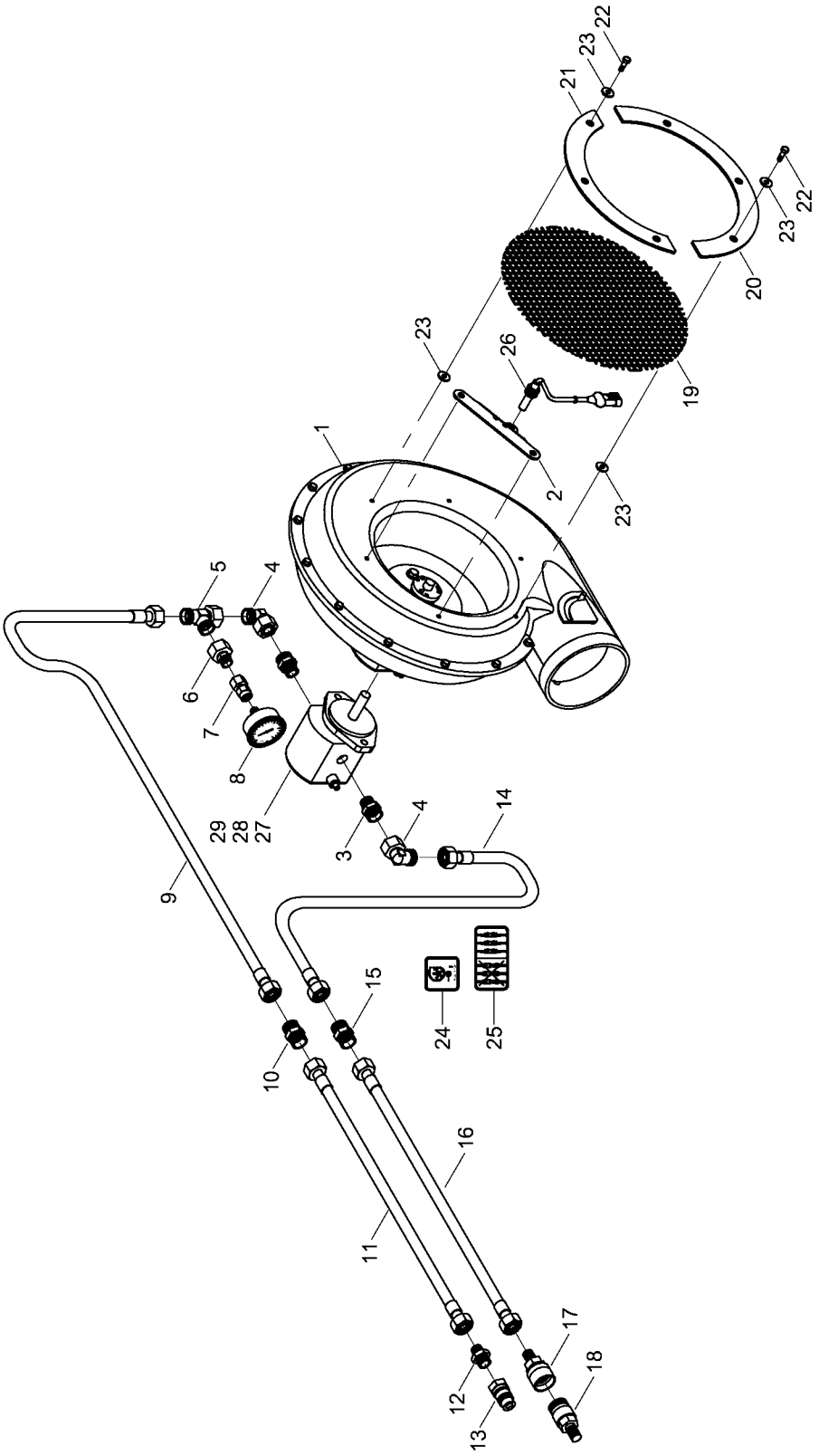

E-Mail: info@horsch.com
Internet: www.horsch.com
Telefon: +49 (0)9431 7143-0
Telefax: +49 (0)9431 41346
HORSCH Maschinen GmbH
Sitzenhof 1, DE-92421 Schwandorf

Pos.	Bestell-Nr.	Kurzbezeichnung	DIN	Bezeichnung	Menge	Bemerkung
-	32300600			Hydr. Gebläse DuoDrill kpl.	-	
1	32302200			Hydr. Gebläse 11 cm³ kpl.	1	
2	24052001			Halter f. Sensor Gebläse	1	
3	00100356	GE 18 PL - R 1/2" ED		Gerade Verschraubung	2	
4	00100057	EVW 18 L		Einstellbare W-Verschraubung	2	
5	00100038	EVL 18 L		Einstellbare L-Verschraubung	1	
6	00100143	KOR 18 - 12 L		Konusreduzieranschluß	1	
7	00100154	MAV-EV 12 L - R 1/4"		Manometeranschluß	1	
8	00110144	ø 63 - 250 bar		Manometer	1	
9	00120337	2SN DN16 A05-A05 4600 lg.		Hyd.- Schlauch	1	
10	00100069	G 18 L		Gerader Stutzen	1	
11	00120591	2SN DN16 A05-A05 6000 lg.		Hyd.- Schlauch	1	
12	00100169	GE 18 L - 3/4" - 16 UNF		Gerade Verschraubung	1	
13	00110128	3/4" - 16 UNF		Hyd.- Stecker	1	
14	00120322	2SN DN16 A05-A05 4300 lg.		Hyd.- Schlauch	1	
15	00100069	G 18 L		Gerader Stutzen	1	
16	00120591	2SN DN16 A05-A05 6000 lg.		Hyd.- Schlauch	1	
17	00110190	DN 16		Schraubkupplungsloshälfte	1	
18	00110191	DN 16		Schraubkupplungsfesthälfte	1	
19	00380153			Schutzgitter	1	
20	33336002			Halbring groß	1	
21	33336003			Halbring klein	1	
22	00380154	UNC 1/4" x 3/4"		6 kt.- Schraube	6	
23	00370115	R 6,6	440	Scheibe	10	
24	00380242			Aufkleber	1	
25	00380212			Aufkleber	1	
26	24052200			Sensor - Gebläse mit Kabel kpl.	1	
27	00381018			Hyd.- Motor 11 cm³	1	
28	00381020			Dicht.- Rep.- Satz	1	
29	00383108			Druckbegrenzungsventil	1	

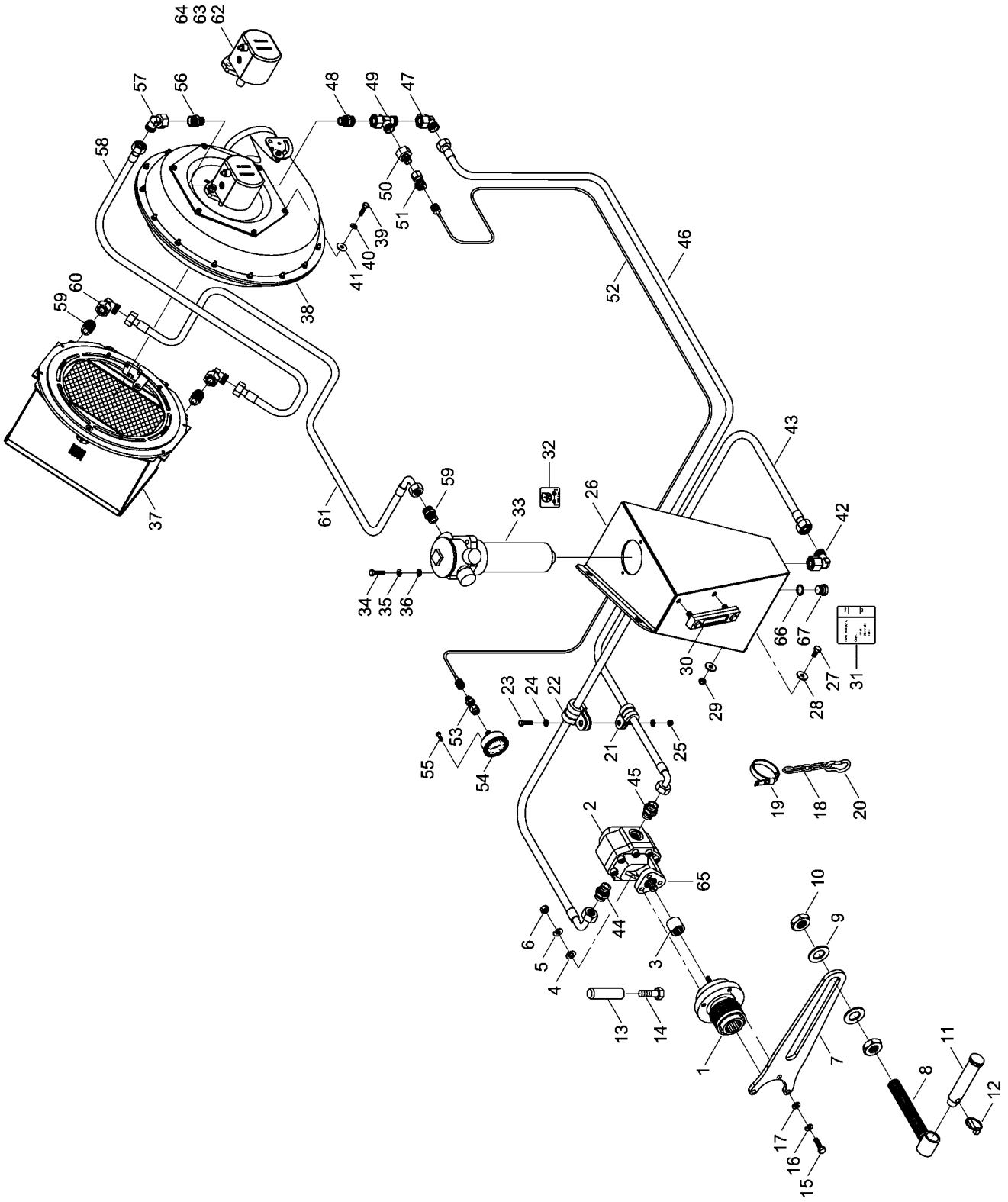

E-Mail: info@horsch.com
Internet: www.horsch.com
Telefon: +49 (0)9431 7143-0
Telefax: +49 (0)9431 41346
HORSCH Maschinen GmbH
Sitzenhof 1, DE-92421 Schwandorf

Pos.	Bestell-Nr.	Kurzbezeichnung	DIN	Bezeichnung	Menge	Bemerkung
0	23463800			Hydr. Gebl. Zapfwellenantr. kpl.	-	
1	00280213	SLF 4P 1 3/4" - Z 6		Vorsatzlager kpl.	1	
1	00280157	SLF 4P 1 3/8" - Z 6		Vorsatzlager kpl.	1	
1	00280404	SLF 4P 1 3/8" - Z 8		Vorsatzlager kpl.	1	
1	00280159	SLF 4P 1 3/4" - Z 20		Vorsatzlager kpl.	1	
1	00280158	SLF 4P 1 3/8" - Z 21		Vorsatzlager kpl.	1	
2	00280160			Aufsteckpumpe o. Vorsatzlager	1	
3	00280208			Profilbuchse	1	
4	00370105	B 10,5		Scheibe	3	
5	00170030	A 10	127	Federring	3	
6	00350009	M 10	934	6 kt.- Mutter	3	
7	31054902			Halteblech	1	
8	31071800			Haltespindel	1	
9	00370111	B 31		Scheibe	2	
10	00350083	M 30	439	6 kt.- Mutter	2	
11	00170019	Kat. III x 126 lg.		Oberlenkerbolzen	1	
12	00170063	ø 8 x 40		Klappsplint	1	
13	01433944	ø 28 x 100		Aufsteckbolzen	1	
14	00360058	M 16 x 40 - 12.9	933	6 kt.- Schraube	1	
15	00360121	M 10 x 35	933	6 kt.- Schraube	3	
16	00170030	A 10	127	Federring	3	
17	00370105	B 10,5		Scheibe	3	
18	00250032	ø 6 x 24 x 24 x 600 lg.		Kette	1	
19	00200088	360 x 20 x 2.1		Schnallriemen	1	
20	00140029	100 x 10		Karabinerhaken	1	
21	00190028	RSGU ø 25/20		Schlauchschelle	1	
22	00190026	RSGU ø 40/20		Schlauchschelle	1	
23	00360112	M 8 x 30	933	6 kt.- Schraube	1	
24	00370104	A 8,4	125	Scheibe	2	
25	00350057	M 8	985	Poly-Stop-Mutter	1	
26	23464000	17 Ltr.		Hyd.- Tank	1	
27	00360111	M 8 x 25	933	6 kt.- Schraube	3	
28	00370116	R 9	440	Scheibe	6	
29	00350057	M 8	985	Poly-Stop-Mutter	3	
30	00110147			Niveau-Anzeige	1	
31	00380093			Aufkleber Bedienungshinweis	1	
32	00380319			Aufkleber Bedienungshinweis	1	
33	00110306	40 Ltr./min		Rücklauf-Filter kpl.	1	
34	00360215	M 8 x 35	933	6 kt.- Schraube	2	
35	00170028	A 8	127	Federring	2	
36	00370104	A 8,4	125	Scheibe	2	
37	31014000			Klappbarer Gebläsekorb kpl.	1	
38	23466700			Hydr. Gebläse 11 cm³ kpl.	1	
39	00360215	M 8 x 35	933	6 kt.- Schraube	3	
40	00170028	A 8	127	Federring	3	
41	00370116	R 9	440	Scheibe	3	
42	00100059	EVW 28 L		Einstellbare W-Verschraubung	1	
43	00120926	1SN DN25 A05-A35 5200 lg.		Hyd.- Schlauch	1	
44	00100297	GE 28 L - R 3/4"		Gerade Verschraubung	1	
45	00100357	GE 18 PL - R 3/4" - ED		Gerade Verschraubung	1	

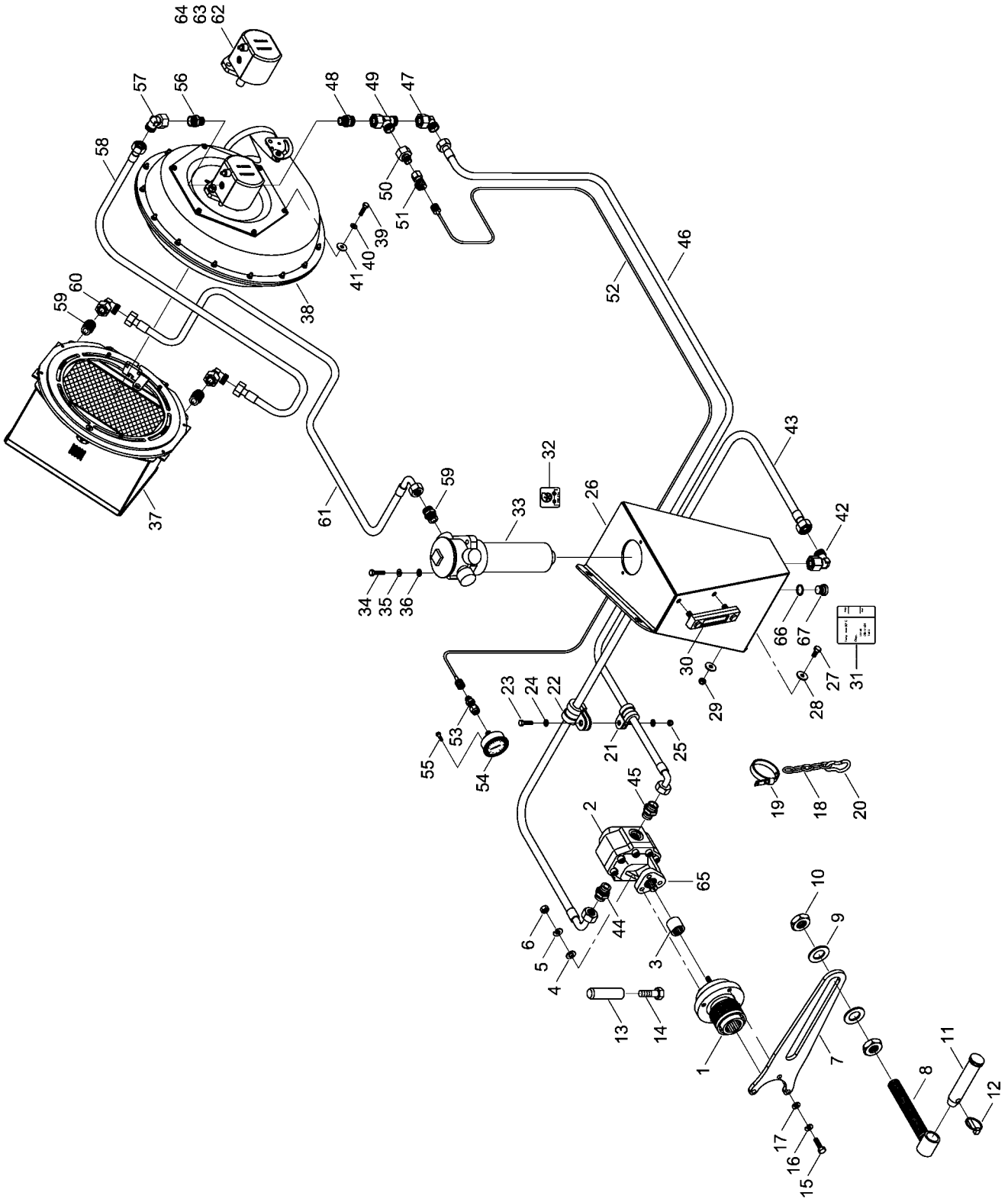

E-Mail: info@horsch.com
Internet: www.horsch.com
Telefon: +49 (0)9431 7143-0
Telefax: +49 (0)9431 41346
HORSCH Maschinen GmbH
Sitzenhof 1, DE-92421 Schwandorf

Pos.	Bestell-Nr.	Kurzbezeichnung	DIN	Bezeichnung	Menge	Bemerkung
46	00120930	1SN DN16 A35-A05 5500 lg.		Hyd.- Schlauch	1	
47	00100057	EVW 18 L		Einstellbare W-Verschraubung	1	
48	00100356	GE 18 PL - R 1/2" ED		Gerade Verschraubung	1	
49	00100038	EVL 18 L		Einstellbare L-Verschraubung	1	
50	00100143	KOR 18 L - 12 L		Konusreduzieranschluß	1	
51	00100244	12 L		Meßkupplung mit Stutzen	1	
52	00120362	SMS 20/20 - 1000 lg.		Meßschlauch	1	
53	00100155	SMA 20 - G 1/4"		Manometeranschluß	1	
54	00110144	ø 63 - 250 bar		Manometer	1	
55	00360183	M 5 x 30	933	6 kt.- Schraube	2	
56	00100356	GE 18 PL- R 1/2" ED		Gerade Verschraubung	1	
57	00100057	EVW 18 L		Einstellbare W-Verschraubung	1	
58	00120928	1SN DN16 A25-A05 900 lg.		Hyd.- Schlauch	1	
59	00100357	GE 18 PL R 3/4" ED		Gerade Verschraubung	3	
60	00100057	EVW 18 L		Einstellbare W-Verschraubung	2	
61	00120929	1SN DN16 A35-A05 1500 lg.		Hyd.- Schlauch	1	
62	00381018			Hyd.- Motor 11 cm³	1	
63	00381020			Dicht.- Rep.- Satz	1	
64	00383108			Druckbegrenzungsventil	1	
65	00280339			Dicht.- Rep.- Satz	1	
66	00260082	A 22 x 27	7603	Kupferdichtring	1	
67	00100422	VSTI - M 22 x 1.5		Verschlußschraube mit Magnet	1	

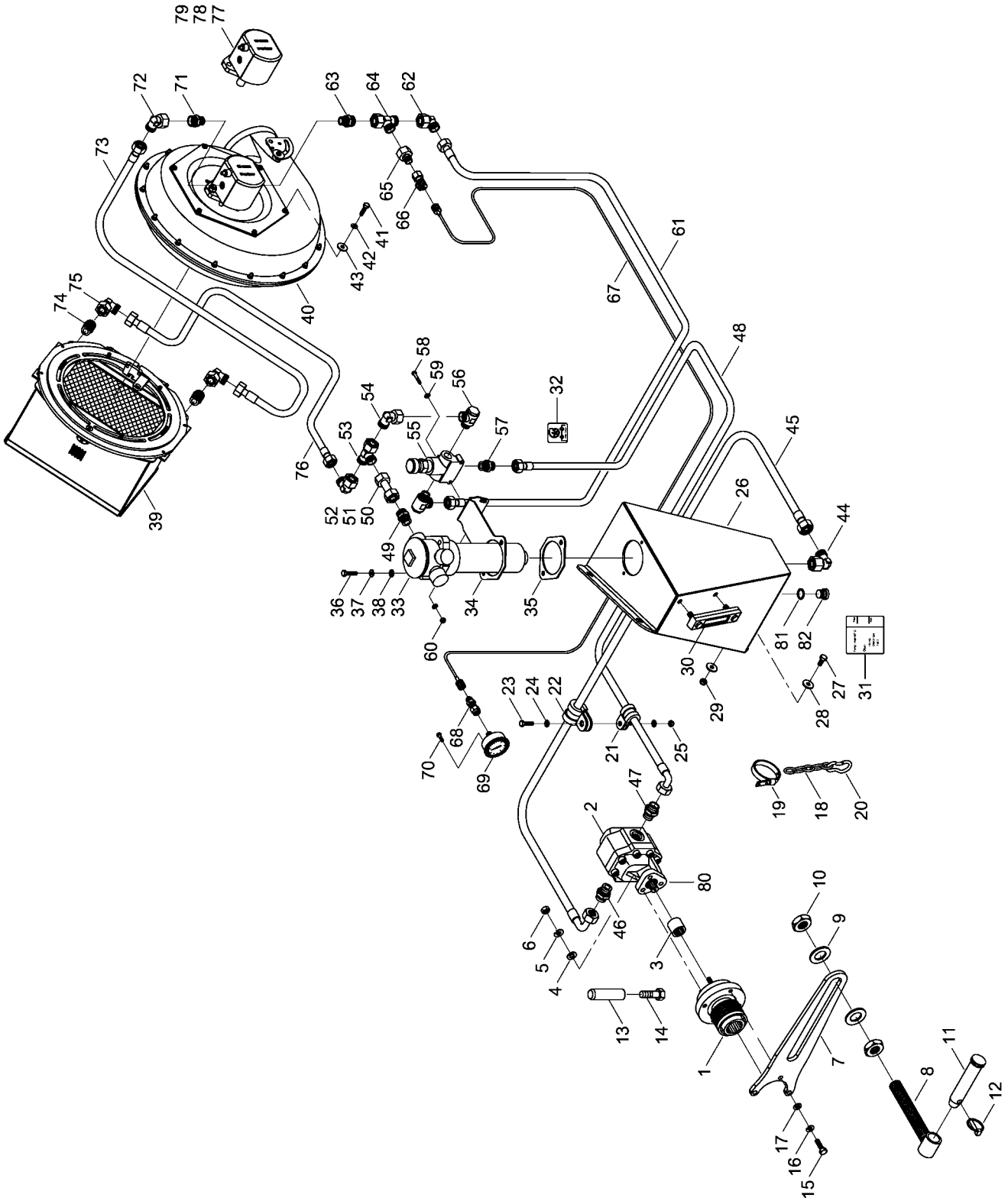

E-Mail: info@horsch.com
Internet: www.horsch.com
Telefon: +49 (0)9431 7143-0
Telefax: +49 (0)9431 41346
HORSCH Maschinen GmbH
Sitzenhof 1, DE-92421 Schwandorf

Pos.	Bestell-Nr.	Kurzbezeichnung	DIN	Bezeichnung	Menge	Bemerkung
-	23463800			Hydr. Gebl. Zapfwellenantr. kpl.	-	
1	00280213	SLF 4P 1 3/4" - Z 6		Vorsatzlager kpl.	1	
1	00280157	SLF 4P 1 3/8" - Z 6		Vorsatzlager kpl.	1	
1	00280404	SLF 4P 1 3/8" - Z 8		Vorsatzlager kpl.	1	
1	00280159	SLF 4P 1 3/4" - Z 20		Vorsatzlager kpl.	1	
1	00280158	SLF 4P 1 3/8" - Z 21		Vorsatzlager kpl.	1	
2	00280301			Aufsteckpumpe o. Vorsatzlager	1	
3	00280208			Profilbuchse	1	
4	00370105	B 10,5		Scheibe	3	
5	00170030	A 10	127	Federring	3	
6	00350009	M 10	934	6 kt.- Mutter	3	
7	31054902			Halteblech	1	
8	31071800			Haltespindel	1	
9	00370111	B 31		Scheibe	2	
10	00350083	M 30	439	6 kt.- Mutter	2	
11	00170019	Kat. III x 126 lg.		Oberlenkerbolzen	1	
12	00170063	ø 8 x 40		Klappsplint	1	
13	01433944	ø 28 x 100		Aufsteckbolzen	1	
14	00360058	M 16 x 40 - 12.9	933	6 kt.- Schraube	1	
15	00360121	M 10 x 35	933	6 kt.- Schraube	3	
16	00170030	A 10	127	Federring	3	
17	00370105	B 10,5		Scheibe	3	
18	00250032	ø 6 x 24 x 24 x 600 lg.		Kette	1	
19	00200088	360 x 20 x 2.1		Schnallriemen	1	
20	00140029	100 x 10		Karabinerhaken	1	
21	00190028	RSGU ø 25/20		Schlauchschelle	1	
22	00190026	RSGU ø 40/20		Schlauchschelle	1	
23	00360112	M 8 x 30	933	6 kt.- Schraube	1	
24	00370104	A 8,4	125	Scheibe	2	
25	00350057	M 8	985	Poly-Stop-Mutter	1	
26	23464000	17 Ltr.		Hyd.- Tank	1	
27	00360111	M 8 x 25	933	6 kt.- Schraube	3	
28	00370116	R 9	440	Scheibe	6	
29	00350057	M 8	985	Poly-Stop-Mutter	3	
30	00011014			Niveau-Anzeige	1	
31	00380093			Aufkleber Bedienungshinweis	1	
32	00380319			Aufkleber Bedienungshinweis	1	
33	00110306	40 Ltr./min		Rücklauf-Filter kpl.	1	
34	23298501			Halteblech	1	
35	00110793			Flachdichtung	1	
36	00360215	M 8 x 35	933	6 kt.- Schraube	2	
37	00170028	A 8	127	Federring	2	
38	00370104	A 8,4	125	Scheibe	2	
39	31014000			Klappbarer Gebläsekorb kpl.	1	
40	23466700			Hydr. Gebläse 11 cm³ kpl.	1	
41	00360215	M 8 x 35	933	6 kt.- Schraube	3	
42	00170028	A 8	127	Federring	3	
43	00370116	R 9	440	Scheibe	3	
44	00100059	EVW 28 L		Einstellbare W-Verschraubung	1	
45	00120926	1SN DN25 A05-A35 5200 lg.		Hyd.- Schlauch	1	

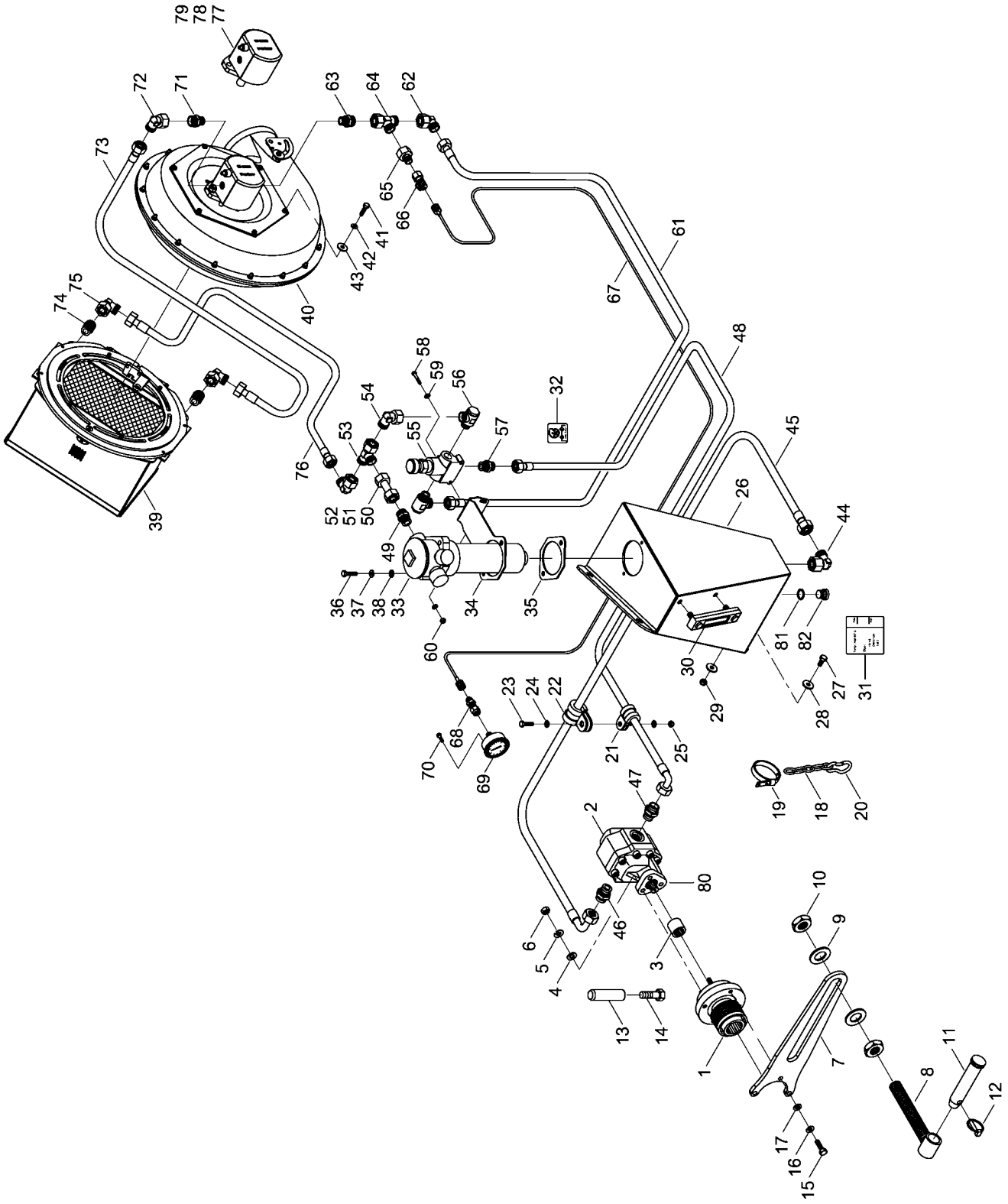

E-Mail: info@horsch.com
Internet: www.horsch.com
Telefon: +49 (0)9431 7143-0
Telefax: +49 (0)9431 41346
HORSCH Maschinen GmbH
Sitzenhof 1, DE-92421 Schwandorf

Pos.	Bestell-Nr.	Kurzbezeichnung	DIN	Bezeichnung	Menge	Bemerkung
46	00100105	GE 28 L - R 1"		Gerade Verschraubung	1	
47	00100390	GE 28 L - R 1"		Gerade Verschraubung	1	
48	00120927	1SN DN16 A35-A05 6000 lg.		Hyd.- Schlauch	1	
49	00100357	GE 18 PL - R 1/2" - ED		Gerade Verschraubung	1	
50	23298502	ø 18 x 1.5 x 75		Hyd.- Rohr	1	
51	00110629	18 L		Schneidring	2	
52	00110247	18 L		Überwurfmutter	2	
53	00100038	EVL 18 L		Einstellbare L-Verschraubung	1	
54	00100057	EVW 18 L		Einstellbare W-Verschraubung	2	
55	00110843	0 - 50 Ltr. Einstellbar		Stromregelventil	1	
56	00100183	SWVE 18 L - M 22 x 1.5		Schwenkverschraubung	2	
57	00100096	GE 18 L - M 18 x 1.5		Gerade Verschraubung	1	
58	00360318	M 6 x 35	933	6 kt.- Schraube	2	
59	00370103	A 6,4	125	Scheibe	4	
60	00350067	M 6	985	Poly-Stop-Mutter	2	
61	00120112	1SN DN16 A05-A05 1000 lg.		Hyd.- Schlauch	1	
62	00100057	EVW 18 L		Einstellbare W-Verschraubung	1	
63	00100356	GE 18 PL - R 1/2" - ED		Gerade Verschraubung	1	
64	00100038	EVL 18 L		Einstellbare L-Verschraubung	1	
65	00100143	KOR 18 L - 12 L		Konusreduzieranschluß	1	
66	00100244	12 L		Meßkupplung mit Stutzen	1	
67	00120362	SMS 20/20 - 1000 lg.		Meßschlauch	1	
68	00100155	SMA 20 - G 1/4"		Manometeranschluß	1	
69	00110144	ø 63 - 250 bar		Manometer	1	
70	00360183	M 5 x 30	933	6 kt.- Schraube	2	
71	00100356	GE 18 PL - R 1/2" - ED		Gerade Verschraubung	1	
72	00100057	EVW 18 L		Einstellbare W-Verschraubung	1	
73	00120928	1SN DN16 A25-A05 900 lg.		Hyd.- Schlauch	1	
74	00100357	GE 18 PL - R 3/4" - ED		Gerade Verschraubung	2	
75	00100057	EVW 18 L		Einstellbare W-Verschraubung	2	
76	00120929	1SN DN16 A35-A05 1500 lg.		Hyd.- Schlauch	1	
77	00381018			Hyd.- Motor 11 cm³	1	
78	00381020			Dicht.- Rep.- Satz	1	
79	00383108			Druckbegrenzungsventil	1	
80	00280339			Dicht.- Rep.- Satz	1	
81	00260082	A 22 x 27	7603	Kupferdichtring	1	
82	00100422	VSTI - M 22 x 1.5		Verschlußschraube mit Magnet	1	

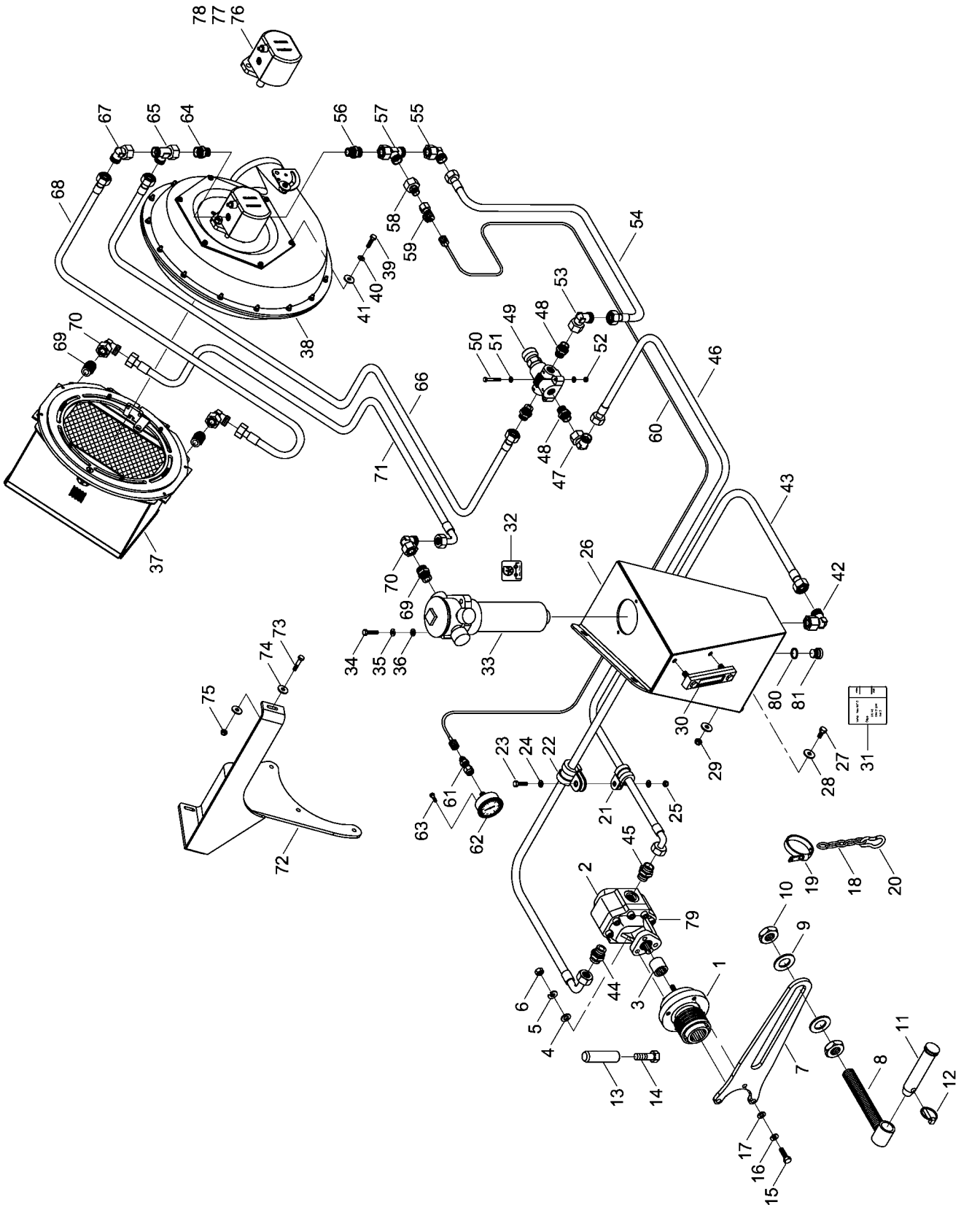

E-Mail: info@horsch.com
Internet: www.horsch.com
Telefon: +49 (0)9431 7143-0
Telefax: +49 (0)9431 41346
HORSCH Maschinen GmbH
Sitzenhof 1, DE-92421 Schwandorf

Pos.	Bestell-Nr.	Kurzbezeichnung	DIN	Bezeichnung	Menge	Bemerkung
-	23463800			Hydr. Gebl. Zapfwellenantr. kpl.	-	
1	00280213	SLF 4P 1 3/4" - Z 6		Vorsatzlager kpl.	1	
1	00280157	SLF 4P 1 3/8" - Z 6		Vorsatzlager kpl.	1	
1	00280404	SLF 4P 1 3/8" - Z 8		Vorsatzlager kpl.	1	
1	00280159	SLF 4P 1 3/4" - Z 20		Vorsatzlager kpl.	1	
1	00280158	SLF 4P 1 3/8" - Z 21		Vorsatzlager kpl.	1	
2	00280301			Aufsteckpumpe o. Vorsatzlager	1	
3	00280208			Profilbuchse	1	
4	00370105	B 10,5		Scheibe	3	
5	00170030	A 10	127	Federring	3	
6	00350009	M 10	934	6 kt.- Mutter	3	
7	31054902			Halteblech	1	
8	31071800			Haltespindel	1	
9	00370111	B 31		Scheibe	2	
10	00350083	M 30	439	6 kt.- Mutter	2	
11	00170019	Kat. III x 126 lg.		Oberlenkerbolzen	1	
12	00170063	ø 8 x 40		Klappsplint	1	
13	01433944	ø 28 x 100		Aufsteckbolzen	1	
14	00360058	M 16 x 40 - 12.9	933	6 kt.- Schraube	1	
15	00360121	M 10 x 35	933	6 kt.- Schraube	3	
16	00170030	A 10	127	Federring	3	
17	00370105	B 10,5		Scheibe	3	
18	00250032	ø 6 x 24 x 24 x 600 lg.		Kette	1	
19	00200088	360 x 20 x 2.1		Schnallriemen	1	
20	00140029	100 x 10		Karabinerhaken	1	
21	00190028	RSGU ø 25/20		Schlauchschelle	1	
22	00190026	RSGU ø 40/20		Schlauchschelle	1	
23	00360112	M 8 x 30	933	6 kt.- Schraube	1	
24	00370104	A 8,4	125	Scheibe	2	
25	00350057	M 8	985	Poly-Stop-Mutter	1	
26	23464000	17 Ltr.		Hyd.- Tank	1	
27	00360111	M 8 x 25	933	6 kt.- Schraube	3	
28	00370116	R 9	440	Scheibe	6	
29	00350057	M 8	985	Poly-Stop-Mutter	3	
30	00011014			Niveau-Anzeige	1	
31	00380093			Aufkleber Bedienungshinweis	1	
32	00380319			Aufkleber Bedienungshinweis	1	
33	00110306	40 Ltr./min		Rücklauf-Filter kpl.	1	
34	00360215	M 8 x 35	933	6 kt.- Schraube	2	
35	00170028	A 8	127	Federring	2	
36	00370104	A 8,4	125	Scheibe	2	
37	31014000			Klappbarer Gebläsekorb kpl.	1	
38	23466700			Hydr. Gebläse 11 cm³ kpl.	1	
39	00360215	M 8 x 35	933	6 kt.- Schraube	3	
40	00170028	A 8	127	Federring	3	
41	00370116	R 9	440	Scheibe	3	
42	00100059	EVW 28 L		Einstellbare W-Verschraubung	1	
43	00120926	1SN DN25 A05-A35 5200 lg.		Hyd.- Schlauch	1	
44	00100105	GE 28 L - R 1"		Gerade Verschraubung	1	
45	00100390	GE 18 L - R 1"		Gerade Verschraubung	1	

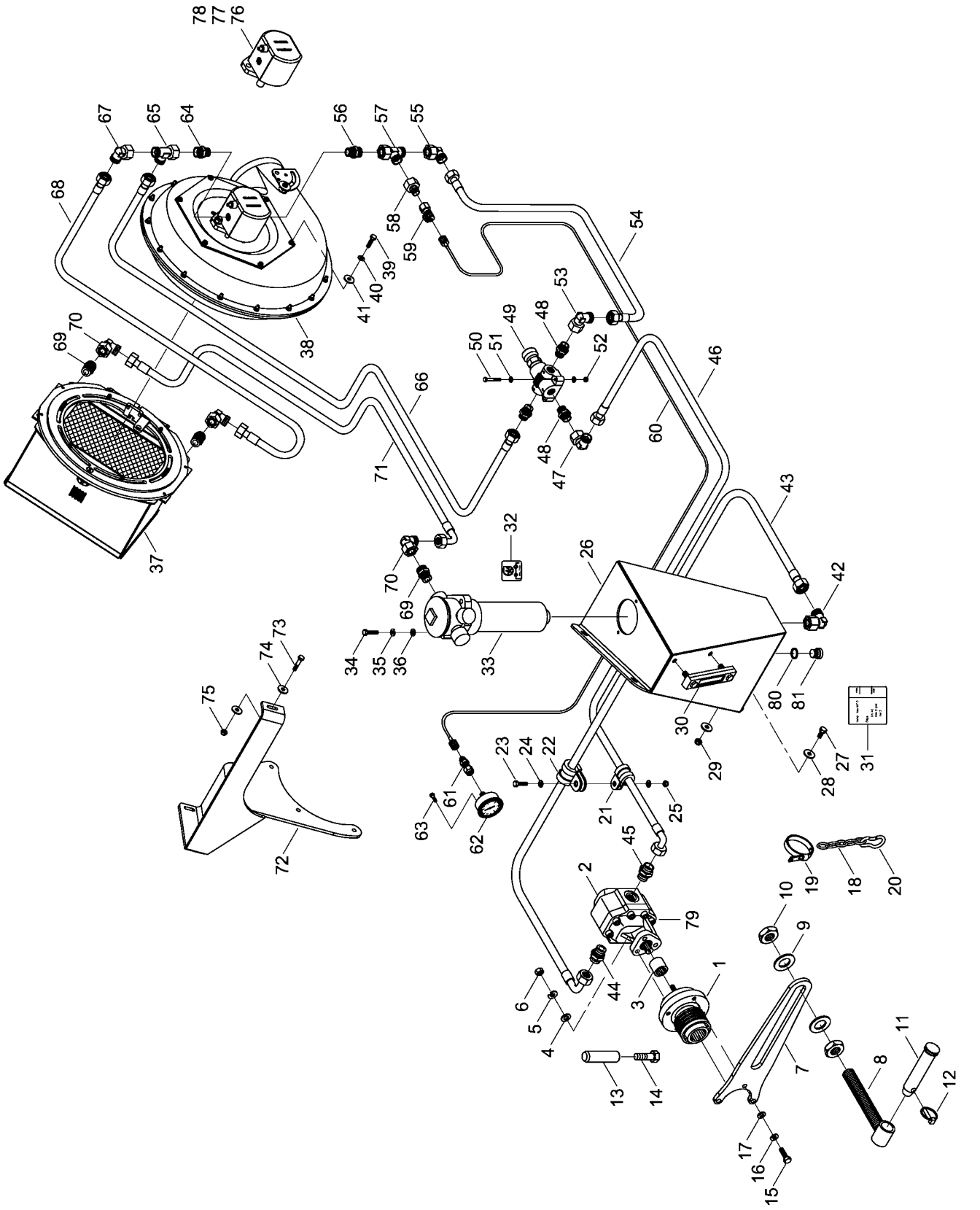

E-Mail: info@horsch.com
Internet: www.horsch.com
Telefon: +49 (0)9431 7143-0
Telefax: +49 (0)9431 41346
HORSCH Maschinen GmbH
Sitzenhof 1, DE-92421 Schwandorf

Pos.	Bestell-Nr.	Kurzbezeichnung	DIN	Bezeichnung	Menge	Bemerkung
46	00120930	1SN DN16 A35-A05 5500 lg.		Hyd.- Schlauch	1	
47	00100057	EVW 18 L		Einstellbare W-Verschraubung	1	
48	00100096	GE 18 L - M 18 x 1.5		Gerade Verschraubung	3	
49	00110843	0 - 50 Ltr. Einstellbar		Stromregelventil	1	
50	00360319	M 6 x 45	933	6 kt.- Schraube	2	
51	00370103	A 6,4	125	Scheibe	4	
52	00350067	M 6	985	Poly-Stop-Mutter	2	
53	00100057	EVW 18 L		Einstellbare W-Verschraubung	1	
54	00120112	1SN DN16 A05-A05 1000 lg.		Hyd.- Schlauch	1	
55	00100057	EVW 18 L		Einstellbare W-Verschraubung	1	
56	00100356	GE 18 PL - R 1/2" - ED		Gerade Verschraubung	1	
57	00100038	EVL 18 L		Einstellbare L-Verschraubung	1	
58	00100143	KOR 18 L - 12 L		Konusreduzieranschluß	1	
59	00100244	12 L		Meßkupplung mit Stutzen	1	
60	00120362	SMS 20/20 - 1000 lg.		Meßschlauch	1	
61	00100155	SMA 20 - G 1/4"		Manometeranschluß	1	
62	00110144	ø 63 - 250 bar		Manometer	1	
63	00360183	M 5 x 30	933	6 kt.- Schraube	2	
64	00100356	GE 18 PL - R 1/2" - ED		Gerade Verschraubung	1	
65	00100038	EVL 18 L		Einstellbare L-Verschraubung	1	
66	00120112	1SN DN16 A05-A05 1000 lg.		Hyd.- Schlauch	1	
67	00100057	EVW 18 L		Einstellbare W-Verschraubung	1	
68	00120931	1SN DN16 A25-A05 450 lg.		Hyd.- Schlauch	1	
69	00100357	GE 18 PL - R 3/4" - ED		Gerade Verschraubung	3	
70	00100057	EVW 18 L		Einstellbare W-Verschraubung	3	
71	00120932	1SN DN16 A05-A05 1100 lg.		Hyd.- Schlauch	1	
72	23486900			Halter Gebläse Doppeltank	1	
73	00360009	M 8 x 40	931	6 kt.- Schraube	3	
74	00370116	R 9	440	Scheibe	6	
75	00350057	M 8	985	Poly-Stop-Mutter	3	
76	00381018			Hyd.- Motor 11 cm³	1	
77	00381020			Dicht.- Rep.- Satz	1	
78	00383108			Druckbegrenzungsventil	1	
79	00280339			Dicht.- Rep.- Satz	1	
80	00260082	A 22 x 27	7603	Kupferdichtring	1	
81	00100422	VSTI - M 22 x 1.5		Verschlußschraube mit Magnet	1	

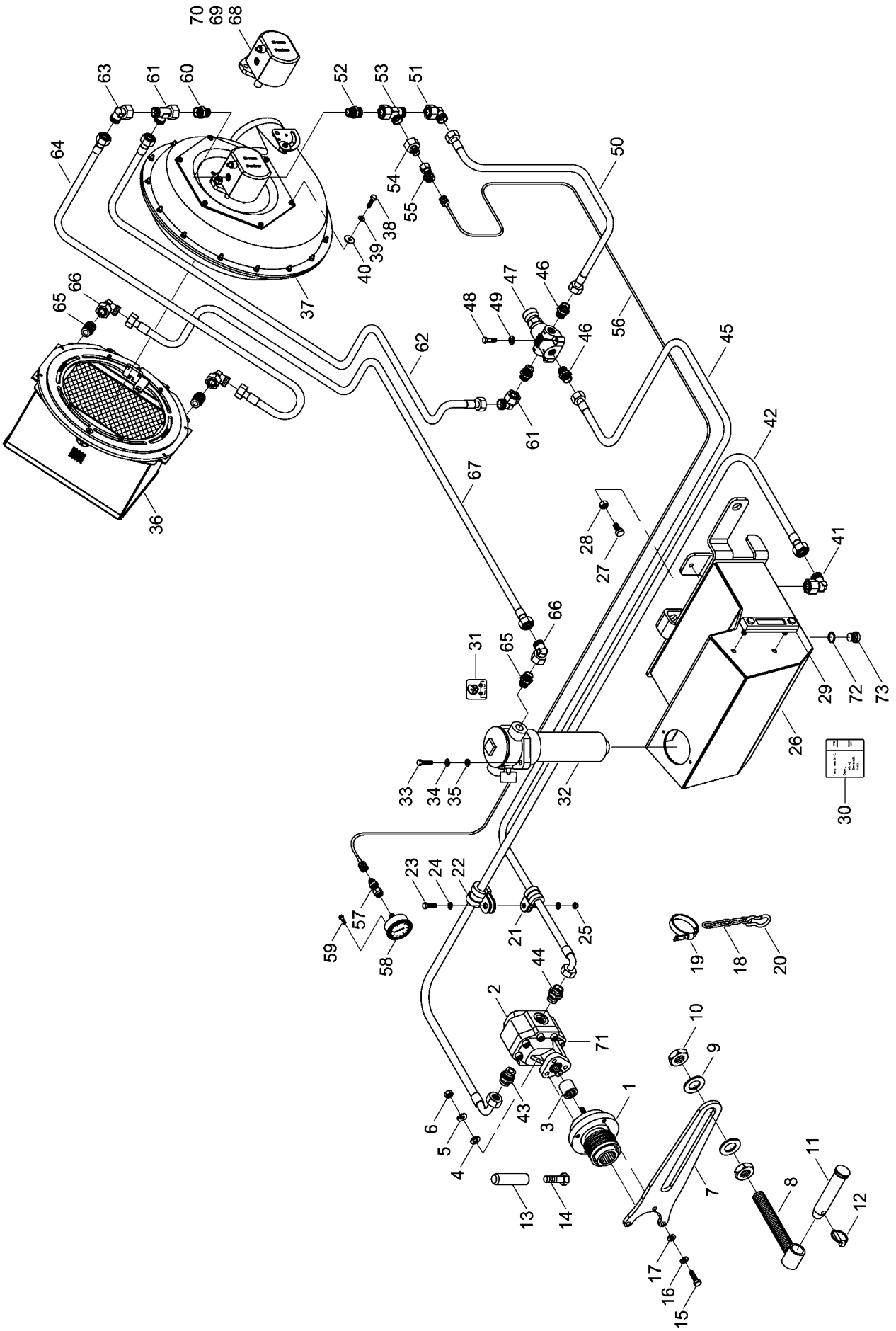

E-Mail: info@horsch.com
Internet: www.horsch.com
Telefon: +49 (0)9431 7143-0
Telefax: +49 (0)9431 41346
HORSCH Maschinen GmbH
Sitzenhof 1, DE-92421 Schwandorf

Pos.	Bestell-Nr.	Kurzbezeichnung	DIN	Bezeichnung	Menge	Bemerkung
-	23463800			Hydr. Gebl. Zapfwellenantr. kpl.	-	
1	00280213	SLF 4P 1 3/4" - Z 6		Vorsatzlager kpl.	1	
1	00280157	SLF 4P 1 3/8" - Z 6		Vorsatzlager kpl.	1	
1	00280404	SLF 4P 1 3/8" - Z 8		Vorsatzlager kpl.	1	
1	00280159	SLF 4P 1 3/4" - Z 20		Vorsatzlager kpl.	1	
1	00280158	SLF 4P 1 3/8" - Z 21		Vorsatzlager kpl.	1	
2	00280301			Aufsteckpumpe o. Vorsatzlager	1	
3	00280208			Profilbuchse	1	
4	00370105	B 10,5		Scheibe	3	
5	00170030	A 10	127	Federring	3	
6	00350009	M 10	934	6 kt.- Mutter	3	
7	31054902			Halteblech	1	
8	31071800			Haltespindel	1	
9	00370111	B 31		Scheibe	2	
10	00350083	M 30	439	6 kt.- Mutter	2	
11	00170019	Kat. III x 126 lg.		Oberlenkerbolzen	1	
12	00170063	ø 8 x 40		Klappsplint	1	
13	01433944	ø 28 x 100		Aufsteckbolzen	1	
14	00360058	M 16 x 40 - 12.9	933	6 kt.- Schraube	1	
15	00360121	M 10 x 35	933	6 kt.- Schraube	3	
16	00170030	A 10	127	Federring	3	
17	00370105	B 10,5		Scheibe	3	
18	00250032	ø 6 x 24 x 24 x 600 lg.		Kette	1	
19	00200088	360 x 20 x 2.1		Schnallriemen	1	
20	00140029	100 x 10		Karabinerhaken	1	
21	00190028	RSGU ø 25/20		Schlauchschelle	1	
22	00190026	RSGU ø 40/20		Schlauchschelle	1	
23	00360112	M 8 x 30	933	6 kt.- Schraube	1	
24	00370104	A 8,4	125	Scheibe	2	
25	00350057	M 8	985	Poly-Stop-Mutter	1	
26	23289500	30 Ltr.		Hyd.- Tank	1	
27	00360131	M 12 x 35	933	6 kt.- Schraube	1	
28	00350010	M 12	985	Poly-Stop-Mutter	1	
29	00011014			Niveau-Anzeige	1	
30	00380093			Aufkleber Bedienungshinweis	1	
31	00380319			Aufkleber Bedienungshinweis	1	
32	00110306	40 Ltr./min		Rücklauf-Filter kpl.	1	
33	00360215	M 8 x 35	933	6 kt.- Schraube	2	
34	00170028	A 8	127	Federring	2	
35	00370104	A 8,4	125	Scheibe	2	
36	31014000			Klappbarer Gebläsekorb kpl.	1	
37	23466700			Hydr. Gebläse 11 cm³ kpl.	1	
38	00360215	M 8 x 35	933	6 kt.- Schraube	3	
39	00170028	A 8	127	Federring	3	
40	00370116	R 9	440	Scheibe	3	
41	00100059	EVW 28 L		Einstellbare W-Verschraubung	1	
42	00120926	1SN DN25 A05-A35 5200 lg.		Hyd.- Schlauch	1	
43	00100105	GE 28 L - R 1"		Gerade Verschraubung	1	
44	00100390	GE 18 L - R 1"		Gerade Verschraubung	1	
45	00120933	1SN DN16 A35-A05 6600 lg.		Hyd.- Schlauch	1	

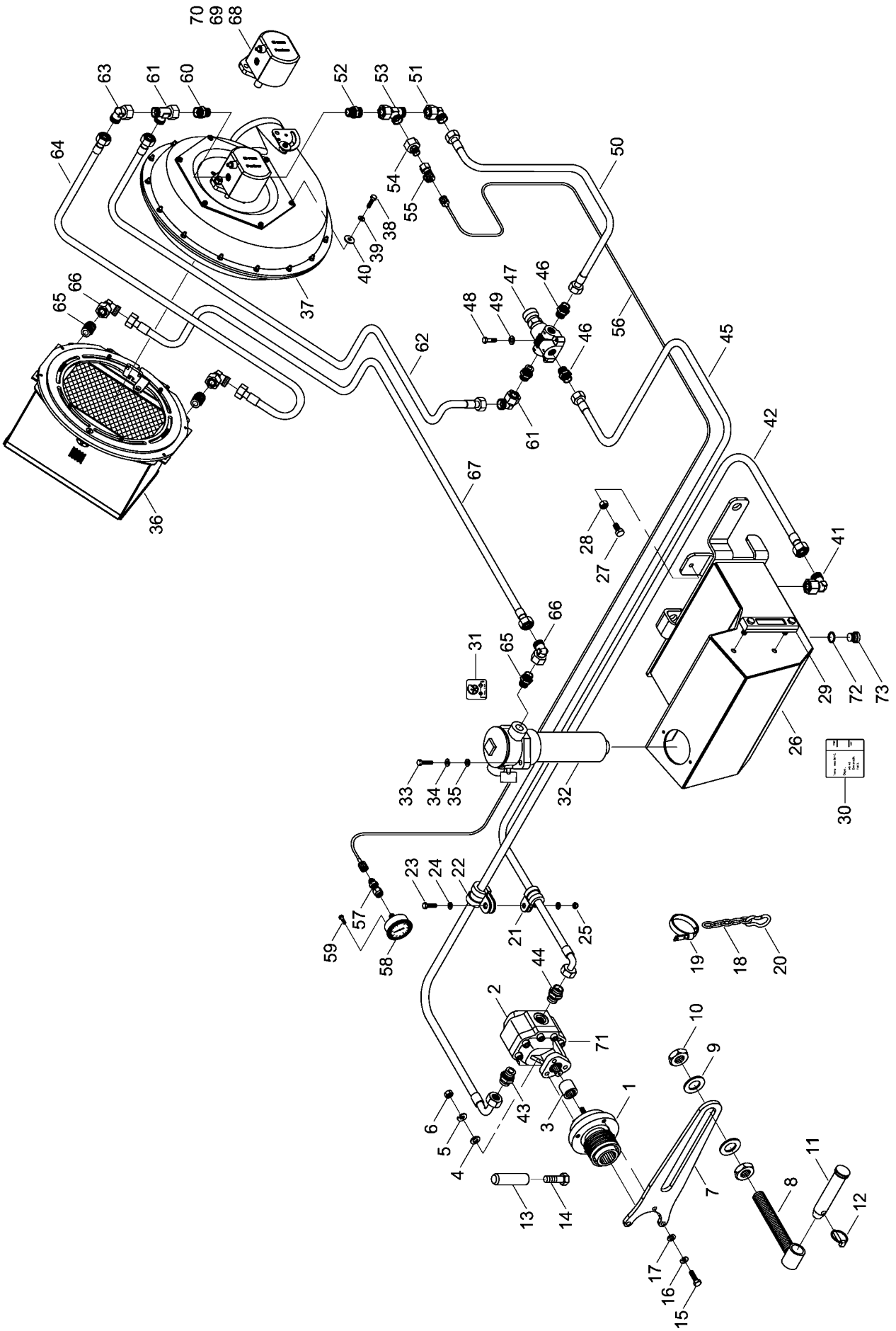

E-Mail: info@horsch.com
Internet: www.horsch.com
Telefon: +49 (0)9431 7143-0
Telefax: +49 (0)9431 41346
HORSCH Maschinen GmbH
Sitzenhof 1, DE-92421 Schwandorf

Pos.	Bestell-Nr.	Kurzbezeichnung	DIN	Bezeichnung	Menge	Bemerkung
46	00100096	GE 18 L - M 22 x 1.5		Gerade Verschraubung	3	
47	00110843	0 - 50 Ltr. Einstellbar		Stromregelventil	1	
48	00360318	M 6 x 35	931	6 kt.- Schraube	2	
49	00370103	A 6,4	125	Scheibe	2	
50	00120112	1SN DN16 A05-A05 1000 lg.		Hyd.- Schlauch	1	
51	00100057	EVW 18 L		Einstellbare W-Verschraubung	1	
52	00100356	GE 18 PL - R 1/2" - ED		Gerade Verschraubung	1	
53	00100038	EVL 18 L		Einstellbare L-Verschraubung	1	
54	00100143	KOR 18 L - 12 L		Konusreduzieranschluß	1	
55	00100244	12 L		Meßkupplung mit Stutzen	1	
56	00120362	SMS 20/20 - 1000 lg.		Meßschlauch	1	
57	00100155	SMA 20 - G 1/4"		Manometeranschluß	1	
58	00110144	ø 63 - 250 bar		Manometer	1	
59	00360183	M 5 x 30	933	6 kt.- Schraube	2	
60	00100356	GE 18 PL - R 1/2" - ED		Gerade Verschraubung	1	
61	00100038	EVL 18 L		Einstellbare L-Verschraubung	1	
62	00120112	1SN DN16 A05-A05 1000 lg.		Hyd.- Schlauch	1	
63	00100057	EVW 18 L		Einstellbare W-Verschraubung	1	
64	00120931	1SN DN16 A25-A05 450 lg.		Hyd.- Schlauch	1	
65	00100357	GE 18 PL - R 3/4" - ED		Gerade Verschraubung	3	
66	00100057	EVW 18 L		Einstellbare W-Verschraubung	3	
67	00120928	1SN DN16 A25-A05 900 lg.		Hyd.- Schlauch	1	
68	00381018			Hyd.- Motor 11 cm³	1	
69	00381020			Dicht.- Rep.- Satz	1	
70	00383108			Druckbegrenzungsventil	1	
71	00280339			Dicht.- Rep.- Satz	1	
72	00260082	A 22 x 27	7603	Kupferdichtring	1	
73	00100422	VSTI - M 22 x 1.5		Verschlußschraube mit Magnet	1	

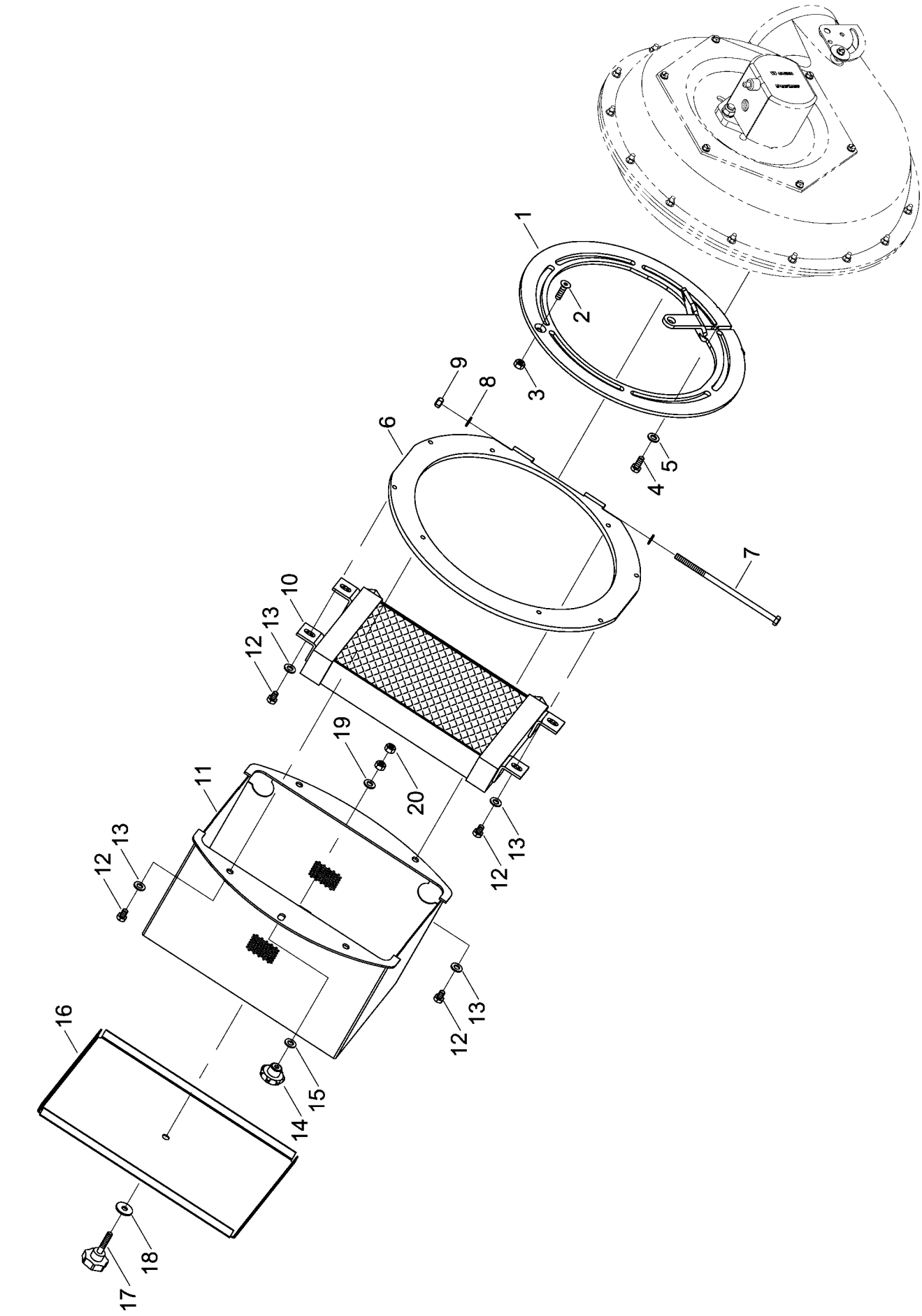

E-Mail: info@horsch.com
Internet: www.horsch.com
Telefon: +49 (0)9431 7143-0
Telefax: +49 (0)9431 41346
HORSCH Maschinen GmbH
Sitzenhof 1, DE-92421 Schwandorf

Pos.	Bestell-Nr.	Kurzbezeichnung	DIN	Bezeichnung	Menge	Bemerkung
-	31014000			Klappbarer Gebläsekorb kpl.	-	
1	31014100			Grundplatte	1	
2	00370337	M 8 x 30	7991	Zyl.- Senkkopfschraube	1	
3	00350008	M 8	934	6 kt.- Mutter	1	
4	00360110	M 8 x 20	933	6 kt.- Schraube	6	
5	00370104	A 8,4	125	Scheibe	6	
6	31014200			Klapprahmen	1	
7	00360298	M 8 x 180	931	6 kt.- Schraube	1	
8	00370104	A 8,4	125	Scheibe	2	
9	00350057	M 8	985	Poly-Stop-Mutter	1	
10	00270211			Öl-Kühler	1	
11	31014300			Gebläselorb	1	
12	00360223	M 8 x 12	933	6 kt.- Schraube	8	
13	00370104	A 8,4	125	Scheibe	8	
14	00370340	M 8		Sterngriff	1	
15	00370104	A 8,4	125	Scheibe	1	
16	31014001			Deckel für Gebläsekorb	1	
17	00370101	M 8 x 40		Sterngriff	1	
18	00370116	R 9	440	Scheibe	1	
19	00370104	A 8,4	125	Scheibe	1	
20	00350008	M 8	934	6 kt.- Mutter	2	

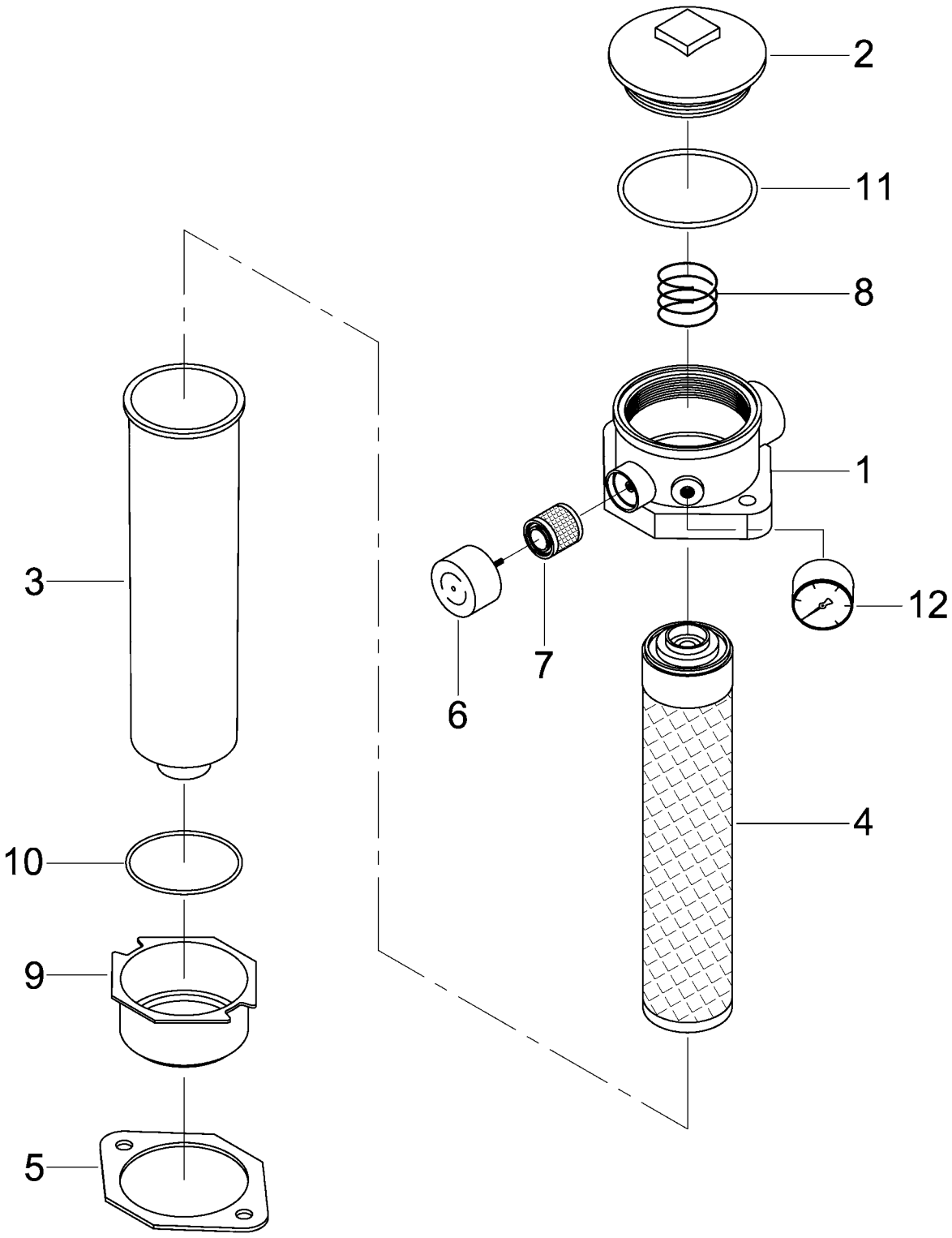

E-Mail: info@horsch.com
Internet: www.horsch.com
Telefon: +49 (0)9431 7143-0
Telefax: +49 (0)9431 41346
HORSCH Maschinen GmbH
Sitzenhof 1, DE-92421 Schwandorf

Pos.	Bestell-Nr.	Kurzbezeichnung	DIN	Bezeichnung	Menge	Bemerkung
-	00110306			Rücklauf-Filter kpl.	-	
1	00110790			Filtergehäuse	1	
2	00110791			Deckel	1	
3	00110792			Filtertopf	1	
4	00110318			Filtereinsatz	1	
5	00110793			Flachdichtung	1	
6	00110794			Entlüftungskappe	1	
7	00110795			Entlüftungsfilter	1	
8	00110796			Druckfeder	1	
9	00110797			Ölabscheider	1	
10	00110798	ø 72 x 2.5		O-Ring	1	
11	00110799	ø 85 x 3.5		O-Ring	1	
12	00110800	12 bar		Manometer	1	

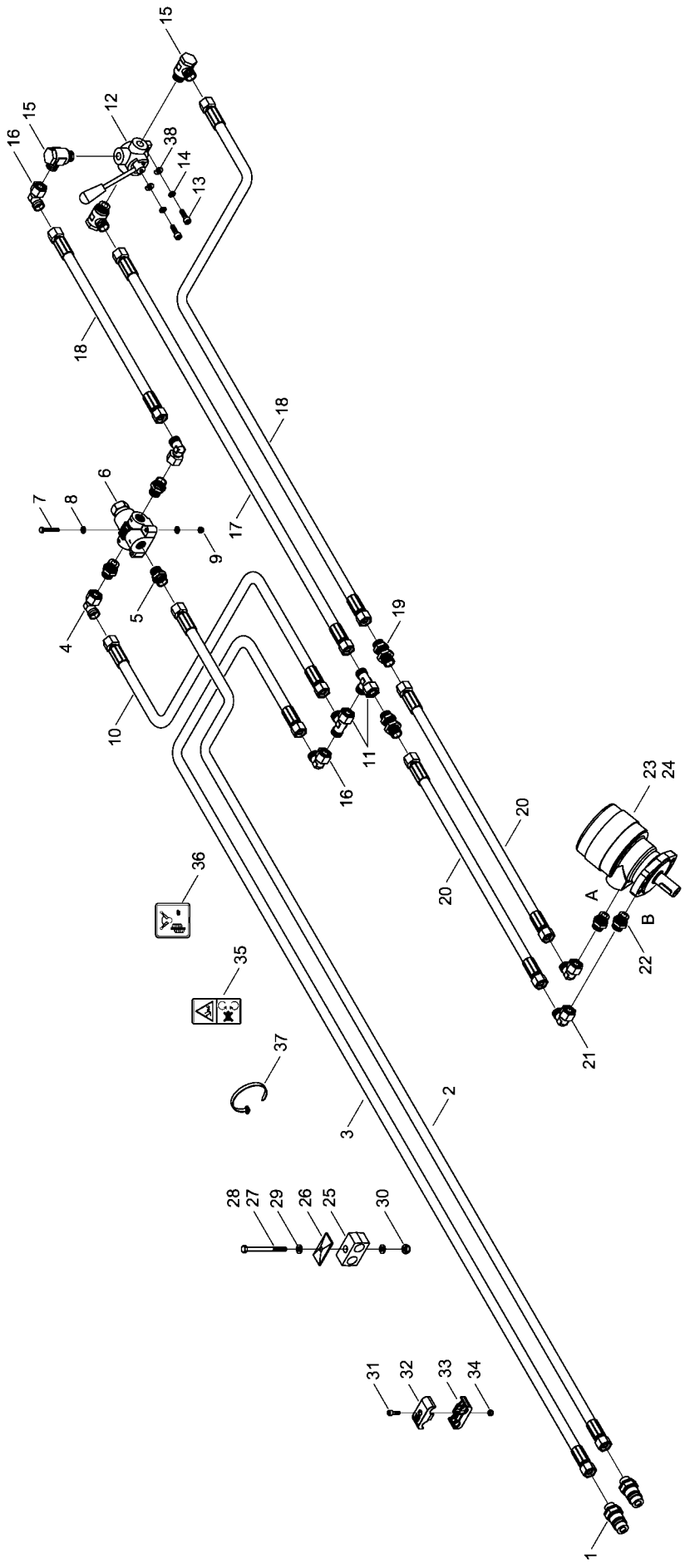

E-Mail: info@horsch.com
Internet: www.horsch.com
Telefon: +49 (0)9431 7143-0
Telefax: +49 (0)9431 41346
HORSCH Maschinen GmbH
Sitzenhof 1, DE-92421 Schwandorf

Pos.	Bestell-Nr.	Kurzbezeichnung	DIN	Bezeichnung	Menge	Bemerkung
1	00110179	15 L - M 22 x 1.5		Hyd.- Stecker	2	
2	00120746	2SC DN12 A05-A05 8300 lg.		Hyd.- Schlauch	1	
3	00120745	2SC DN12 A05-A05 8800 lg.		Hyd.- Schlauch	1	
4	00100056	EVW 15 L		Einstellbare W-Verschraubung	2	
5	00100401	GE 15 PL - M 22 x 1.5 - ED		Gerade Verschraubung	3	
6	00110837	60 Ltr.		Stromregelventil	1	
7	00360216	M 6 x 40	933	6 kt.- Schraube	2	
8	00370103	A 6,4	125	Scheibe	4	
9	00350067	M 6	985	Poly-Stop-Mutter	2	
10	00120464	2SC DN12 A05-A05 500 lg.		Hyd.- Schlauch	1	
11	00100274	EVL 15 L		Einstellbare L-Verschraubung	2	
12	00110672			Dreiwege-Drehschieber	1	
13	00370158	M 8 x 25	912	Zyl.- Schraube	2	
14	00370104	A 8,4	125	Scheibe	2	
15	00100199	SWVE 15 L - R 1/2"		Schwenkverschraubung	3	
16	00100056	EVW 15 L		Einstellbare W-Verschraubung	2	
17	00120436	2SC DN12 A05-A05 1500 lg.		Hyd.- Schlauch	1	
18	00120431	2SC DN12 A05-A05 1600 lg.		Hyd.- Schlauch	2	
19	00100175	SV 15 L - M 22 x 1.5		Sottverschraubung	2	
20	00120614	2SC DN12 A05-A05 1700 lg.		Hyd.- Schlauch	2	
21	00100056	EVW 15 L		Einstellbare W-Verschraubung	2	
22	00100265	GE 15 PL - R 1/2" - ED		Gerade Verschraubung	2	
23	00110846	BREL 160		Hyd.- Motor	1	
24	00110895			Dicht.- Rep.- Satz	1	
25	00100363	RBP-322 - DN 12		Rohrschelle	1	
26	00100345	DP-B3		Deckplatte	1	
27	00360233	M 8 x 110	931	6 kt.- Schraube	1	
28	00360295	M 8 x 150	931	6 kt.- Schraube	1	
29	00370104	A 8,4	125	Scheibe	2	
30	00350057	M 8	985	Poly-Stop-Mutter	1	
31	00370183	M 6 x 20	912	Zyl.- Schraube	1	
32	00110686			Schlauchklemmehälfte Schnecke	1	
33	00110680			Schlauchklemmehälfte o. Bezeichnung	1	
34	00350067	M 6	985	Poly-Stop-Mutter	1	
35	00380163			Sicherheitsaufkleber	1	
36	00380399			Hinweisaufkleber	1	
37	00190017	T 150 R 363 x 7,8		Kabelbinder	30	
38	00170037	A 8	7980	Federring	2	

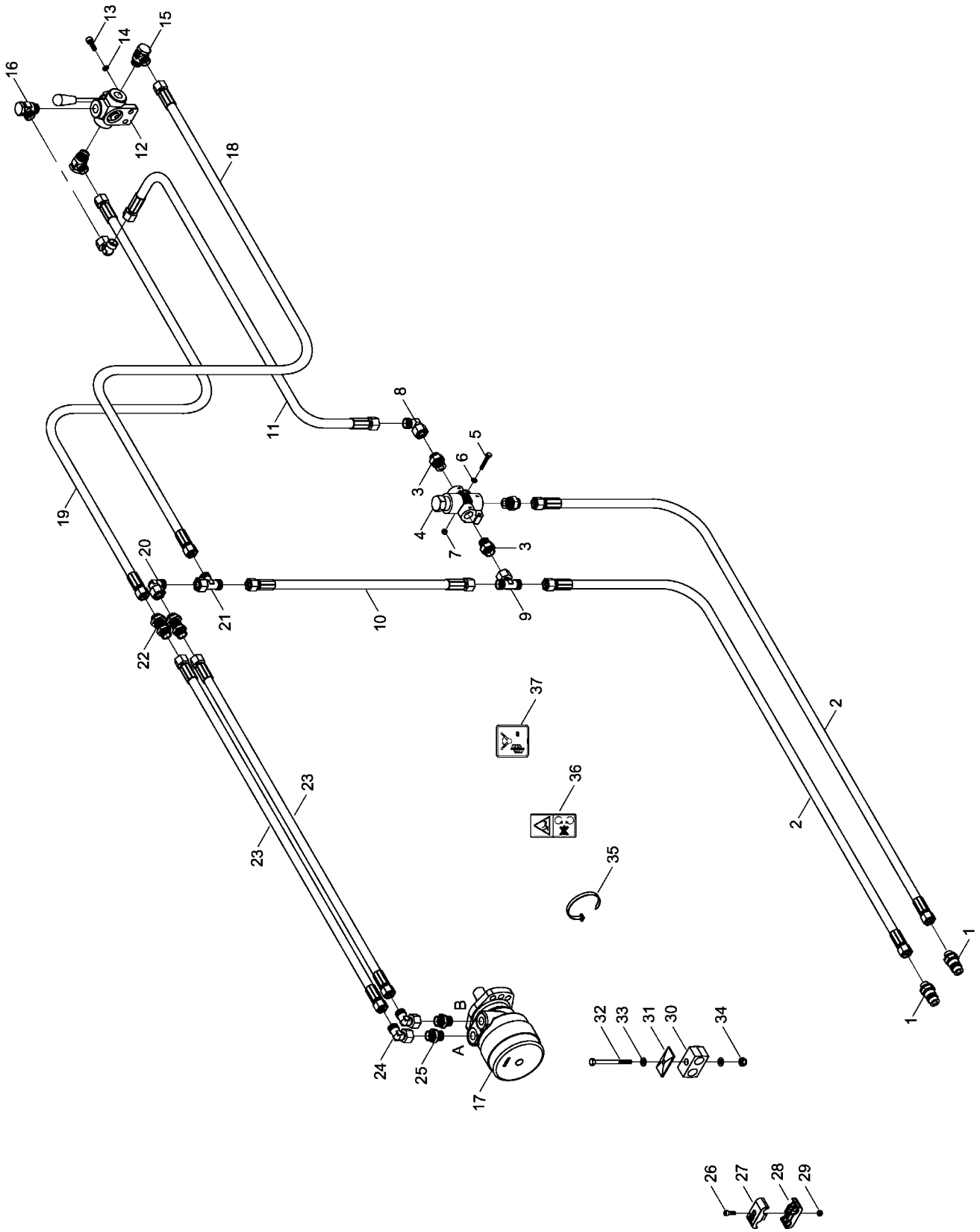

E-Mail: info@horsch.com
Internet: www.horsch.com
Telefon: +49 (0)9431 7143-0
Telefax: +49 (0)9431 41346
HORSCH Maschinen GmbH
Sitzenhof 1, DE-92421 Schwandorf

Pos.	Bestell-Nr.	Kurzbezeichnung	DIN	Bezeichnung	Menge	Bemerkung
1	00110179	12 L - M 22 x 1.5		Hyd.- Stecker	2	
2	00120677	2SC DN12 A05-A05 8700 lg.		Hyd.- Schlauch	2	
3	00100401	GE 15 PL - M 22 x 1.5 - ED		Gerade Verschraubung	3	
4	00110837	60 l		Stromregelventil fest	1	
5	00360216	M 6 x 40	933	6 kt.- Schraube	2	
6	00370103	A 6,4	125	Scheibe	2	
7	00350067	M 6	985	Poly-Stop-Mutter	2	
8	00100056	EVW 15 L		Einstellbare W-Verschraubung	1	
9	00100273	EVT 15 L		Einstellbare T-Verschraubung	1	
10	00120466	2SC DN12 A05-A05 800 lg.		Hyd.- Schlauch	1	
11	00120874	2SC DN12 A05-A05 2500 lg.		Hyd.- Schlauch	1	
12	00110672	1/2"		Dreiwege-Drehschieber	1	
13	00370158	M 8 x 25	912	Zyl.- Schraube	2	
14	00170037	ø 8	7980	Federring	2	
15	00100199	SWVE 15 L - R 1/2"		Schwenkverschraubung	3	
16	00100056	EVW 15 L		Einstellbare W-Verschraubung	1	
17	00110846	BREL 200 cm³		Hyd.- Motor	1	
18	00120614	2SC DN12 A05-A05 1700 lg.		Hyd.- Schlauch	1	
19	00120741	2SC DN12 A05-A05 1800 lg.		Hyd.- Schlauch	1	
20	00100056	EVW 15 L		Einstellbare W-Verschraubung	1	
21	00100274	EVL 15 L		Einstellbare L-Verschraubung	1	
22	00100175	SV 15 L - M 22 x 1.5		Schottverschraubung	2	
23	00120430	2SC DN12 A05-A05 1400 lg.		Hyd.- Schlauch	2	
24	00100056	EVW 15 L		Einstellbare W-Verschraubung	2	
25	00100265	GE 15 - PL - R 1/2" - ED		Gerade Verschraubung	2	
26	00370183	M 6 x 20	912	Zyl.- Schraube	1	
27	00110686			Schlauchklemmehälfte Schnecke	1	
28	00110680			Schlauchklemmehälfte ohne Bez.	1	
29	00350067	M 6	985	Poly-Stop-Mutter	1	
30	00100347	RBP-319 - DN 10		Rohrschelle	1	
31	00100345	DP-B3		Deckplatte	1	
32	00360014	M 8 x 100	931	6 kt.- Schraube	1	
33	00370104	A 8,4	125	Scheibe	2	
34	00350057	M 8	985	Poly-Stop-Mutter	1	
35	00190017	T 150 R 363 x 7,8		Kabelbinder	30	
36	00380163			Sicherheitsaufkleber	1	
37	00380399			Hinweisaufkleber	1	

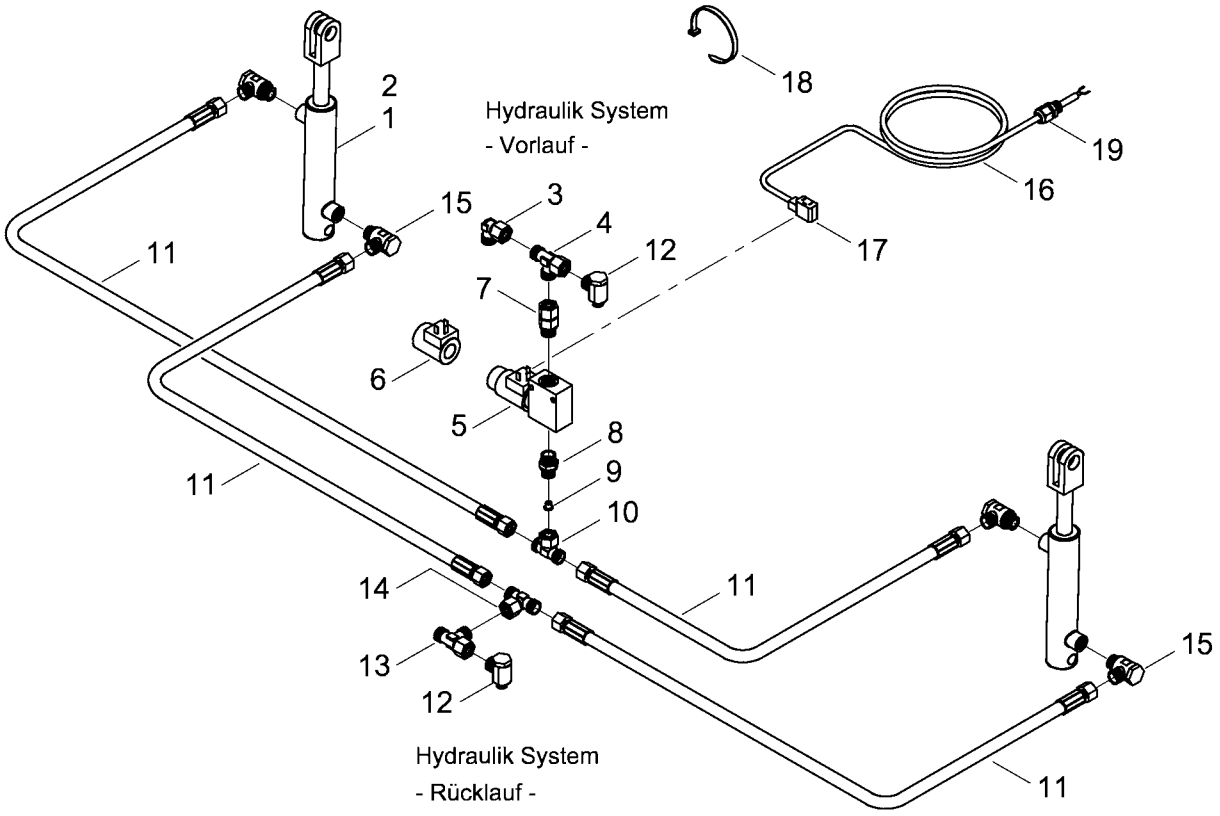

E-Mail: info@horsch.com
Internet: www.horsch.com
Telefon: +49 (0)9431 7143-0
Telefax: +49 (0)9431 41346
HORSCH Maschinen GmbH
Sitzenhof 1, DE-92421 Schwandorf

Pos.	Bestell-Nr.	Kurzbezeichnung	DIN	Bezeichnung	Menge	Bemerkung
1	00130434	DZ 32 x 20 x 95		Hyd.- Zylinder	2	
2	00130541			Dicht.- Rep.- Satz	2	
3	00100055	EVW 12 L		Einstellbare W-Verschraubung	1	
4	00100037	EVL 12 L		Einstellbare L-Verschraubung	1	
5	00110460	12 V		2/2 Wegesitzventil	1	
6	00110398	12 V		Magnet	1	
7	00100308	EVGE 12 x PL - R 3/8" - ED		Gerade Verschr. mit Stutzen	1	
8	00100312	GE 12 L - R 3/8"		Gerade Verschraubung	1	
9	33637601	ø 1.5		Drossel	1	
10	00100045	EVT 12 L		Einstellbare T-Verschraubung	1	
11	00120637	2SC DN 8 A05-A05 2200 lg.		Hyd.- Schlauch	4	
12	00100180	SWVE 12 L - M 18 x 1.5		Schwenkverschraubung	2	
13	00100037	EVL 12 L		Einstellbare L-Verschraubung	1	
14	00100045	EVT 12 L		Einstellbare T-Verschraubung	1	
15	00100197	SWVE 12 L - R 1/4"		Schwenkverschraubung	4	
16	00341155	Kabel 2 x 0,75² x 2000 lg.		Kabel	1	
17	00340263			Stecker	1	
18	00190017	T 150 - R 363 x 7.8		Kabelbinder	40	
19	00340933	M 12 x 1,5 (3 - 6,5 mm)		Kabelverschraubung	1	

(1) Hyd.- Zylinder RZ 40 x 25 x 400
00130092

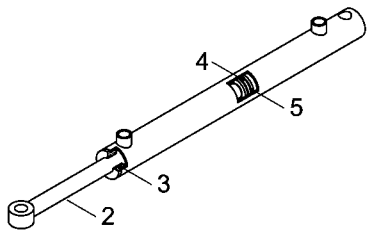

Aufstieg Doppeltank / Steps double hopper

(34) Hyd.- Zylinder RZ 60 x 32 x 170
00130567

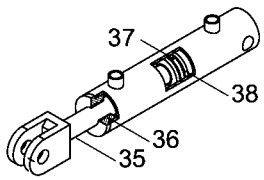

Crossbar 1-reihig / 1-row

(7) Hyd.- Zylinder DZ 50 x 30 x 225
00130191

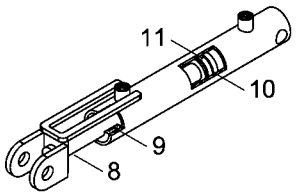

DiscSystem / Disc Levelling System

(40) Hyd.- Zylinder RZ 60 x 32 x 225
00130412

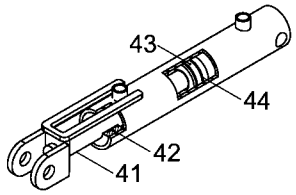

DiscSystem / Disc Levelling System

(13) Hyd.- Zylinder RZ 50 x 30 x 225
00130413

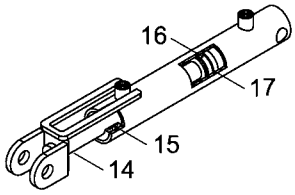

DiscSystem / Disc Levelling System

(46) Hyd.- Zylinder DZ 60 x 40 x 125
00130189

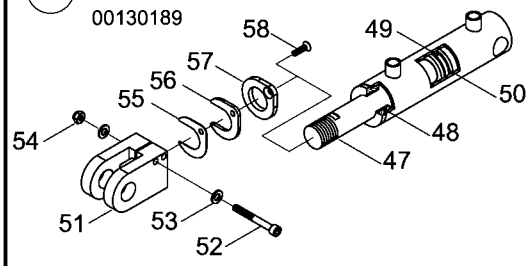

Heben - Senken / Lift - Lower

(19) Hyd.- Zylinder DZ 50 x 30 x 300 - M 22 x 1.5
00130192

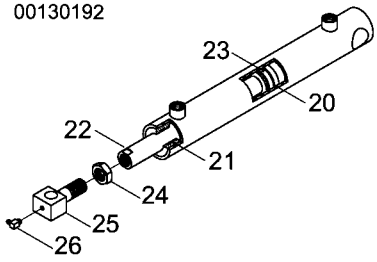

Spuranreißer / Bout Markers

(60) Hyd.- Zylinder DZ 100 x 50 x 690
00130450

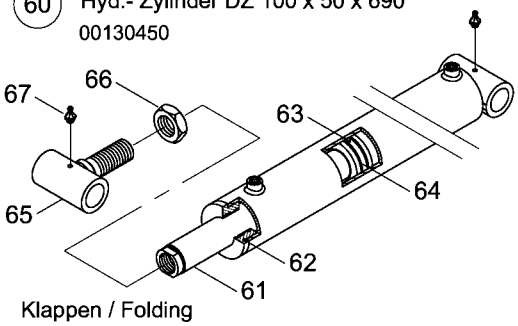

Klappen / Folding

(28) Hyd.- Zylinder RZ 50 x 30 x 170
00130566

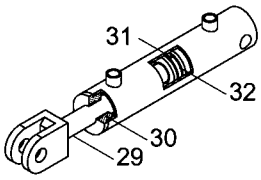

Crossbar 1-reihig / 1-row

(69) Hyd.- Zylinder DZ 120 x 50 x 125
00130195

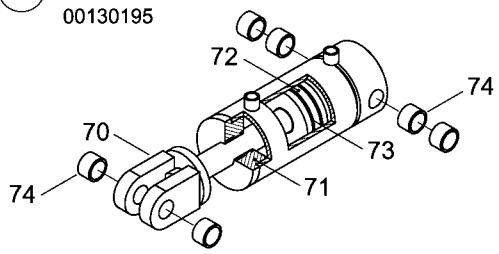

Heben - Senken / Lift - Lower

E-Mail: info@horsch.com
Internet: www.horsch.com
Telefon: +49 (0)9431 7143-0
Telefax: +49 (0)9431 41346
HORSCH Maschinen GmbH
Sitzenhof 1, DE-92421 Schwandorf

Pos.	Bestell-Nr.	Kurzbezeichnung	DIN	Bezeichnung	Menge	Bemerkung
1	00130092	DZ 40 x 25 x 400		Hyd.- Zylinder	1	
2	00130374			Kolbenstange	1	
3	00130599			Kolbendurchführung	1	
4	00130600			Kolben	1	
5	00130733			Dicht.- Rep.- Satz	1	
7	00130191	DZ 50 x 30 x 225		Hyd.- Zylinder	1	
8	00130544			Kolbenstange	1	
9	00130545			Kolbendurchführung	1	
10	00130546			Kolben	1	
11	00130398			Dicht.- Rep.- Satz	1	
13	00130413	RZ 50 x 30 x 225		Hyd.- Zylinder	1	
14	00130549			Kolbenstange	1	
15	00130550			Kolbendurchführung	1	
16	00130551			Kolben	1	
17	00130552			Dicht.- Rep.- Satz	1	
19	00130192	DZ 50 x 30 x 300 - M 22 x 1.5		Hyd.- Zylinder	1	
20	00130398			Dicht.- Rep.- Satz	1	
21	00130481			Kolbendurchführung	1	
22	00130480			Kolbenstange	1	
23	00130482			Kolben	1	
24	00350141	M 22 x 1.5	439	6 kt.- Mutter	1	
25	23471604	ø 20 - M 22 x 1.5		Zylinderauge	1	
26	00370312	H 3 - M 8 x 1 - 90°		Schmiernippel	1	
28	00130566	RZ 50 x 30 x 170		Hyd.- Zylinder	1	
29	00130630			Kolbenstange	1	
30	00130631			Kolbendurchführung	1	
31	00130632			Kolben	1	
32	00130633			Dicht.- Rep.- Satz	1	
34	00130567	RZ 60 x 32 x 170		Hyd.- Zylinder	1	
35	00130626			Kolbenstange	1	
36	00130627			Kolbendurchführung	1	
37	00130628			Kolben	1	
38	00130629			Dicht.- Rep.- Satz	1	
40	00130412	RZ 60 x 32 x 225		Hyd.- Zylinder	1	
41	00130553			Kolbenstange	1	
42	00130554			Kolbendurchführung	1	
43	00130555			Kolben	1	
44	00130556			Dicht.- Rep.- Satz	1	
46	00130189	DZ 60 x 40 x 125		Hyd.- Zylinder	1	
47	00130557			Kolbenstange	1	
48	00130558			Kolbendurchführung	1	
49	00130559			Kolben	1	
50	00130394			Dicht.- Rep.- Satz	1	
51	00130230	ø 32 - M 40 x 2 - 87 lg.		Zylindergabel	1	
52	00370580	M 10 x 85	912	Zyl.- schraube	2	
53	00370105	B 10,5	125	Scheibe	4	
54	00350058	M 10	985	Poly-Stop-Mutter	2	
55	34217002	1 mm		Distanzblech	2	
56	34217003	5 mm		Distanzblech	1	
57	34217001	8 mm		Klemmblech	1	

(1) Hyd.- Zylinder RZ 40 x 25 x 400
00130092

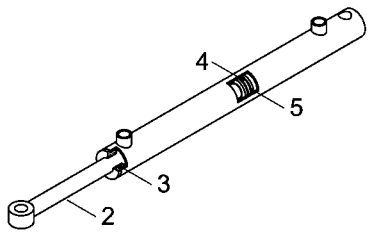

Aufstieg Doppeltank / Steps double hopper

(34) Hyd.- Zylinder RZ 60 x 32 x 170
00130567

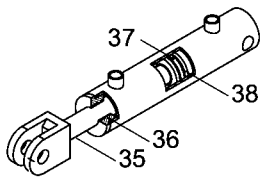

Crossbar 1-reihig / 1-row

(7) Hyd.- Zylinder DZ 50 x 30 x 225
00130191

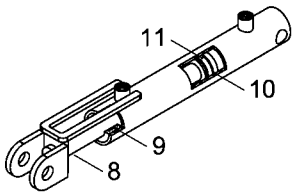

DiscSystem / Disc Levelling System

(40) Hyd.- Zylinder RZ 60 x 32 x 225
00130412

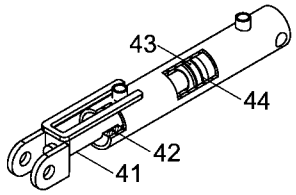

DiscSystem / Disc Levelling System

(13) Hyd.- Zylinder RZ 50 x 30 x 225
00130413

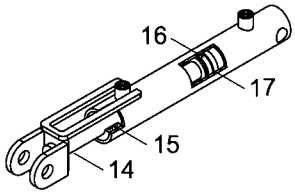

DiscSystem / Disc Levelling System

(46) Hyd.- Zylinder DZ 60 x 40 x 125
00130189

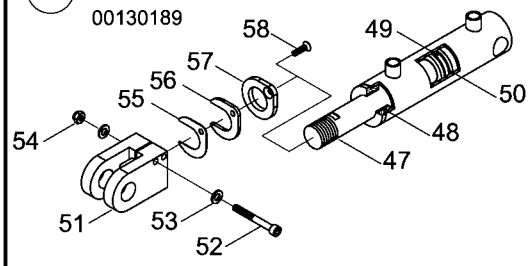

Heben - Senken / Lift - Lower

(19) Hyd.- Zylinder DZ 50 x 30 x 300 - M 22 x 1.5
00130192

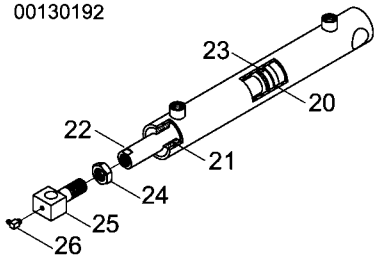

Spuranreißer / Bout Markers

(60) Hyd.- Zylinder DZ 100 x 50 x 690
00130450

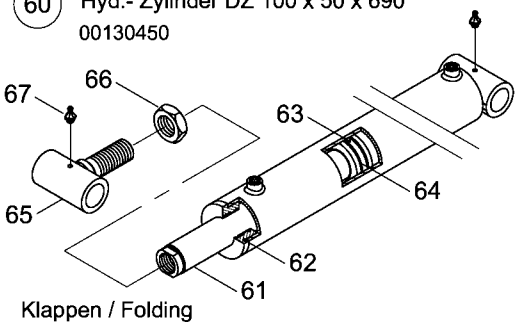

Klappen / Folding

(28) Hyd.- Zylinder RZ 50 x 30 x 170
00130566

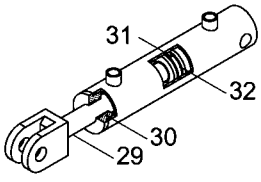

Crossbar 1-reihig / 1-row

(69) Hyd.- Zylinder DZ 120 x 50 x 125
00130195

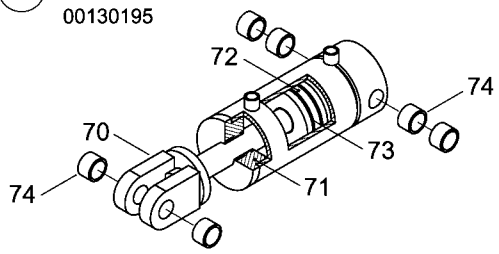

Heben - Senken / Lift - Lower

E-Mail: info@horsch.com
Internet: www.horsch.com
Telefon: +49 (0)9431 7143-0
Telefax: +49 (0)9431 41346
HORSCH Maschinen GmbH
Sitzenhof 1, DE-92421 Schwandorf

Pos.	Bestell-Nr.	Kurzbezeichnung	DIN	Bezeichnung	Menge	Bemerkung
58	00370280	M 8 x 25	7991	Senkkopfschraube	1	
60	00130450	DZ 100 x 50 x 690 - M 36 x 1.5		Hyd.- Zylinder	1	
61	00130569			Kolbenstange	1	
62	00130570			Kolbendurchführung	1	
63	00130571			Kolben	1	
64	00130572			Dicht.- Rep.- Satz	1	
65	23476000	ø 40 - M 36 x 1.5		Zylinderöse	1	
66	00350100	M 36 x 1.5	439	6 kt.- Mutter	1	
67	00370093	H 1 - M 8 x 1		Schmiernippel	2	
69	00130195	DZ 120 x 50 x 125		Hyd.- Zylinder	1	
70	00130542			Kolbenstange	1	
71	00130519			Kolbendurchführung	1	
72	00130568			Kolben	1	
73	00130416			Dicht.- Rep.- Satz	1	
74	00230083	EG 40/32 x 25		Buchse	6	

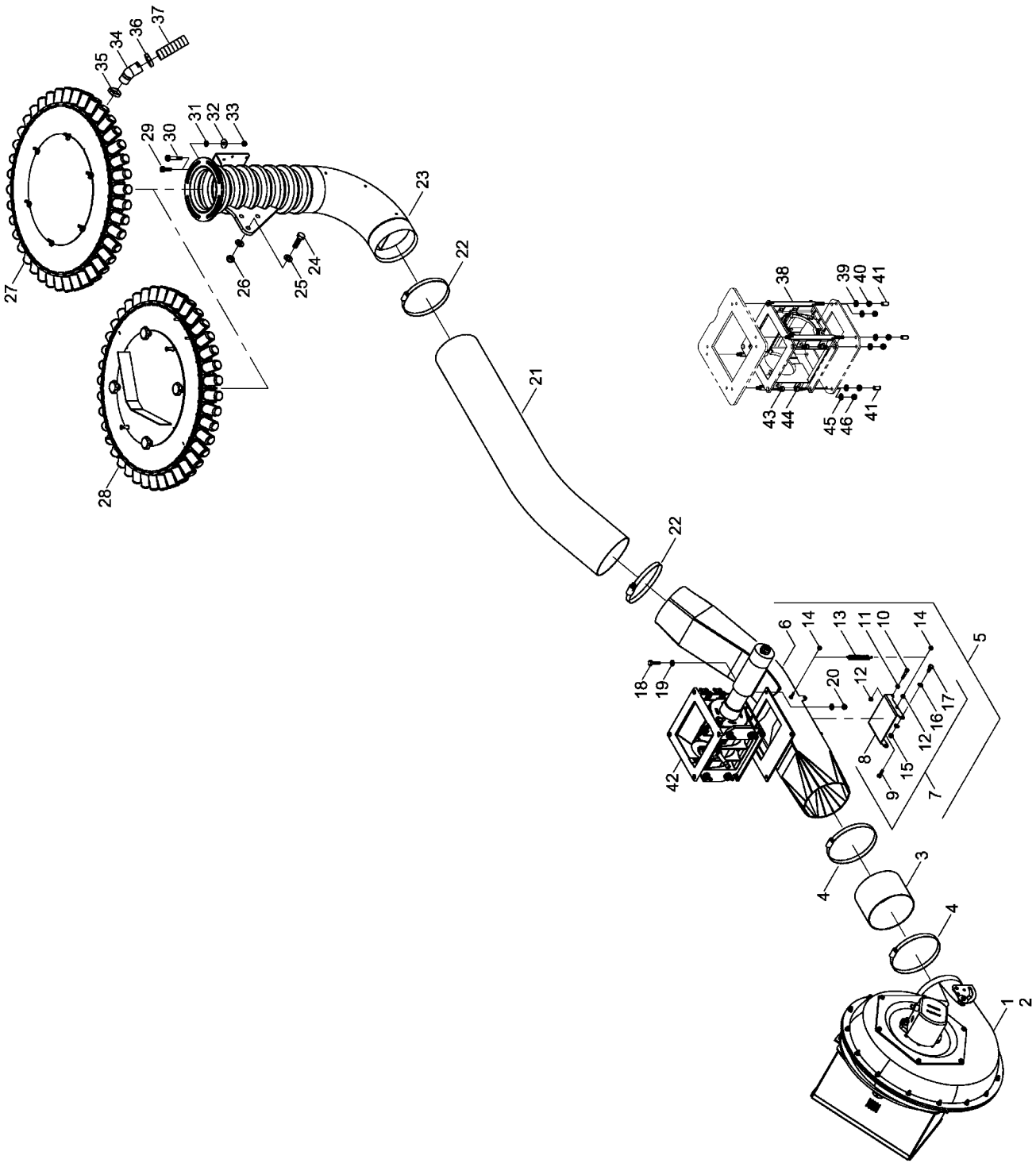

E-Mail: info@horsch.com
Internet: www.horsch.com
Telefon: +49 (0)9431 7143-0
Telefax: +49 (0)9431 41346
HORSCH Maschinen GmbH
Sitzenhof 1, DE-92421 Schwandorf

Pos.	Bestell-Nr.	Kurzbezeichnung	DIN	Bezeichnung	Menge	Bemerkung
1	23466500			Hydr. Gebläse 6 cm³ kpl.	1	
2	23466700			Hydr. Gebläse 11 cm³ kpl.	1	
3	00180044	PEM PUR S 355 150 x 150		Airduc-Schlauch	1	
4	00190056	ø 150 - 170		Schlauchbinder	2	
5	23474300			Injektorschacht kpl.	1	
6	23474100			Injektorschacht	1	
7	33129700			Injektorklappe kpl.	1	
8	33129701			Injektorklappe	1	
9	00360478	M 5 x 18 - V2A	933	6 kt.- Schraube	2	
10	00360342	M 5 x 35 - V2A	933	6 kt.- Schraube	1	
11	00350109	M 5 - V2A	934	6 kt.- Mutter	1	
12	00350085	M 5 - V2A	985	Poly-Stop-Mutter	3	
13	00170112	ø 1 x 42		Zugfeder	2	
14	00350085	M 5 - V2A	985	Poly-Stop-Mutter	4	
15	00350064	M 6 - V2A	985	Poly-Stop-Mutter	2	
16	00370388	A 6,4 - V2A	125	Scheibe	4	
17	00360337	M 6 x 18 - V2A	933	6 kt.- Schraube	2	
18	00360441	M 8 x 30 - V2A	933	6 kt.- Schraube	4	
19	00370389	A 8,4 - V2A	125	Scheibe	8	
20	00350062	M 8 - V2A	985	Poly-Stop-Mutter	4	
21	00180006	PEM PUR S 355 140 x 800		Airduc-Schlauch	1	
22	00190054	ø 130 - 150		Schlauchbinder	2	
23	23497400			Förderrohrbogen	1	
24	00360134	M 12 x 40	933	6 kt.- Schraube	3	
25	00370106	B 13	125	Scheibe	6	
26	00350059	M 12	985	Poly-Stop-Mutter	3	
27	01551500	ø 140 - 40 Abgänge		Hauptverteiler kpl.	1	
28	23500800	ø 140 - 40 Abgänge		Hauptverteiler kpl. Halbseitenabs.	1	
29	00370458	M 8 x 20 - V2A		Zyl.- Flachkopfschraube	2	
30	00370539	M 8 x 40 - V2A		Zyl.- Flachkopfschraube	2	
31	00370389	A 8,4 - V2A	125	Scheibe	2	
32	00370468	R 9 - V2A	440	Scheibe	4	
33	00350062	M 8 - V2A	985	Poly-Stop-Mutter	6	
34	00190189			Schlauchmuffe gebogen	40	
35	00210237	ø 37 - 41 schwarz		Schlauch-Clip	40	
36	00210238	ø 40 - 45 mittelgrau		Schlauch-Clip	40	
37	00608117	48.00 - LW 30 x 100 m		Truflex-Schlauch	1	
38	01507802			Montagestange Dosiergerät	4	
39	00370389	A 8,4 - V2A	125	Scheibe	4	
40	00350062	M 8 - V2A	985	Poly-Stop-Mutter	4	
41	00200222	ø 8 -19		Gewindeschutz	4	
42	01507800			Horsch Dosiergerät kpl.	1	
43	00370564	M 8 x 10 - V2A	912	Zyl.- Schraube	4	
44	00370659	M 8 x 16 - V2A	912	Zyl.- Schraube	4	
45	00370389	A 8,4 - V2A	125	Scheibe	4	
46	00350062	M 8 - V2A	985	Poly-Stop-Mutter	4	

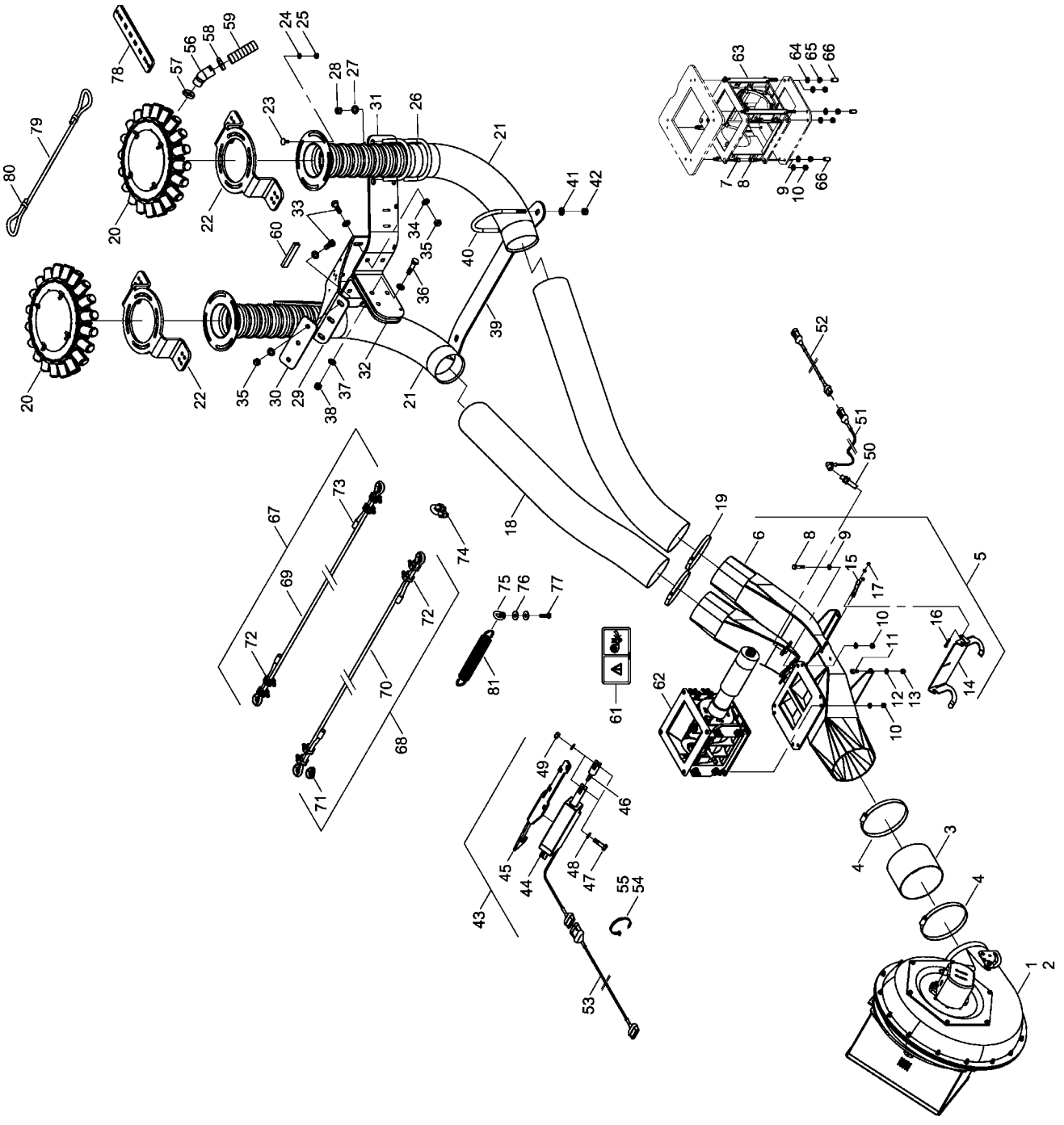

E-Mail: info@horsch.com
Internet: www.horsch.com
Telefon: +49 (0)9431 7143-0
Telefax: +49 (0)9431 41346
HORSCH Maschinen GmbH
Sitzenhof 1, DE-92421 Schwandorf

Pos.	Bestell-Nr.	Kurzbezeichnung	DIN	Bezeichnung	Menge	Bemerkung
1	23466500			Hydr. Gebläse 6 cm³ kpl.	1	
2	23466700			Hydr. Gebläse 11 cm³ kpl.	1	
3	00180081	ET 355 MHF - ø 150 x 150 lg.		PU-Flachschlauch	1	
4	00190056	ø 150 - 170		Schlauchbinder	2	
5	23515300			Injektorschacht kpl.	1	
6	23515200			Injektorschacht	1	
7	00370564	M 8 x 10 - V2A	912	Zyl.- Schraube	4	
8	00370659	M 8 x 16 - V2A	912	Zyl.- Schraube	4	
9	00370389	A 8,4 - V2A	125	Scheibe	4	
10	00350062	M 8 - V2A	985	Poly-Stop-Mutter	4	
11	00370186	M 8 x 16	912	Zyl.- Schraube	4	
12	00370104	A 8,4	125	Scheibe	4	
13	00350057	M 8	985	Poly-Stop-Mutter	4	
14	23515100			Injektorklappe	1	
15	00170112	ø 1 x 42		Zugfeder	4	
16	00360183	M 5 x 30	933	6 kt.- Schraube	2	
17	00350056	M 5	985	Poly-Stop-Mutter	6	
18	00180004	PEM PUR S 355 - ø 110 x 1750 lg.		Airduc-Schlauch	1	
19	00190049	ø 100 - 120		Schlauchbinder	4	
20	01553200	ø 140 - 20 Abgänge		Hauptverteiler kpl.	2	
21	01558300	ø 110 x 765		Förderrohrbogen	2	
22	23067201			Halteblech	2	
23	00370477	M 8 x 30 - 4 kt. - V2A		Zyl.- Flachkopfschraube	8	
24	00370389	A 8,4 - V2A	125	Scheibe	8	
25	00350062	M 8 - V2A	985	Poly-Stop-Mutter	8	
26	23514706	ø 110 x 133 - M 12 x 35		U-Bügel	4	
27	00370106	B 13	125	Scheibe	8	
28	00350059	M 12	985	Poly-Stop-Mutter	8	
29	23514701			Halter Türme oben	1	
30	23514702			Gegenstück Halter Türme oben	1	
31	23514703			Halter Türme links	1	
32	23514704			Halter Türme rechts	1	
33	00360133	M 12 x 35	933	6 kt.- Schraube	7	
34	00370106	B 13	125	Scheibe	14	
35	00350059	M 12	985	Poly-Stop-Mutter	7	
36	00360136	M 12 x 50	933	6 kt.- Schraube	3	
37	00370106	B 13	125	Scheibe	6	
38	00350059	M 12	985	Poly-Stop-Mutter	3	
39	23514705			Zwischenstück Türme unten	1	
40	23193301	ø 110 x 148 - M 12 x 30		U-Bügel	2	
41	00370106	B 13	125	Scheibe	4	
42	00350059	M 12	985	Poly-Stop-Mutter	4	
43	23515400			Verstellantrieb kpl.	1	
44	23515500			Verstellmotor	1	
45	23515405			Haltewinkel	1	
46	23515403			Gabel	1	
47	00360021	M 10 x 40	931	6 kt.- Schraube	3	
48	00370105	B 10,5	125	Scheibe	6	
49	00350058	M 10	985	Poly-Stop-Mutter	3	
50	00346099	5-pol.		Sensor Induktiv	1	

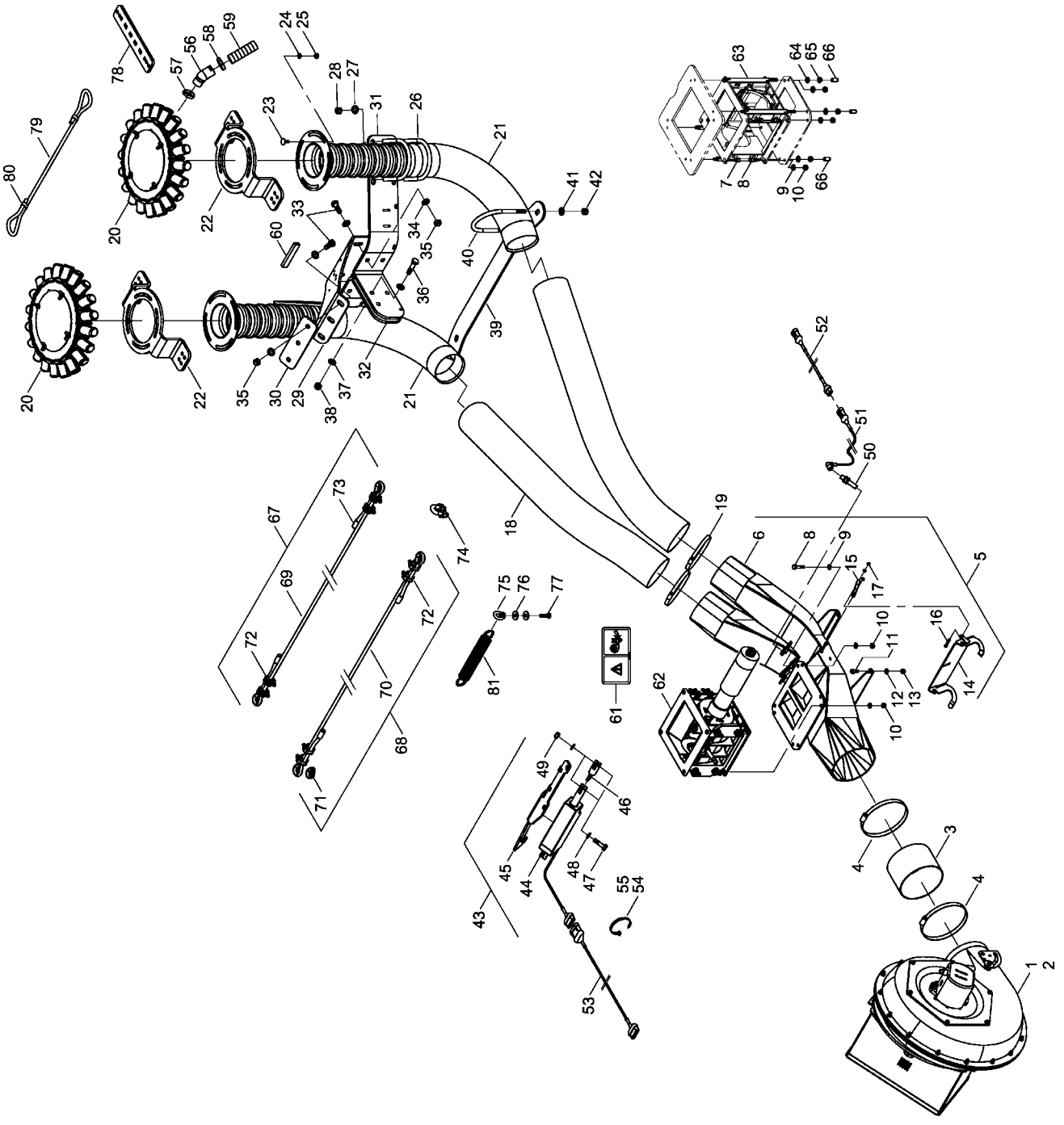

E-Mail: info@horsch.com
Internet: www.horsch.com
Telefon: +49 (0)9431 7143-0
Telefax: +49 (0)9431 41346
HORSCH Maschinen GmbH
Sitzenhof 1, DE-92421 Schwandorf

Pos.	Bestell-Nr.	Kurzbezeichnung	DIN	Bezeichnung	Menge	Bemerkung
51	00345107			Kabel f. Sensor	1	
52	00345062	3-pol. x 2000 lg.		Verlängerungskabel Sensor	1	
53	00345226	5-pol. x 1500 lg.		Verlängerungskabel Verstellmotor	1	
54	00190246	T 18 L - 200 x 2.5		Kabelbinder	20	
55	00190013	T 30 L - 200 x 3.6		Kabelbinder	20	
56	00190189			Schlauchmuffe gebogen	40	
57	00210237	ø 37 - 41 schwarz		Schlauch-Clip	40	
58	00210238	ø 40 - 45 mittelgrau		Schlauch-Clip	40	
59	00608117	48.00 - LW 30 x 60 m		Truflex-Schlauch	1	
60	00200159	8 - 10 x 400 lg.		Kantenschutzprofil	1	
61	00380963			Aufkleber Bedienungshinweis	1	
62	01507800			Horsch Dosiergerät kpl.	1	
63	01507802			Montagestange Dosiergerät	4	
64	00370389	A 8,4 - V2A	125	Scheibe	4	
65	00350062	M 8 - V2A	985	Poly-Stop-Mutter	4	
66	00200222	ø 8 -19		Gewindeschutz	4	
67	23515700	3950 lg.		Drahtseil kpl.	1	
68	23515800	3890 lg.		Drahtseil kpl.	1	
69	00160081	ø 8 - 10 x 4270 lg.		Drahtseil	1	
70	00160081	ø 8 - 10 x 4210 lg.		Drahtseil	1	
71	00160072	Gr. 8	6899	Drahtseilkausche	4	
72	00160063	Gr. 8	1142	Drahtseilklemme	8	
73	00341189	ø 13 x 30		Endkappe	4	
74	00160063	Gr. 8	1142	Drahtseilklemme	24	
75	00370482	M 8	582	Ringmutter	4	
76	00370116	R 9	440	Scheibe	8	
77	00360112	M 8 x 30	933	6 kt.- Schraube	4	
78	23063704	5 Loch		Schlauchhalteleiste	4	
79	00200099	ø 10 x 3000 lg.		Expandergummi	1	
80	00200161	ø 10		Würgeklemme	8	
81	00170078	ø 5 x 240		Zugfeder	4	

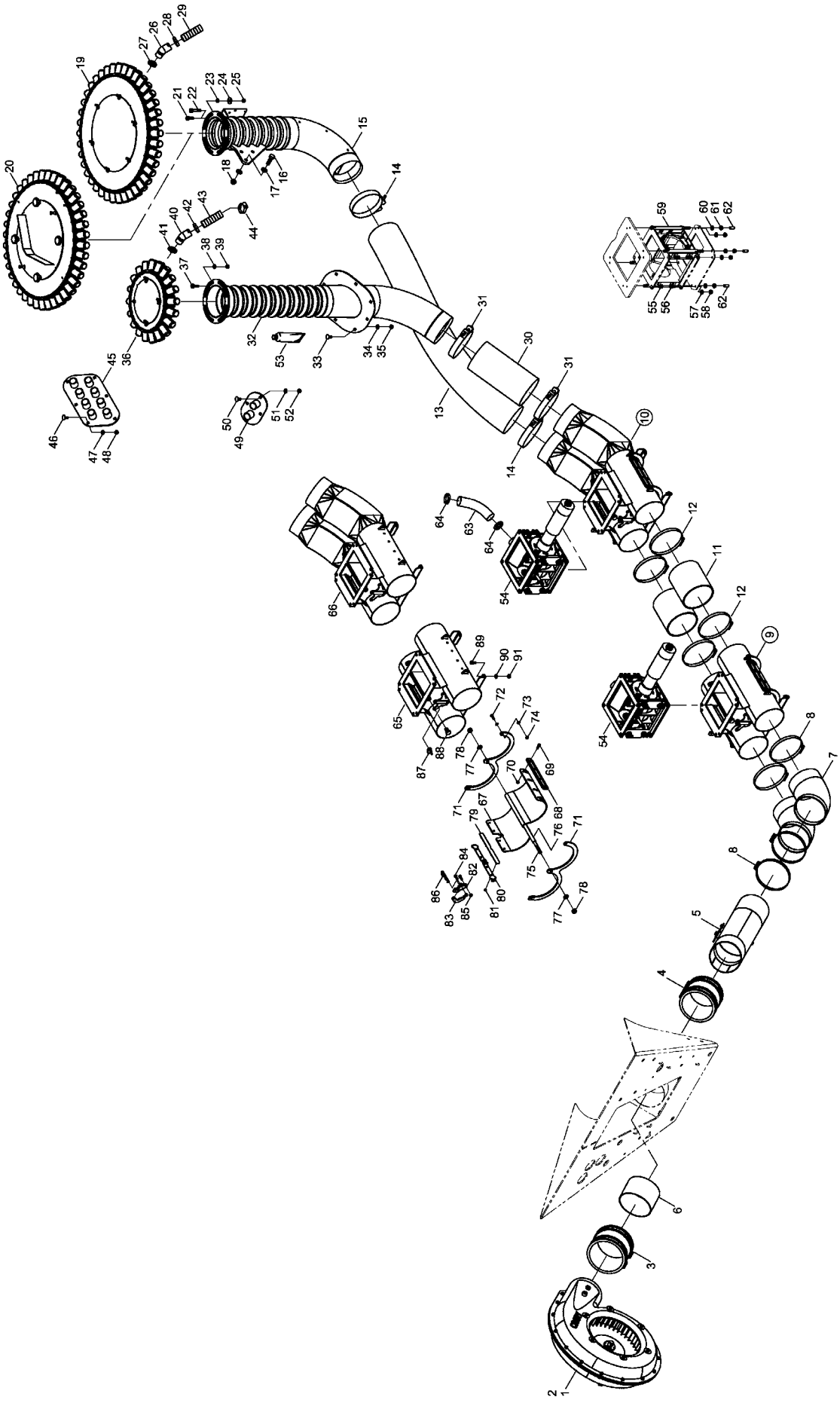

E-Mail: info@horsch.com
Internet: www.horsch.com

Telefon: +49 (0)9431 7143-0
Telefax: +49 (0)9431 41346

HORSCH Maschinen GmbH
Sitzenhof 1, DE-92421 Schwandorf

Pos.	Bestell-Nr.	Kurzbezeichnung	DIN	Bezeichnung	Menge	Bemerkung
1	00380032			Hydr. Gebläse 10 cm³ kpl.	1	
2	23466700			Hydr. Gebläse 11 cm³ kpl.	1	
3	00190261	ø 135 - 150 mm		Gummimuffe	1	
4	00190269	ø 125 - 150 mm		Gummimuffe	1	
5	33358400	ø 150 - 2 x ø 140		Luftstromteilerhose einstellbar	1	
6	00180006	PEM PUR S 355 140 x 500		Airduc-Schlauch	2	
7	00180087	ET 335 MHF 140 x 75 mm		PU-Flachschlauch	2	
8	00190055	ø 140 - 160		Schlauchbinder	4	
9	23887700			2-Rohr Fallschleuse gerade kpl.	1	
10	23278400			2-Rohr Fallschleuse gebogen kpl.	1	
11	00180087	ET 335 MHF 140 x 75 mm		PU-Flachschlauch	2	
12	00190055	ø 140 - 160		Schlauchbinder	4	
13	00180006	PEM PUR S 355 140 x 2000 mm		Airduc-Schlauch	1	
14	00190285	ø 140 - 148		Schelle-Mikalor	2	
15	23497400	ø 140 - 590 DC		Förderrohrbogen	1	
16	00360134	M 12 x 40	933	6 kt.- Schraube	3	
17	00370106	B 13	125	Scheibe	6	
18	00350059	M 12	985	Poly-Stop-Mutter	3	
19	01551500	ø 140 - 40 Abgänge		Hauptverteiler kpl.	1	
20	23500800	ø 140 - 40 Abgänge		Hauptverteiler kpl. Halbseitenabs.	1	
21	00370458	M 8 x 20 - 4 kt. - V2A		Flachkopfschraube	2	
22	00370539	M 8 x 40 - 4 kt. - V2A		Flachkopfschraube	2	
23	00370389	A 8,4 - V2A	125	Scheibe	2	
24	00370468	R 9 - V2A	440	Scheibe	4	
25	00350062	M 8 - V2A	985	Poly-Stop-Mutter	4	
26	00190189			Schlauchmuffe gebogen	40	
27	00210237	ø 37 - 41 schwarz		Schlauch-Clip	40	
28	00210238	ø 40 - 45 mittelgrau		Schlauch-Clip	40	
29	00608117	48.00 - LW 30 x 100 m		Truflex-Schlauch	1	
30	00180006	PEM PUR S 355 140 x 300 mm		Airduc-Schlauch	1	
31	00190285	ø 140 - 148		Schelle-Mikalor	2	
32	23278600	ø 140 DC - 5000 L		Förderrohrsäule	1	
33	00370458	M 8 x 20 - 4 kt. - V2A		Flachkopfschraube	8	
34	00370389	A 8,4 - V2A	125	Scheibe	8	
35	00350062	M 8 - V2A	985	Poly-Stop-Mutter	8	
36	01553900	ø 140 - 20 Abgänge - V2A		Hauptverteiler kpl.	1	
37	00370458	M 8 x 20 - 4 kt. - V2A		Flachkopfschraube	4	
38	00370389	A 8,4 - V2A	125	Scheibe	4	
39	00350062	M 8 - V2A	985	Poly-Stop-Mutter	4	
40	00190189			Schlauchmuffe gebogen	20	
41	00210237	ø 37 - 41 schwarz		Schlauch-Clip	20	
42	00210238	ø 40 - 45 mittelgrau		Schlauch-Clip	20	
43	00608117	48.00 - LW 30 x 20 m		Truflex-Schlauch	1	
44	00190051	ø 30 - 45 V2A		Schlauchbinder	20	
45	23286600			Schlauchdurchführung oben	2	
46	00370458	M 8 x 20 - 4 kt. - V2A		Flachkopfschraube	12	
47	00370389	A 8,4 - V2A	125	Scheibe	12	
48	00350062	M 8 - V2A	985	Poly-Stop-Mutter	12	
49	23265000			Schlauchdurchführung unten	2	
50	00370458	M 8 x 20 - 4 kt. - V2A		Flachkopfschraube	8	

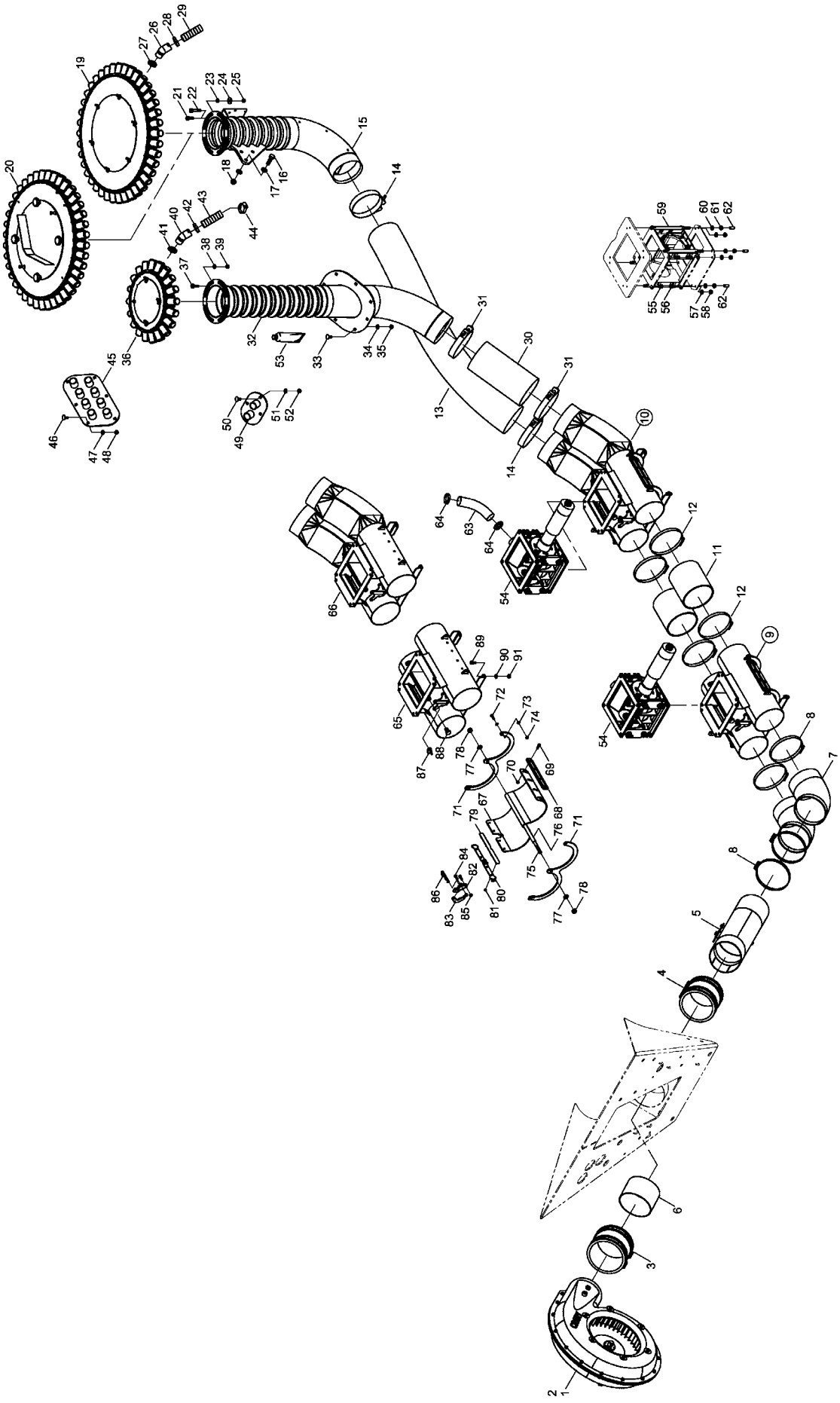

E-Mail: info@horsch.com
Internet: www.horsch.com

Telefon: +49 (0)9431 7143-0
Telefax: +49 (0)9431 41346

HORSCH Maschinen GmbH
Sitzenhof 1, DE-92421 Schwandorf

Pos.	Bestell-Nr.	Kurzbezeichnung	DIN	Bezeichnung	Menge	Bemerkung
51	00370389	A 8,4 - V2A	125	Scheibe	8	
52	00350062	M 8 - V2A	985	Poly-Stop-Mutter	8	
53	00390150			Silicon farblos	1	
54	01507900			Horsch Dosiergerät kpl.	2	
55	00370564	M 8 x 10 - V2A	912	Zyl.- Schraube	8	
56	00370659	M 8 x 16 - V2A	912	Zyl.- Schraube	8	
57	00370389	A 8,4 - V2A	125	Scheibe	8	
58	00350062	M 8 - V2A	985	Poly-Stop-Mutter	8	
59	01507802			Montagestange Dosiergerät	8	
60	00370389	A 8,4 - V2A	125	Scheibe	8	
61	00350062	M 8 - V2A	985	Poly-Stop-Mutter	8	
62	00200222	ø 8 -19		Gewindeschutz	8	
63	00190211	G 38/0.9 x 100		Spiralschlauch	2	
64	00190044	ø 32 - 50 V2A		Schlauchbinder	4	
65	23887800			2-Rohr Fallschleuse gerade	1	
66	23278500			2-Rohr Fallschleuse gebogen	1	
67	23887701			Verschlußlappen Fallschleuse	2	
68	01502801			Klemmblech Verschlußlappen	2	
69	00360337	M 6 x 18 - V2A	933	6 kt.- Schraube	8	
70	00350064	M 6 - V2A	985	Poly-Stop-Mutter	8	
71	23887702			Bügel Verschluß Fallschleuse	4	
72	00360607	M 6 x 20 - V2A	933	6 kt.- Schraube	4	
73	00370388	A 6,4 - V2A	125	Scheibe	8	
74	00350064	M 6 - V2A	985	Poly-Stop-Mutter	4	
75	23887703	V2A - ø 10 x 240		Welle	2	
76	23887705	V2A - ø 14 x 1.5 x 198		Rohr	2	
77	00370516	B 10,5 - V2A	125	Scheibe	4	
78	00350113	M 10 - V2A	985	Poly-Stop-Mutter	4	
79	31016007			Klemmleiste	2	
80	23887704			Verschlußleiste gekantet	2	
81	00350109	M 5 - V2A	934	6 kt.- Mutter	8	
82	31016005			Betätigungshebel Verschluß	2	
83	31016006			Verschlußhaken	2	
84	00360337	M 6 x 18 - V2A	933	6 kt.- Schraube	4	
85	00350064	M 6 - V2A	985	Poly-Stop-Mutter	4	
86	00170051	Gr. 3 - doppelt		Federstecker	2	
87	00170092	ø 3.8 x 24 x 30		Klappsplint	2	
88	00310905	M 12 x 1 x 20	961	6 kt.- Schraube	2	
89	00370186	M 8 x 16	912	Zyl.- Schraube	8	
90	00370104	A 8,4	125	Scheibe	8	
91	00350057	M 8	985	Poly-Stop-Mutter	8	

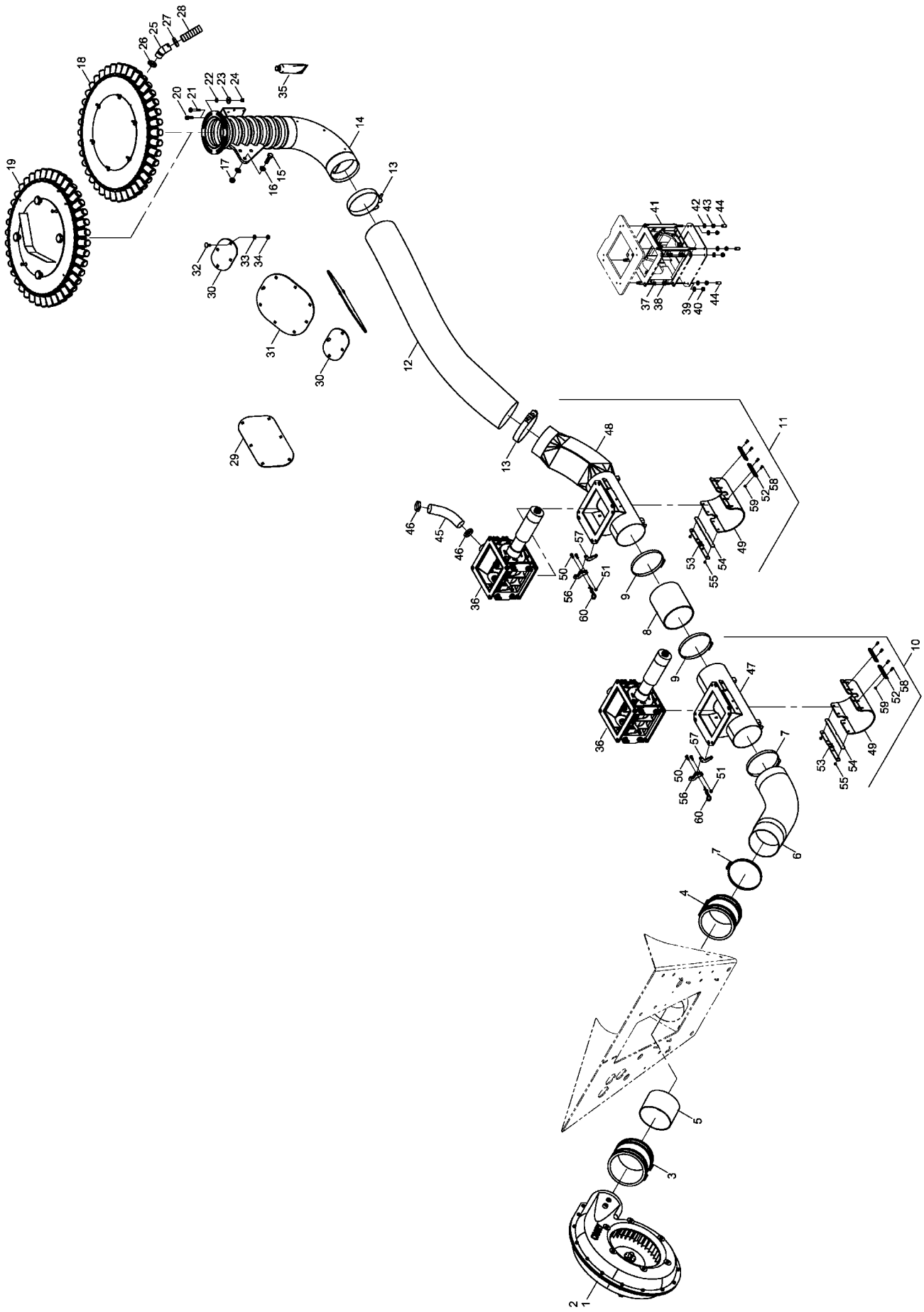

E-Mail: info@horsch.com
Internet: www.horsch.com

Telefon: +49 (0)9431 7143-0
Telefax: +49 (0)9431 41346

HORSCH Maschinen GmbH
Sitzenhof 1, DE-92421 Schwandorf

Pos.	Bestell-Nr.	Kurzbezeichnung	DIN	Bezeichnung	Menge	Bemerkung
1	00380032			Hydr. Gebläse 10 cm³ kpl.	1	
2	23466700			Hydr. Gebläse 11 cm³ kpl.	1	
3	00190261	ø 135 - 150 mm		Gummimuffe	1	
4	00190269	ø 125 - 150 mm		Gummimuffe	1	
5	31053501	ø 140		Rohrstück f. Lochblechbefestigung	1	
6	00180006	PEM PUR S 355 140 x 1000 mm		Airduc-Schlauch	2	
7	00190055	ø 140 - 160		Schlauchbinder	2	
8	00180087	ET 335 MHF 140 x 200 mm		PU-Flachschlauch	2	
9	00190055	ø 140 - 160		Schlauchbinder	2	
10	23264600			Fallschleuse gerade kpl.	1	
11	23289400			Fallschleuse gebogen kpl.	1	
12	00180006	PEM PUR S 355 140 x 1000 mm		Airduc-Schlauch	1	
13	00190054	ø 130 - 150		Schlauchbinder	2	
14	23497400	ø 140 - 590 DC		Förderrohrbogen	1	
15	00360134	M 12 x 40	933	6 kt.- Schraube	3	
16	00370106	B 13	125	Scheibe	6	
17	00350059	M 12	985	Poly-Stop-Mutter	3	
18	01551500	ø 140 - 40 Abgänge		Hauptverteiler kpl.	1	
19	23500800	ø 140 - 40 Abgänge		Hauptverteiler kpl. Halbseitenabs.	1	
20	00370458	M 8 x 20 - 4 kt. - V2A		Flachkopfschraube	2	
21	00370539	M 8 x 40 - 4 kt. - V2A		Flachkopfschraube	2	
22	00370389	A 8,4 - V2A	125	Scheibe	2	
23	00370468	R 9 - V2A	440	Scheibe	4	
24	00350062	M 8 - V2A	985	Poly-Stop-Mutter	4	
25	00190189			Schlauchmuffe gebogen	40	
26	00210237	ø 37 - 41 schwarz		Schlauch-Clip	40	
27	00210238	ø 40 - 45 mittelgrau		Schlauch-Clip	40	
28	00608117	48.00 - LW 30 x 100 m		Truflex-Schlauch	1	
29	23468501			Verschlußblech Schlauchdurchf. oben	2	
30	23468502			Verschlußblech Schlauchdurchf. unten	2	
31	23468503			Verschlußblech Schlauchdurchf. Dünger	1	
32	00370458	M 8 x 20 - 4 kt. - V2A		Flachkopfschraube	28	
33	00370389	A 8,4 - V2A	125	Scheibe	28	
34	00350062	M 8 - V2A	985	Poly-Stop-Mutter	28	
35	00390150			Silicon farblos	1	
36	01507900			Horsch Dosiergerät kpl.	2	
37	00370564	M 8 x 10 - V2A	912	Zyl.- Schraube	8	
38	00370659	M 8 x 16 - V2A	912	Zyl.- Schraube	8	
39	00370389	A 8,4 - V2A	125	Scheibe	8	
40	00350062	M 8 - V2A	985	Poly-Stop-Mutter	8	
41	01507802			Montagestange Dosiergerät	8	
42	00370389	A 8,4 - V2A	125	Scheibe	8	
43	00350062	M 8 - V2A	985	Poly-Stop-Mutter	8	
44	00200222	ø 8 -19		Gewindeschutz	8	
45	00190211	G 38/0.9 x 200 mm		Spiralschlauch	2	
46	00190044	ø 32 - 50 V2A		Schlauchbinder	4	
47	23264500			Fallschleuse gerade	1	
48	23289300			Fallschleuse gebogen	1	
49	31016002			Verschlußlappen Fallschleuse	2	
50	00360337	M 6 x 18 - V2A	933	6 kt.- Schraube	4	

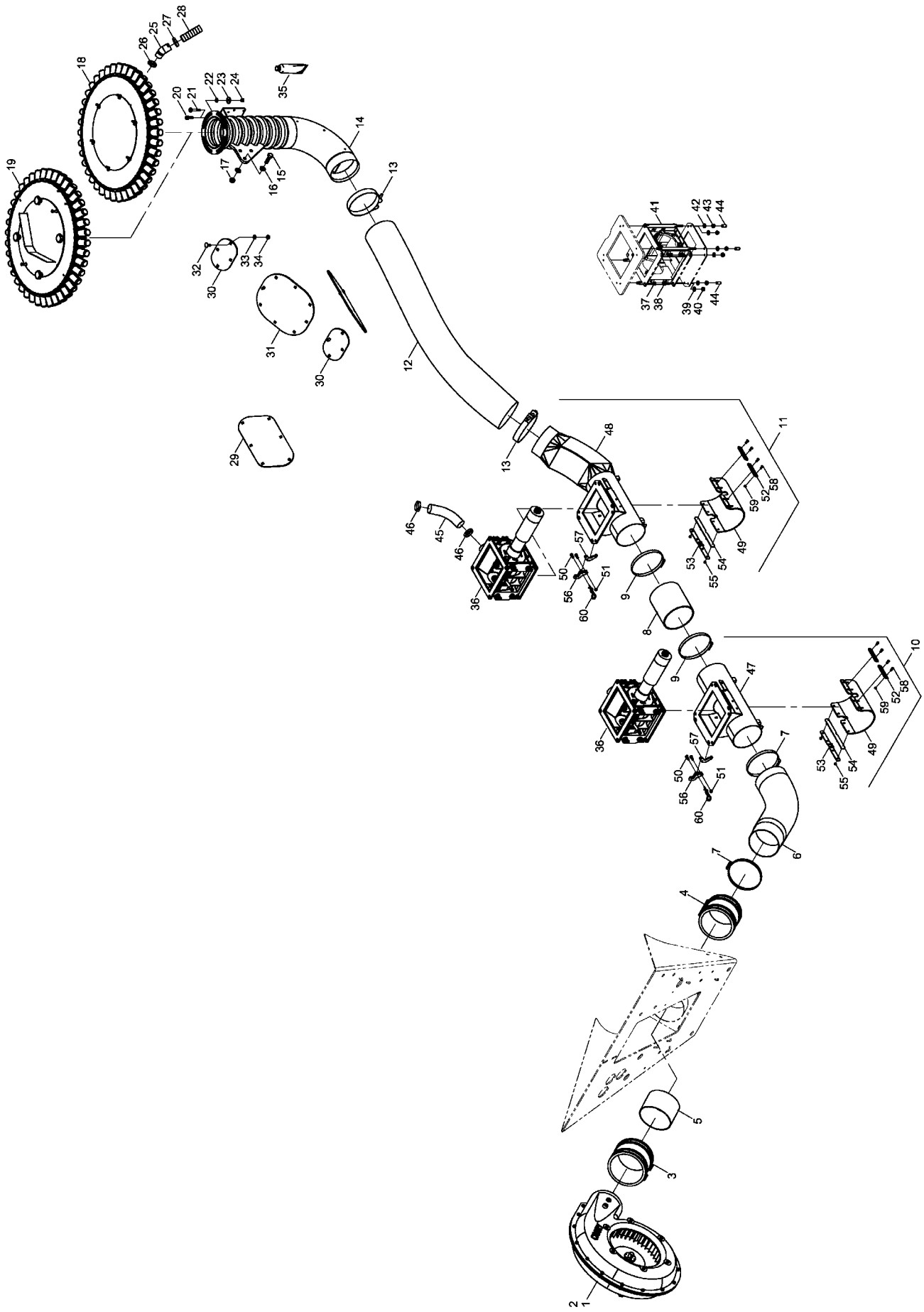

E-Mail: info@horsch.com
Internet: www.horsch.com
Telefon: +49 (0)9431 7143-0
Telefax: +49 (0)9431 41346
HORSCH Maschinen GmbH
Sitzenhof 1, DE-92421 Schwandorf

Pos.	Bestell-Nr.	Kurzbezeichnung	DIN	Bezeichnung	Menge	Bemerkung
51	00350064	M 6 - V2A	985	Poly-Stop-Mutter	4	
52	31016003			Klemmleiste	4	
53	31016004			Verschlußleiste Fallschleuse	2	
54	31016007			Klemmleiste Fallschleuse	2	
55	00350109	M 5 - V2A	934	6 kt.- Mutter	4	
56	31016005			Betätigungshebel Verschluß	2	
57	31016006			Verschlußhaken	2	
58	00360416	M 5 x 12 - V2A	933	6 kt.- Schraube	8	
59	00350109	M 5 - V2A	934	6 kt.- Mutter	8	
60	00170051	Gr. 3 - doppelt		Federstecker	2	

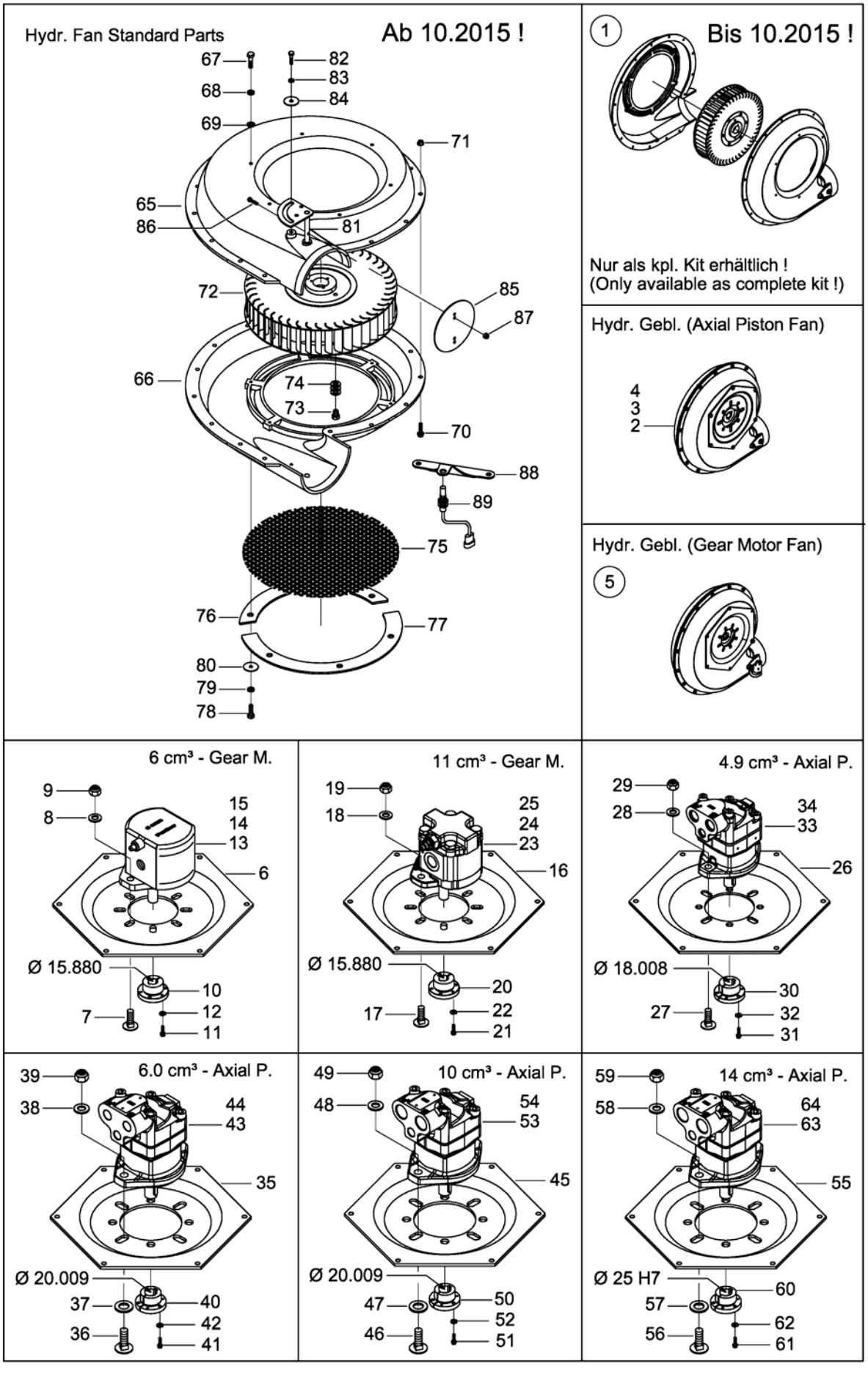

E-Mail: info@horsch.com
Internet: www.horsch.com
Telefon: +49 (0)9431 7143-0
Telefax: +49 (0)9431 41346
HORSCH Maschinen GmbH
Sitzenhof 1, DE-92421 Schwandorf

Pos.	Bestell-Nr.	Kurzbezeichnung	DIN	Bezeichnung	Menge	Bemerkung
1	96154032	3-teilig inkl. Schrauben		Gebläsegehäuse-Kit kpl.	1	Bis 10.2015 !
2	00381016	4.9 cm³		Hydr. Gebläse ohne Motor	1	Axial Piston !
3	00381013	6.0 - 10 cm³		Hydr. Gebläse ohne Motor	1	Axial Piston !
4	00380614	14 cm³		Hydr. Gebläse ohne Motor	1	Axial Piston !
5	23466501	6 - 11 cm³		Hydr. Gebläse ohne Motor	1	Gear Motor !
6	00380116			Motorflanschplatte	1	
7	00370041	M 10 x 30 - 4 kt.	603	Zyl.- Flachrundschraube	2	
8	00370105	B 10,5	125	Scheibe	2	
9	00350058	M 10	985	Poly-Stop-Mutter	2	
10	23466502	Ø 15.88		Rotorflanschbuchse	1	
11	00380320	10 - 24 x 1" UNC		6 kt.- Schraube	3	
12	00170049	A 5 - V2A	127	Federing	3	
13	00381017	Gear Motor - 6 cm³		Hydr.- Zahnrad Motor	1	
14	00381023			Dicht.- Rep.- Satz	1	Seal Kit !
15	00381019			Wellendichtring	1	
16	00380116			Motorflanschplatte	1	
17	00370041	M 10 x 30 - 4 kt.	603	Zyl.- Flachrundschraube	2	
18	00370105	B 10,5	125	Scheibe	2	
19	00350058	M 10	985	Poly-Stop-Mutter	2	
20	23466502	Ø 15.88		Rotorflanschbuchse	1	
21	00380320	10 - 24 x 1" UNC		6 kt.- Schraube	3	
22	00170049	A 5 - V2A	127	Federing	3	
23	00381018	Gear Motor - 11 cm³		Hydr.- Zahnrad Motor	1	
24	00381023			Dicht.- Rep.- Satz	1	Seal Kit !
25	00381019			Wellendichtring	1	
26	00380116			Motorflanschplatte	1	
27	00370041	M 10 x 30 - 4 kt.	603	Zyl.- Flachrundschraube	2	
28	00370105	B 10,5	125	Scheibe	2	
29	00350058	M 10	985	Poly-Stop-Mutter	2	
30	26100106	Ø 18.008		Rotorflanschbuchse	1	
31	00380320	10 - 24 x 1" UNC		6 kt.- Schraube	3	
32	00170049	A 5 - V2A	127	Federing	3	
33	00380950	Axial Piston - 4.9 cm³		Hydr.- Axialkolben Motor	1	
34	00380956	Ø 22 x 35 x 6		Wellendichtring	1	
35	00380124			Motorflanschplatte	1	
36	00370302	M 12 x 40 - 4 kt.	603	Zyl.- Flachrundschraube	2	
37	00370108	B 17	125	Scheibe	2	
38	00370106	B 13	125	Scheibe	2	
39	00350059	M 12	985	Poly-Stop-Mutter	2	
40	00380126	Ø 20.009		Rotorflanschbuchse	1	
41	00380320	10 - 24 x 1" UNC		6 kt.- Schraube	3	
42	00170049	A 5 - V2A	127	Federing	3	
43	00380978	Axial Piston - 6.0 cm³		Hydr.- Axialkolben Motor	1	
44	00380039	Ø 25 x 35 x 6		Wellendichtring	1	
45	00380124			Motorflanschplatte	1	
46	00370302	M 12 x 40 - 4 kt.	603	Zyl.- Flachrundschraube	2	
47	00370108	B 17	125	Scheibe	2	
48	00370106	B 13	125	Scheibe	2	
49	00350059	M 12	985	Poly-Stop-Mutter	2	
50	00380126	Ø 20.009		Rotorflanschbuchse	1	

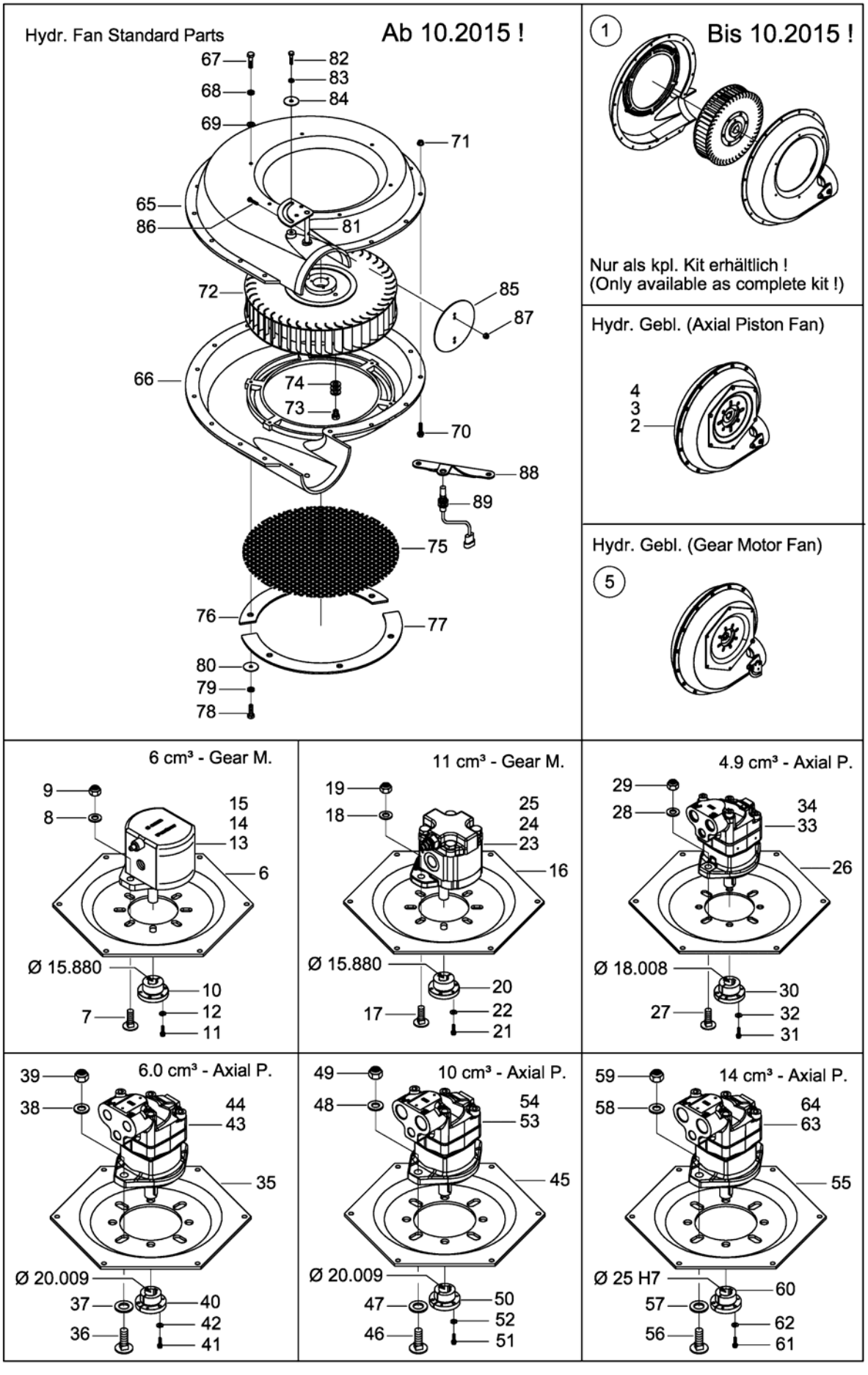

E-Mail: info@horsch.com
Internet: www.horsch.com
Telefon: +49 (0)9431 7143-0
Telefax: +49 (0)9431 41346
HORSCH Maschinen GmbH
Sitzenhof 1, DE-92421 Schwandorf

Pos.	Bestell-Nr.	Kurzbezeichnung	DIN	Bezeichnung	Menge	Bemerkung
51	00380320	10 - 24 x 1" UNC		6 kt.- Schraube	3	
52	00170049	A 5 - V2A	127	Federing	3	
53	00380127	Axial Piston - 10 cm³		Hydr.- Axialkolben Motor	1	
54	00380039	Ø 25 x 35 x 6		Wellendichtring	1	
55	00380124			Motorflanschplatte	1	
56	00370302	M 12 x 40 - 4 kt.	603	Zyl.- Flachrundschraube	2	
57	00370108	B 17	125	Scheibe	2	
58	00370106	B 13	125	Scheibe	2	
59	00350059	M 12	985	Poly-Stop-Mutter	2	
60	00380556	Ø 25 H7		Rotorflanschbuchse	1	
61	00380320	10 - 24 x 1" UNC		6 kt.- Schraube	3	
62	00170049	A 5 - V2A	127	Federing	3	
63	00380981	Axial Piston - 14 cm³		Hydr.- Axialkolben Motor	1	
64	00380616	Ø 27 x 39 x 6		Wellendichtring	1	
65	00385796			Gebläsegehäuse links	1	
66	00385797			Gebläsegehäuse rechts	1	
67	00360112	M 8 x 30	933	6 kt.- Schraube	6	
68	00170028	A 8	127	Federring	6	
69	00370104	A 8,4	125	Scheibe	6	
70	00360859	M 6 x 20		6 kt.- Schraube mit Sperrverzahnung	15	
71	00350853	M 6		Bundmutter mit Sperrverzahnung	15	
72	00385798			Rotor	1	
73	00360118	M 10 x 16	933	6 kt.- Schraube	2	
74	00370105	B 10,5	125	Scheibe	4	
75	00380153			Schutzgitter	1	
76	33336003			Halbring klein	1	
77	33336002			Halbring groß	1	
78	00360111	M 8 x 25	933	6 kt.- Schraube	6	
79	00170037	A 8	7980	Federring	6	
80	00370116	R 9	440	Scheibe	6	
81	00380864			Einsteller für Drosselklappe	1	
82	00360107	M 6 x 25		6 kt.- Schraube	1	
83	00170027	A 6	127	Federring	1	
84	00370115	R 6,6	440	Scheibe	1	
85	00380865			Drosselklappe	1	
86	00360453	M 5 x 18	933	6 kt.- Schraube	1	
87	00350056	M 5	985	Poly-Stop-Mutter	1	
88	24052001			Halter Sensor - Gebläse	1	
89	24052200			Sensor - Gebläse	1	

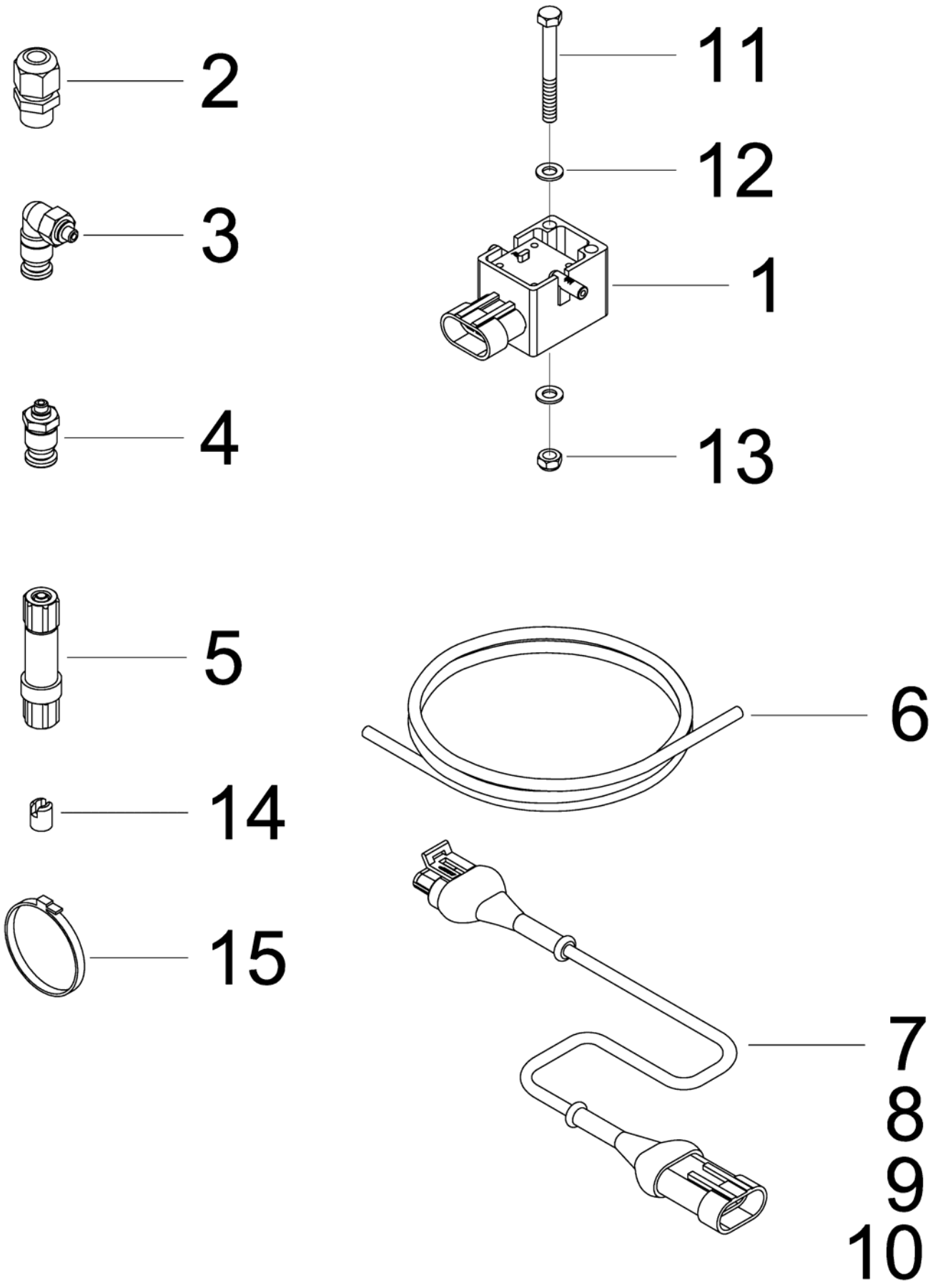

E-Mail: info@horsch.com
Internet: www.horsch.com
Telefon: +49 (0)9431 7143-0
Telefax: +49 (0)9431 41346
HORSCH Maschinen GmbH
Sitzenhof 1, DE-92421 Schwandorf

Pos.	Bestell-Nr.	Kurzbezeichnung	DIN	Bezeichnung	Menge	Bemerkung
1	00346300	7,47 mbar		Differenzdruckschalter kpl.	2	
2	00340933	M 12 x 1.5 (3 - 6.5 mm)		Kabelverschraubung	2	
3	00190409	Ø 6 x M 5		L- Steckverschraubung	2	
4	00019041	Ø 6 x M 5		Gerade Steckverschraubung	2	
5	00190411			Vakuumfiler	2	
6	00180058	Ø 6 x 1 x 10 m		Kunststoffschlauch	1	Länge angeben !
7	00345059	0.5 m		Kabel - Verlängerung	1	
8	00345060	1.0 m		Kabel - Verlängerung	1	
9	00345062	2.0 m		Kabel - Verlängerung	2	
10	00345063	2.5 m		Kabel - Verlängerung	1	
11	00360006	M 5 x 45	933	6 kt.- Schraube	8	
12	00370102	A 5,3	125	Scheibe	4	
13	00350056	M 5	985	Poly-Stop-Mutter	4	
14	00370903	M 5 - V2A		Gewindeeinsatz	2	
15	00190013	T 30 - L 200 x 3.6		Kabelbinder	15	

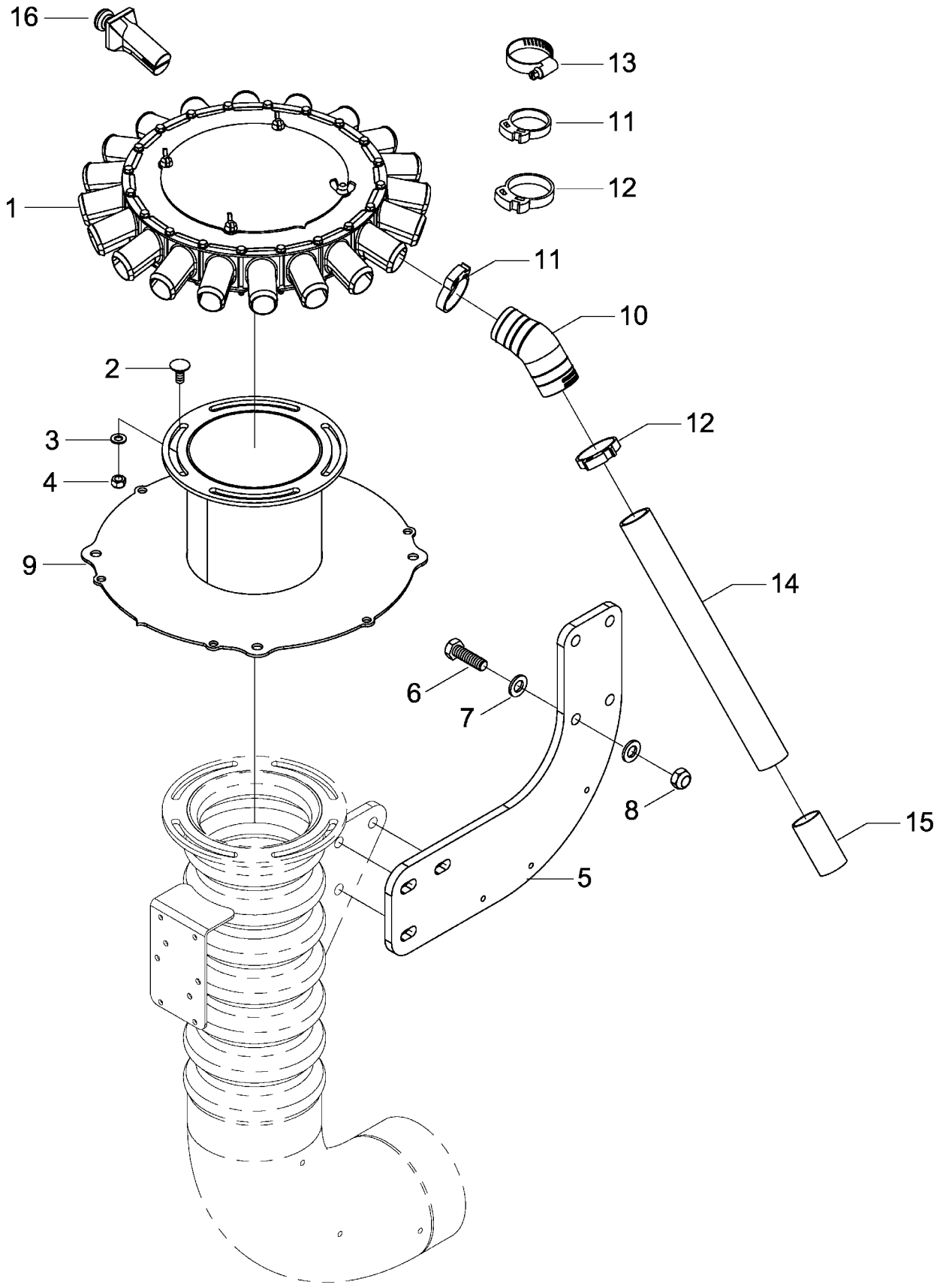

E-Mail: info@horsch.com
Internet: www.horsch.com
Telefon: +49 (0)9431 7143-0
Telefax: +49 (0)9431 41346
HORSCH Maschinen GmbH
Sitzenhof 1, DE-92421 Schwandorf

Pos.	Bestell-Nr.	Kurzbezeichnung	DIN	Bezeichnung	Menge	Bemerkung
-	01559800	ø 140 - 20 Abgänge V2A		Hauptverteiler Mais kpl.	1	
1	01553900	ø 140 - 20 Abgänge V2A		Hauptverteiler kpl.	1	
2	00370458	M 8 x 20 - V2A	603	Flachrundschr. m. 4kt.	4	
3	00370389	A 8,4 - V2A	125	Scheibe	4	
4	00350062	M 8 - V2A	985	Poly-Stop-Mutter	4	
5	23277004			Halteblech Förderrohrbogen	1	
6	00360134	M 12 x 40	933	6 kt.- Schraube	4	
7	00370106	B 13	125	Scheibe	8	
8	00350059	M 12	985	Poly-Stop-Mutter	4	
9	01556500			Rohr für Maisverteiler	1	
10	00190189			Schlauchmuffe gebogen	20	
11	00210237	R 37 - 41 schwarz		Schlauch-Clip	20	
12	00210238	R 40 - 45 mittelgrau		Schlauch-Clip	20	
13	00190043	ø 25 - 40		Schlauchbinder	40	
14	608117	48.00 - LW 30 x 6 m		Truflex-Schlauch	1	
15	23432201	ø 30 x 2 x 60		Verbindungsstück	20	
16	23011002			Blindstopfen	20	

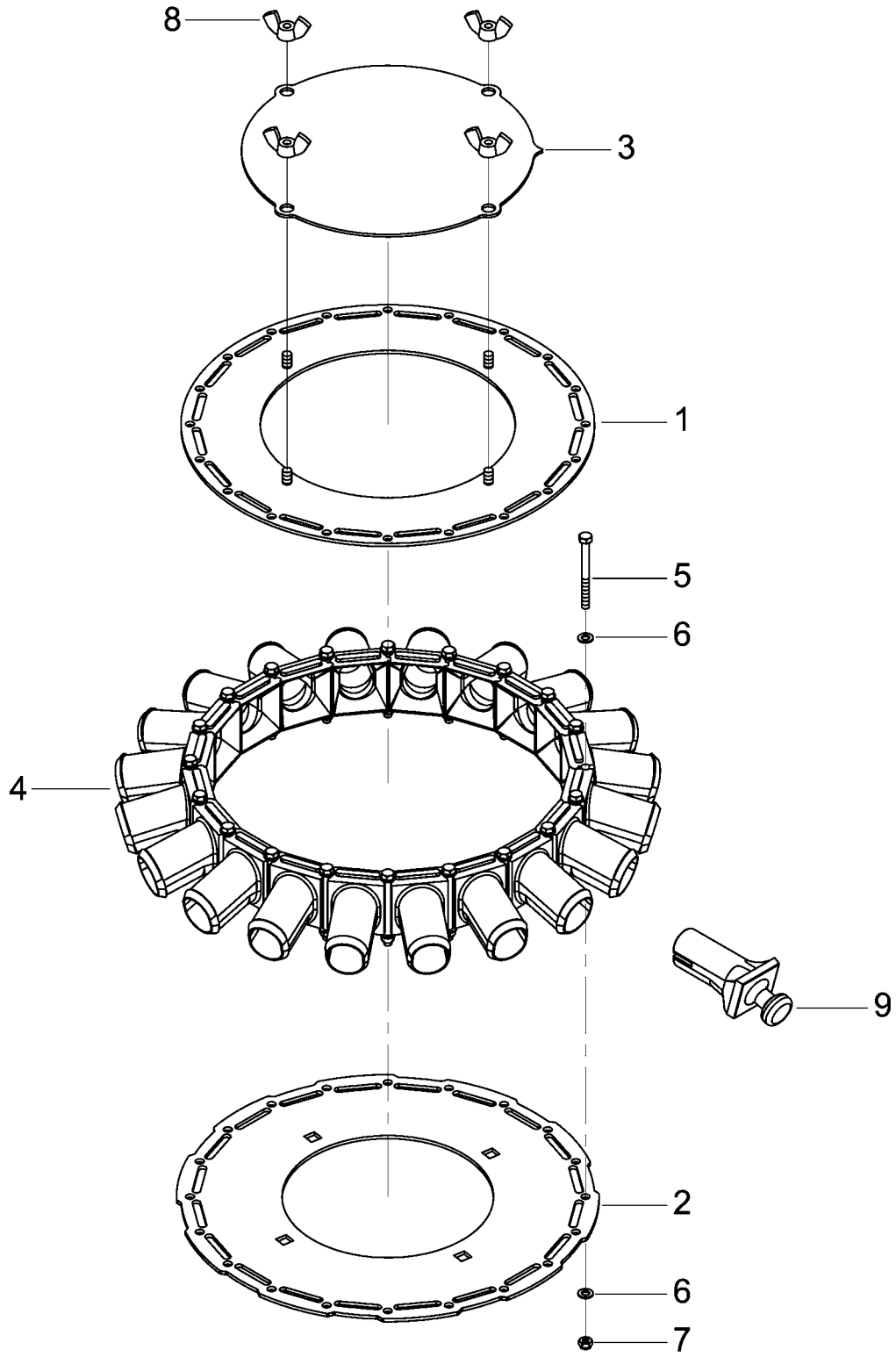

E-Mail: info@horsch.com
Internet: www.horsch.com
Telefon: +49 (0)9431 7143-0
Telefax: +49 (0)9431 41346
HORSCH Maschinen GmbH
Sitzenhof 1, DE-92421 Schwandorf

Pos.	Bestell-Nr.	Kurzbezeichnung	DIN	Bezeichnung	Menge	Bemerkung
-	01553200			Hauptverteiler ø 140 - 20 kpl.	-	
1	01551701			Hauptverteilerblech oben	1	
2	01553202			Hauptverteilerblech unten	1	
3	01550903			Hauptverteilerdeckel	1	
4	23011001			Hauptverteilerstutzen	20	
5	00360447	M 5 x 55 - V2A	931	6 kt.- Schraube	20	
6	00370263	A 5,3 - V2A	125	Scheibe	40	
7	00350085	M 5 - V2A	985	6kt.-Mutter, selbstsichernd	20	
8	644011	M 6 - V2A	315	Flügelmutter	4	
9	23011002			Hauptverteiler Blindstopfen	NB	

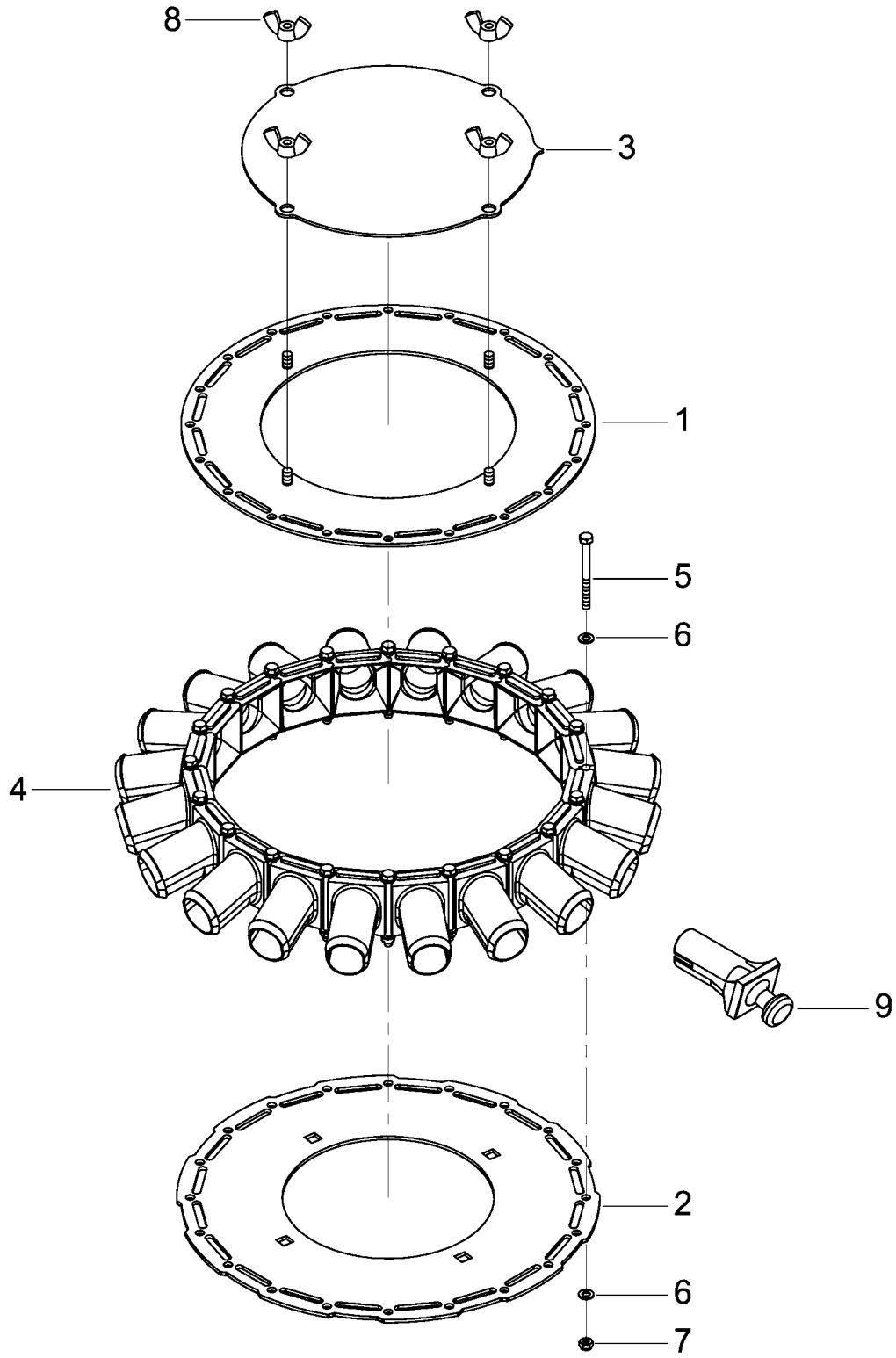

E-Mail: info@horsch.com
Internet: www.horsch.com
Telefon: +49 (0)9431 7143-0
Telefax: +49 (0)9431 41346
HORSCH Maschinen GmbH
Sitzenhof 1, DE-92421 Schwandorf

Pos.	Bestell-Nr.	Kurzbezeichnung	DIN	Bezeichnung	Menge	Bemerkung
-	01553900			Hauptverteiler ø 140 - 20 kpl.	-	
1	01553901			Hauptverteilerblech oben	1	
2	01553902			Hauptverteilerblech unten	1	
3	01553903			Hauptverteilerdeckel	1	
4	23011001			Hauptverteilerstutzen	20	
5	00360447	M 5 x 55 - V2A	931	6 kt.- Schraube	20	
6	00370263	A 5,3 - V2A	125	Scheibe	40	
7	00350085	M 5 - V2A	985	Poly-Stop-Mutter	20	
8	644011	M 6 - V2A	315	Flügelmutter	4	
9	23011002			Hauptverteiler Blindstopfen	NB	

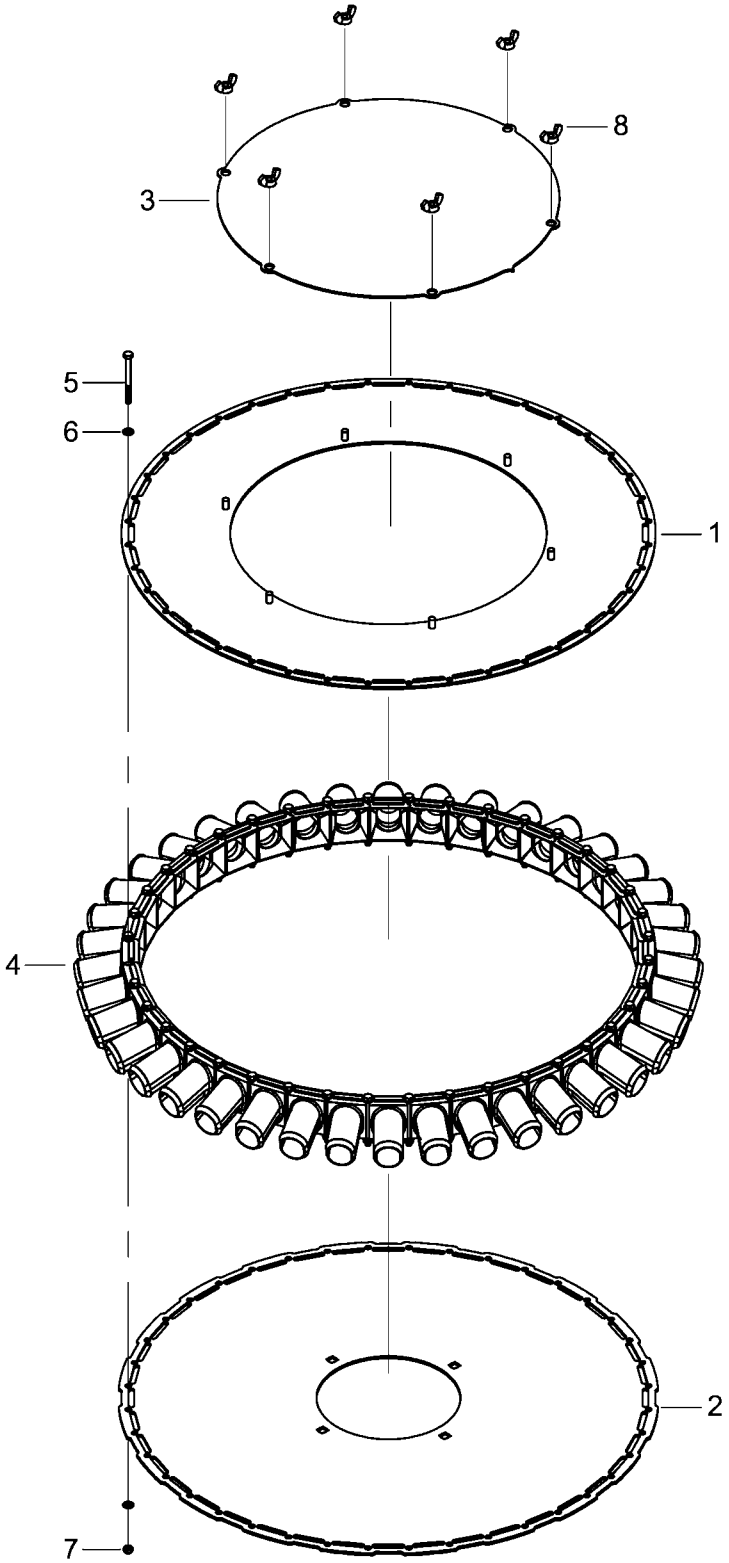

E-Mail: info@horsch.com
Internet: www.horsch.com
Telefon: +49 (0)9431 7143-0
Telefax: +49 (0)9431 41346
HORSCH Maschinen GmbH
Sitzenhof 1, DE-92421 Schwandorf

Pos.	Bestell-Nr.	Kurzbezeichnung	DIN	Bezeichnung	Menge	Bemerkung
-	01551500			Hauptverteiler ø 140 - 28 kpl.	-	
1	01551501			Verteilerblech oben	1	
2	01551502			Verteilerblech unten	1	
3	01551203			Verteilerdeckel	1	
4	23011001			Hauptverteilerstutzen	40	
5	00360447	M 5 x 55 - V2A	931	6 kt.- Schraube	40	
6	00370263	A 5,3 - V2A	125	Scheibe	80	
7	00350085	M 5 - V2A	985	Poly-Stop-Mutter	40	
8	644011			Flügelmutter	6	

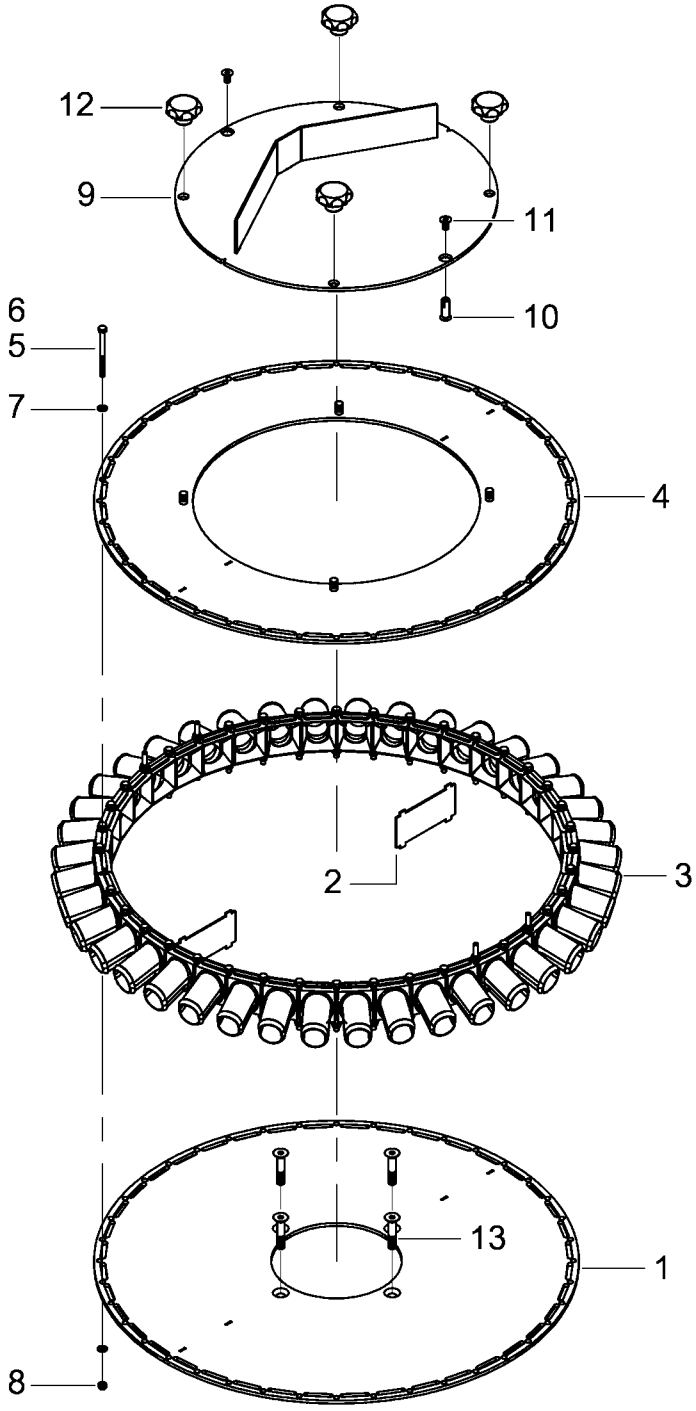

E-Mail: info@horsch.com
Internet: www.horsch.com
Telefon: +49 (0)9431 7143-0
Telefax: +49 (0)9431 41346
HORSCH Maschinen GmbH
Sitzenhof 1, DE-92421 Schwandorf

Pos.	Bestell-Nr.	Kurzbezeichnung	DIN	Bezeichnung	Menge	Bemerkung
-	23500800			Hauptverteiler ø 140 - 28 Halbseite kpl.	-	
1	23500801			Verteilerblech unten	1	
2	23500802			Distanzblech	2	
3	23011001			Hauptverteilerstutzen	40	
4	23500811			Verteilerblech oben	1	
5	00360496	M 5 x 60 - V2A	931	6 kt.- Schraube	36	
6	00360493	M 5 x 70 - V2A	931	6 kt.- Schraube	4	
7	00370263	A 5,3 - V2A	125	Scheibe	80	
8	00350085	M 5 - V2A	985	Poly-Stop-Mutter	40	
9	01554800			Wendedeckel	1	
10	01554305			Greifstift	2	
11	00370415	M 6 x12	7991	Senkkopfschraube	2	
12	00370340	ø 40 - M 8		Sterngriff	4	
13	00370421	M 8 x 40	7991	Senkkopfschraube	4	

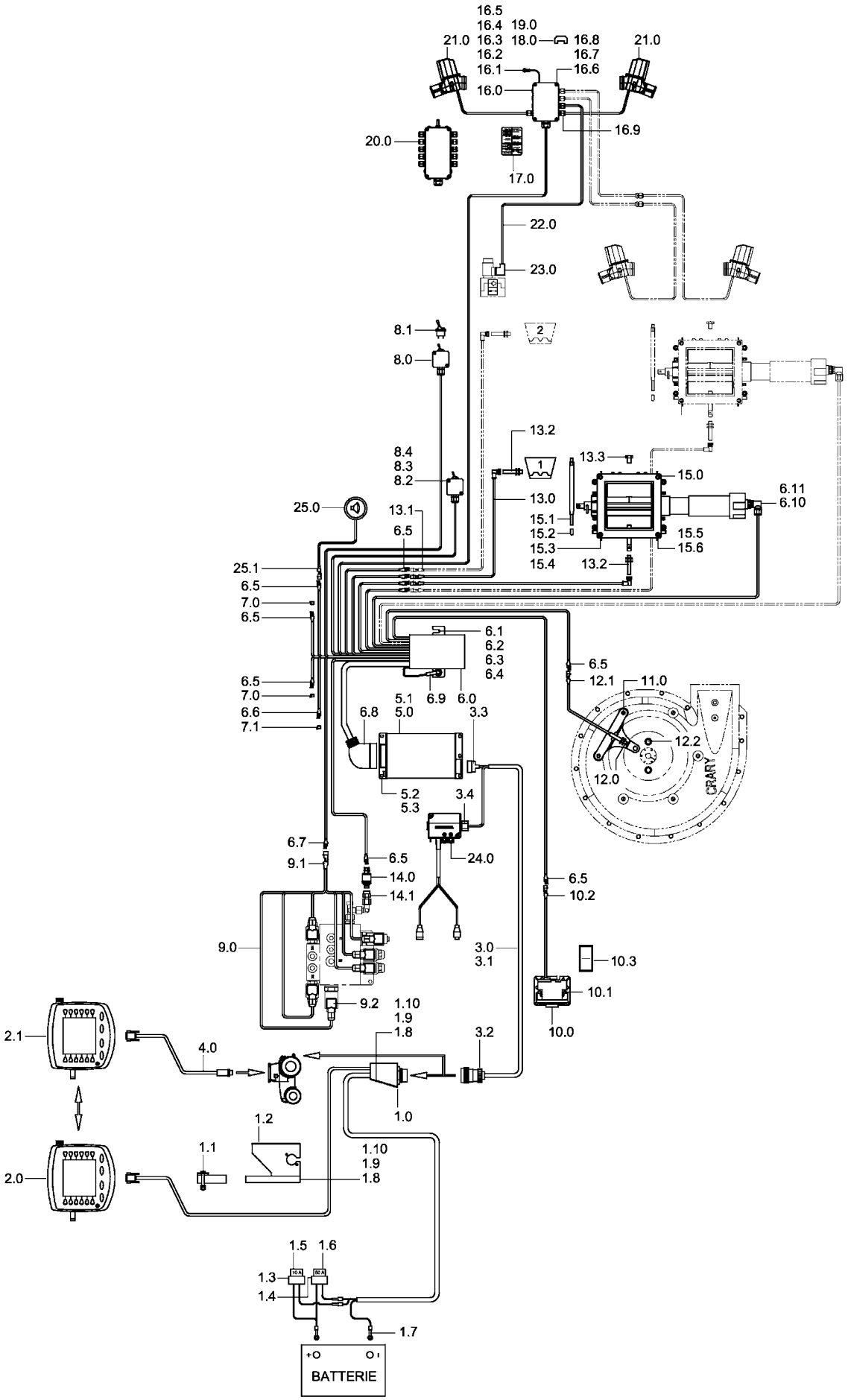

E-Mail: info@horsch.com
Internet: www.horsch.com
Telefon: +49 (0)9431 7143-0
Telefax: +49 (0)9431 41346
HORSCH Maschinen GmbH
Sitzenhof 1, DE-92421 Schwandorf

Pos.	Bestell-Nr.	Kurzbezeichnung	DIN	Bezeichnung	Menge	Bemerkung
1.0	00345029			Installations-Kit ISOBUS	1	
1.1	00345092			Halter f. Terminal	1	
1.10	00350007	M 6	934	6 kt.- Mutter	7	
1.2	00346049			Konsole f. Halter Terminal	1	
1.3	00345123			Sicherungsanschlußkabel 10 A	1	
1.4	00345093			Sicherungsanschlußkabel 50 A	1	
1.5	00340115	10:00 AM		Sicherung	1	
1.6	00345094	50 A		Sicherung	1	
1.7	00340947	1 - 2.5 mm² - M 8		Ringöse	4	
1.8	00360107	M 6 x 25	933	6 kt.- Schraube	7	
1.9	00170027	A 6	127	Federring	7	
2.0	00345263			Terminal HORSCH ISOBUS	1	
2.1	00345043			Terminal COMFORT ISOBUS	1	
3.0	00345044	6.5 m		Kabel - Jobrechner IOSBUS	1	
3.1	00345045	8.5 m		Kabel - Jobrechner IOSBUS	1	
3.2	00346043	9-pol.		Stecker f. Kabel Jobrechner	1	
3.3	00345096	16-pol.		Stecker f. Kabel Jobrechner	1	
3.4	00340994			Stecker f. Modulverb. Kabel	1	
4.0	00345265			Kabel - Terminal Kabinenanschluß	1	
5.0	00345005	1 x 16 pol.		Jobrechner Pronto DC	1	
5.1	00345069	2 x 16 pol.	125	Jobrechner Pronto DC	1	
5.2	00370102	A 5,3	125	Scheibe	4	
5.3	00350056	M 5	985	Poly-Stop-Mutter	4	
6.0	00345052			Kabelbaum Pronto DC kpl.	1	
6.1	00360107	M 6 x 25	933	6 kt.- Schraube	2	
6.10	00340677	6-pol.		Stecker f. Getriebemotor	1	
6.11	00340678	1 - 2.5 mm²		Krimpkontakt	6	
6.2	00370103	A 6,4	125	Scheibe	2	
6.3	00370115	R 6,6	440	Scheibe	2	
6.4	00350067	M 6	985	Poly-Stop-Mutter	2	
6.5	00345028	3-pol.		Steckdose	10	
6.6	00345125	5-pol.		Steckdose	1	
6.7	00345098	6-pol.		Steckdose	1	
6.8	00345097	42-pol.		Stecker f. Kabelbaum	1	
6.9	00340945	1 - 2.5 mm² - M 5		Ringöse	1	
7.0	00345021	3-pol.		Blinddeckel AMP-Stecker	2	
7.1	00345036	5-pol.		Blinddeckel AMP-Stecker	1	
8.0	00345099			Schalter f. Abdrehen kpl.	1	
8.1	00345103			Schalter f. Abdrehen	1	
8.2	00370489	M 4 x 16	912	Zyl.- Schraube	1	
8.3	00370100	A 4,3	125	Scheibe	1	
8.4	00350055	M 4	985	Poly-Stop-Mutter	1	
9.0	00345057			Kabelbaum hydr. Steuerung kpl.	1	
9.1	00345033	6-pol.		Stecker	1	
9.2	00340263			Stecker f. Magnetventil	6	
10.0	00345250	3pol. - AMP		Sensor - Radar	1	
10.1	00341184			Montageteile Sensor - Radar kpl.	1	
10.2	00345024	3-pol.		Stecker	1	
10.3	00380894			Aufkleber Sicherheitshinweis	1	
11.0	24052001			Halter f. Sensor - Gebläse	1	

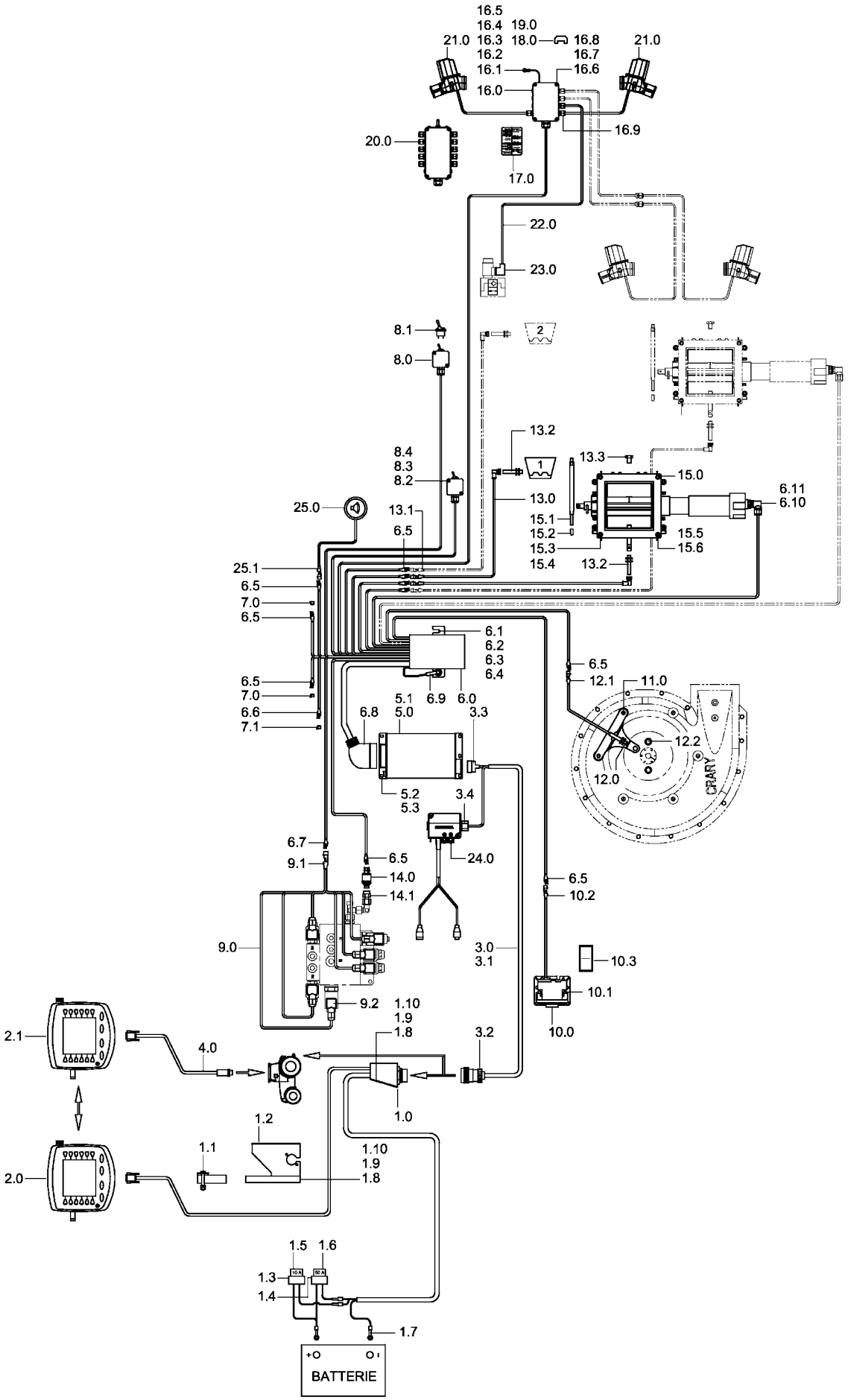

E-Mail: info@horsch.com
Internet: www.horsch.com
Telefon: +49 (0)9431 7143-0
Telefax: +49 (0)9431 41346
HORSCH Maschinen GmbH
Sitzenhof 1, DE-92421 Schwandorf

Pos.	Bestell-Nr.	Kurzbezeichnung	DIN	Bezeichnung	Menge	Bemerkung
12.0	24052200			Sensor - Gebläse inkl. Stecker	1	
12.1	00345024	3-pol.		Stecker	1	
12.2	00360411	UNC 3/8" x 1/2"		6 kt.- Schraube	2	
13.0	00345107			Kabel mit Kupplung f. Sensor	2	
13.1	00345024	3-pol.		Stecker	2	
13.2	00341012			Sensor - Tankleer/Saatgut	2	
13.3	00310943	M 12 x 1 x 16 - V2A	961	6 kt.- Schraube	2	
14.0	00345254			Sensor - Arbeitssignal inkl. Stecker	1	
14.1	00100154	MAV-EV 12 L - R 1/4"		Manometeranschluß	1	
15.0	01507800			Horsch Dosiergerät PP	1	
15.1	01507802			Montagestange	4	
15.2	00200222	ø 8 x 19		Gewindeschutz	4	
15.3	00370389	A 8,4 - V2A	125	Scheibe	8	
15.4	00350062	M 8 - V2A	985	Poly-Stop-Mutter	8	
15.5	00370564	M 8 x 10 - V2A	912	Zyl.- Schraube	4	
15.6	00370659	M 8 x 16 - V2A	912	Zyl.- Schraube	4	
16.0	00341169			FGS Verteilerbox	1	
16.1	00340945	M 5 - ø 1 - 2.5 mm		Ringöse	2	
16.2	00360434	M 5 x 22	933	6 kt.- Schraube	2	
16.3	00370102	A 5,3	125	Scheibe	4	
16.4	00350006	M 5	985	6 kt.- Mutter	2	
16.5	00350056	M 5	985	Poly-Stop-Mutter	2	
16.6	00370489	M 4 x 16	912	Zyl.- Schraube	2	
16.7	00370100	A 4,3	125	Scheibe	2	
16.8	00350055	M 4	985	Poly-Stop-Mutter	2	
16.9	00340933	M 12 x 1.5 - ø 3 - 6.5 mm		Kabelverschraubung	3	
17.0	00381021			Aufkleber FGS Anschlußplan	1	
18.0	00341175	2 DUA 2.5 - 2		Reihenklemme	3	
19.0	00341176	ZQV 2.5N 2GE		Querverbinder	4	
20.0	23288200			FGS Spurbreitenumschaltung kpl.	1	
21.0	01550700			FGS Absperrschieber kpl.	4	
22.0	00341155	2-pol. x 0,75 mm² x 2000 lg.		Kabel	1	
23.0	00340263			Stecker f. Magnetventil	1	
24.0	00340695			Modul - Saatmengenkontrolle D2	1	
25.0	00340931			Hupe Intervallton	1	
25.1	00345024	3-pol.		Stecker	1	

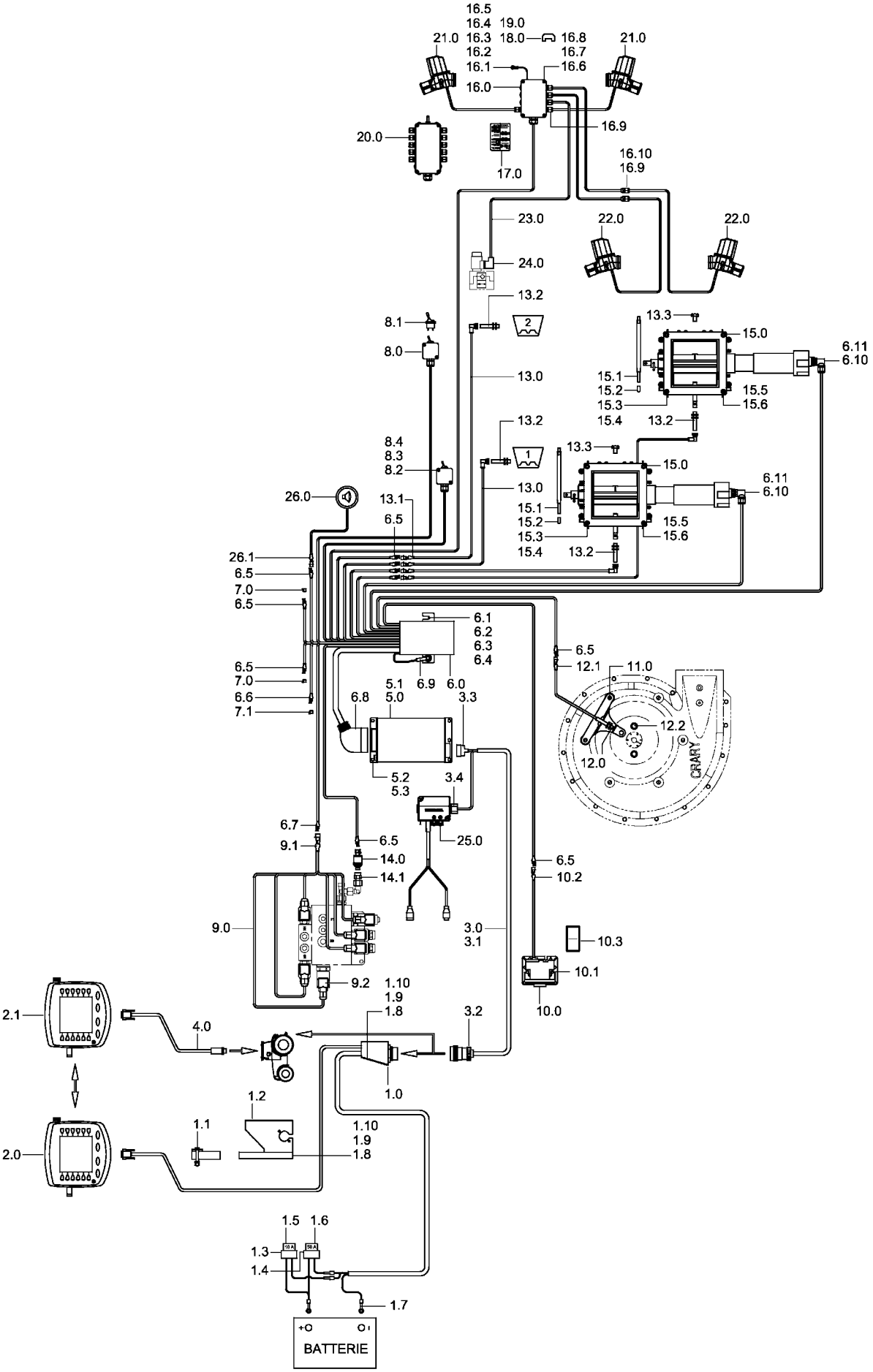

E-Mail: info@horsch.com
Internet: www.horsch.com
Telefon: +49 (0)9431 7143-0
Telefax: +49 (0)9431 41346
HORSCH Maschinen GmbH
Sitzenhof 1, DE-92421 Schwandorf

Pos.	Bestell-Nr.	Kurzbezeichnung	DIN	Bezeichnung	Menge	Bemerkung
1.0	00345029			Installations-Kit ISOBUS	1	
1.1	00345092			Halter f. Terminal	1	
1.10	00350007	M 6	934	6 kt.- Mutter	7	
1.2	00346049			Konsole f. Halter Terminal	1	
1.3	00345123			Sicherungsanschlußkabel 10 A	1	
1.4	00345093			Sicherungsanschlußkabel 50 A	1	
1.5	00340115	10:00 AM		Sicherung	1	
1.6	00345094	50 A		Sicherung	1	
1.7	00340947	1 - 2.5 mm² - M 8		Ringöse	4	
1.8	00360107	M 6 x 25	933	6 kt.- Schraube	7	
1.9	00170027	A 6	127	Federring	7	
2.0	00345263			Terminal HORSCH ISOBUS	1	
2.1	00345043			Terminal COMFORT ISOBUS	1	
3.0	00345044	6.5 m		Kabel - Jobrechner IOSBUS	1	
3.1	00345045	8.5 m		Kabel - Jobrechner IOSBUS	1	
3.2	00346043	9-pol.		Stecker f. Kabel Jobrechner	1	
3.3	00345096	16-pol.		Stecker f. Kabel Jobrechner	1	
3.4	00340994			Stecker f. Modulverb. Kabel	1	
4.0	00345265			Kabel - Terminal Kabinenanschluß	1	
5.0	00345005	1 x 16 pol.		Jobrechner Pronto DC	1	
5.1	00345069	2 x 16 pol.	125	Jobrechner Pronto DC	1	
5.2	00370102	A 5,3	125	Scheibe	4	
5.3	00350056	M 5	985	Poly-Stop-Mutter	4	
6.0	00345053			Kabelbaum Pronto DC kpl.	1	
6.1	00360107	M 6 x 25	933	6 kt.- Schraube	2	
6.10	00340677	6-pol.		Stecker f. Getriebemotor	2	
6.11	00340678	1 - 2.5 mm²		Krimpkontakt	12	
6.2	00370103	A 6,4	125	Scheibe	2	
6.3	00370115	R 6,6	440	Scheibe	2	
6.4	00350067	M 6	985	Poly-Stop-Mutter	2	
6.5	00345028	3-pol.		Steckdose	10	
6.6	00345125	5-pol.		Steckdose	1	
6.7	00345098	6-pol.		Steckdose	1	
6.8	00345097	42-pol.		Stecker f. Kabelbaum	1	
6.9	00340945	1 - 2.5 mm² - M 5		Ringöse	1	
7.0	00345021	3-pol.		Blinddeckel AMP-Stecker	2	
7.1	00345036	5-pol.		Blinddeckel AMP-Stecker	1	
8.0	00345099			Schalter f. Abdrehen kpl.	2	
8.1	00345103			Schalter f. Abdrehen	2	
8.2	00370489	M 4 x 16	912	Zyl.- Schraube	2	
8.3	00370100	A 4,3	125	Scheibe	2	
8.4	00350055	M 4	985	Poly-Stop-Mutter	2	
9.0	00345057			Kabelbaum hydr. Steuerung kpl.	1	
9.1	00345033	6-pol.		Stecker	1	
9.2	00340263			Stecker f. Magnetventil	6	
10.0	00345250	3pol. - AMP		Sensor - Radar	1	
10.1	00341184			Montageteile Sensor - Radar kpl.	1	
10.2	00345024	3-pol.		Stecker	1	
10.3	00380894			Aufkleber Sicherheitshinweis	1	
11.0	24052001			Halter f. Sensor - Gebläse	1	

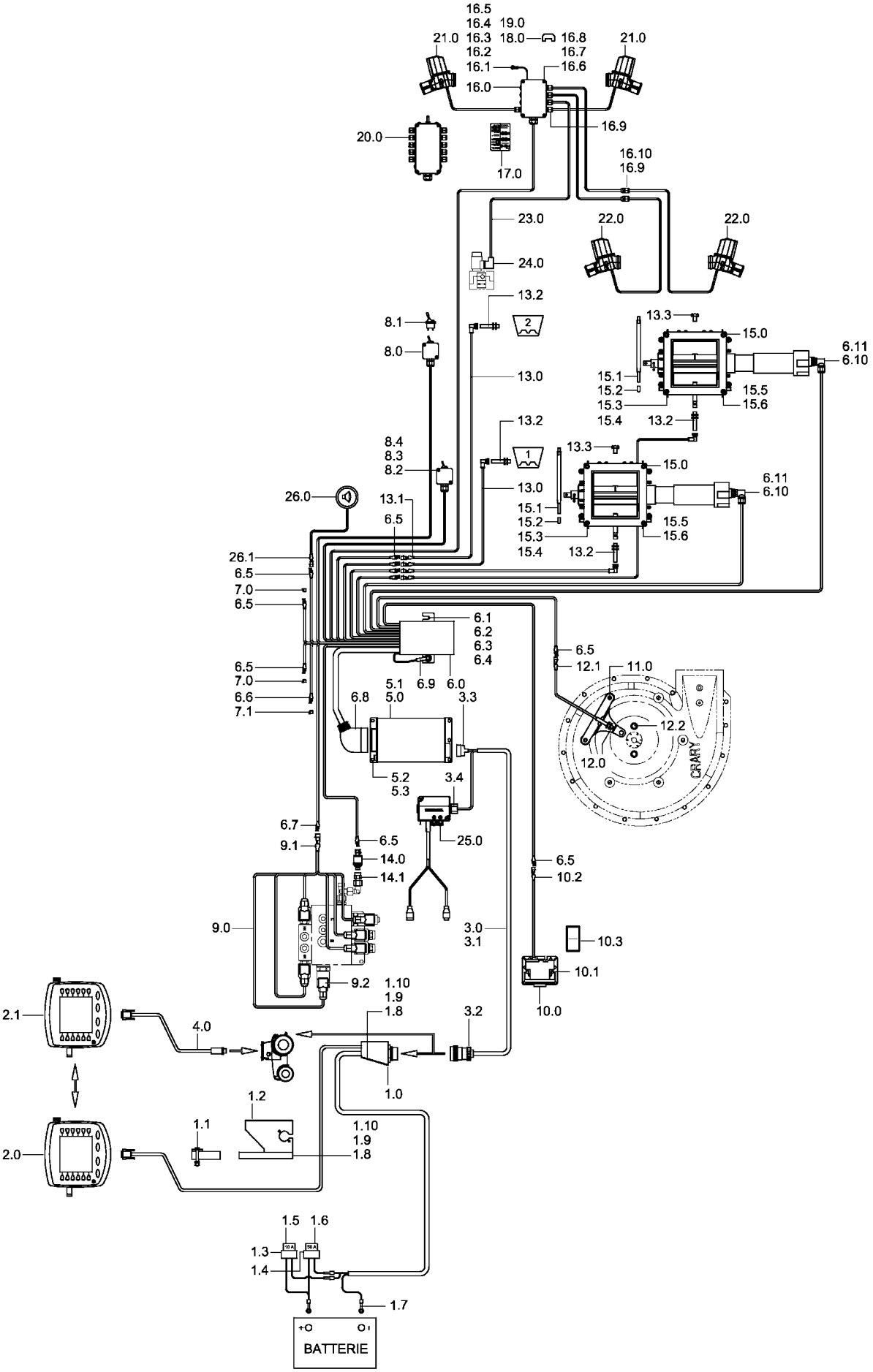

E-Mail: info@horsch.com
Internet: www.horsch.com
Telefon: +49 (0)9431 7143-0
Telefax: +49 (0)9431 41346
HORSCH Maschinen GmbH
Sitzenhof 1, DE-92421 Schwandorf

Pos.	Bestell-Nr.	Kurzbezeichnung	DIN	Bezeichnung	Menge	Bemerkung
12.0	24052200			Sensor - Gebläse inkl. Stecker	1	
12.1	00345024	3-pol.		Stecker	1	
12.2	00360411	UNC 3/8" x 1/2"		6 kt.- Schraube	2	
13.0	00345107			Kabel mit Kupplung f. Sensor	4	
13.1	00345024	3-pol.		Stecker	4	
13.2	00341012			Sensor - Tankleer/Saatgut	4	
13.3	00310943	M 12 x 1 x 16 - V2A	961	6 kt.- Schraube	4	
14.0	00345254			Sensor - Arbeitssignal inkl. Stecker	1	
14.1	00100154	MAV-EV 12 L - R 1/4"		Manometeranschluß	1	
15.0	01507900			Horsch Dosiergerät PP	2	
15.1	01507802			Montagestange	8	
15.2	00200222	ø 8 x 19		Gewindeschutz	8	
15.3	00370389	A 8,4 - V2A	125	Scheibe	16	
15.4	00350062	M 8 - V2A	985	Poly-Stop-Mutter	16	
15.5	00370564	M 8 x 10 - V2A	912	Zyl.- Schraube	8	
15.6	00370659	M 8 x 16 - V2A	912	Zyl.- Schraube	8	
16.0	00341169			FGS Verteilerbox	1	
16.1	00340945	M 5 - ø 1 - 2.5 mm		Ringöse	2	
16.10	00340938	M 12 x 1.5		Kontermutter f. Kabelverschraubung	2	
16.2	00360434	M 5 x 22	933	6 kt.- Schraube	2	
16.3	00370102	A 5,3	125	Scheibe	4	
16.4	00350006	M 5	985	6 kt.- Mutter	2	
16.5	00350056	M 5	985	Poly-Stop-Mutter	2	
16.6	00370489	M 4 x 16	912	Zyl.- Schraube	2	
16.7	00370100	A 4,3	125	Scheibe	2	
16.8	00350055	M 4	985	Poly-Stop-Mutter	2	
16.9	00340933	M 12 x 1.5 - ø 3 - 6.5 mm		Kabelverschraubung	5	
17.0	00381021			Aufkleber FGS Anschlußplan	1	
18.0	00341175	2 DUA 2.5 - 2		Reihenklemme	3	
19.0	00341176	ZQV 2.5N 2GE		Querverbinder	4	
20.0	23288200			FGS Spurbreitenumschaltung kpl.	1	
21.0	01550700			FGS Absperrschieber kpl.	4	
22.0	01550700			FGS Absperrschieber kpl.	2	
23.0	00341155	2-pol. x 0,75 mm² x 2000 lg.		Kabel	1	
24.0	00340263			Stecker f. Magnetventil	1	
25.0	00340695			Modul - Saatmengenkontrolle D2	1	
26.0	00340931			Hupe Intervallton	1	
26.1	00345024	3-pol.		Stecker	1	

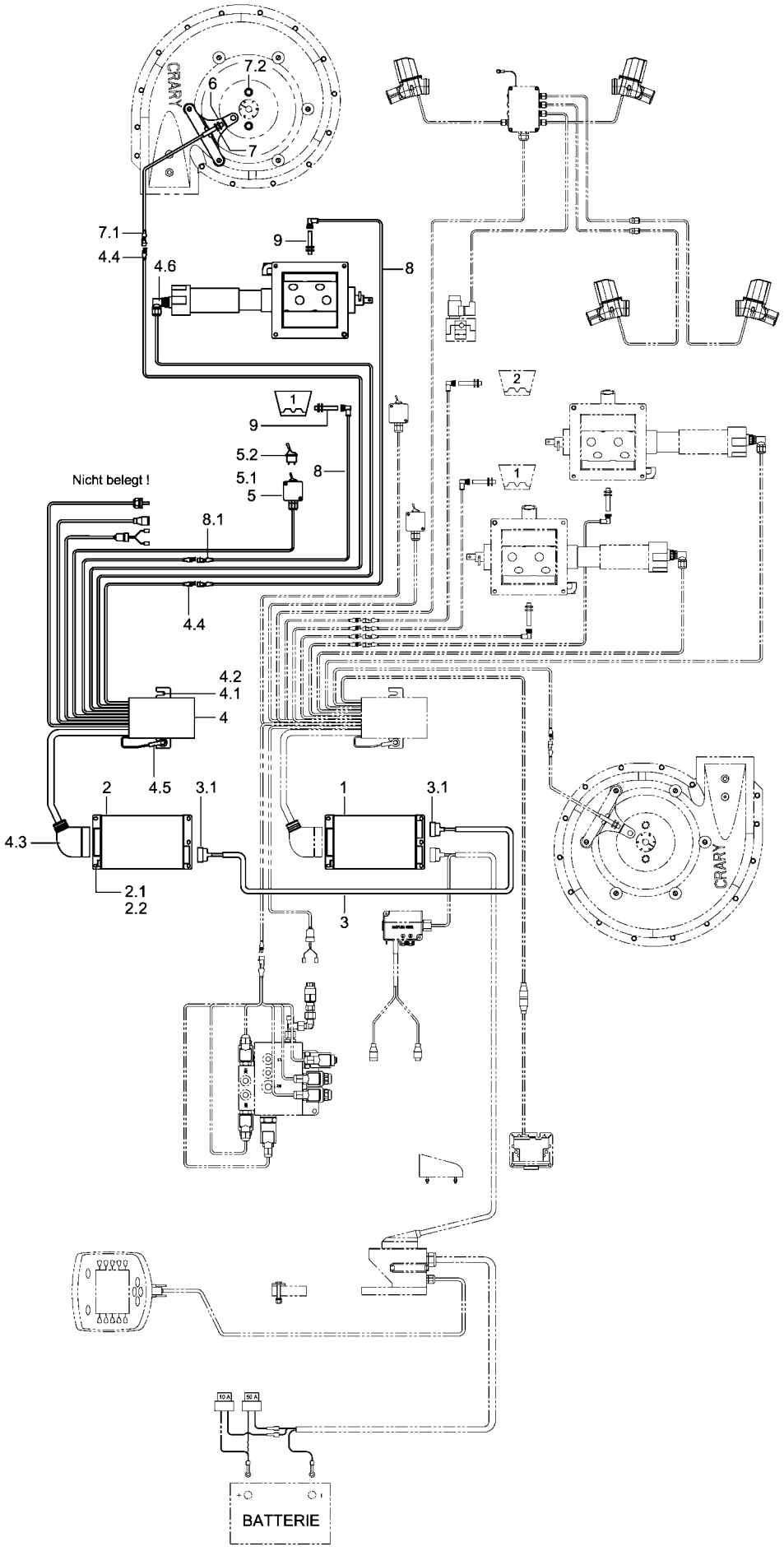

E-Mail: info@horsch.com
Internet: www.horsch.com
Telefon: +49 (0)9431 7143-0
Telefax: +49 (0)9431 41346
HORSCH Maschinen GmbH
Sitzenhof 1, DE-92421 Schwandorf

Pos.	Bestell-Nr.	Kurzbezeichnung	DIN	Bezeichnung	Menge	Bemerkung
1	00345069	2 x 16 pol.		Jobrechner Master	1	
2	00345091	1 x 16 pol.		Jobrechner Slave	1	
2.1	00370103	A 6,4	125	Scheibe	4	
2.2	00350067	M 6	985	Poly-Stop-Mutter	4	
3	00345114	6.5 m		Verbindungskabel - Jobrechner	1	
3.1	00345096	16-pol.		Stecker f. Kabel Jobrechner	2	
4	00345108			Kabelbaum DuoDrill kpl.	1	
4.1	00370103	A 6,4	125	Scheibe	2	
4.2	00350067	M 6	985	Poly-Stop-Mutter	2	
4.3	00345097	42-pol.		Stecker f. Kabelbaum	1	
4.4	00345028	3-pol.		Steckdose	3	
4.5	00340945	1 - 2.5 mm² - M 5		Ringöse	1	
4.6	00340636			Stecker f. Getriebemotor	1	
5	00345099			Schalter f. Abdrehen kpl.	1	
5.1	00345103			Schalter f. Abdrehen	1	
5.2	00370489	M 4 x 16	912	Zyl.- Schraube	1	
6	24052001			Halter f. Sensor Gebläse	1	
7	24052200			Sensor - Gebläse mit Kabel kpl.	1	
7.1	00345024	3-pol.		Stecker	1	
7.2	00360411	UNC 3/8" x 1/2"		6 kt.- Schraube	2	
8	00345107			Kabel mit Kupplung f. Sensor	2	
8.1	00345024	3-pol.		Stecker	2	
9	00341012			Sensor - Tankleer/Saatgut	2	

HORSCH Dosiergerät PP - Drucktank
01507900

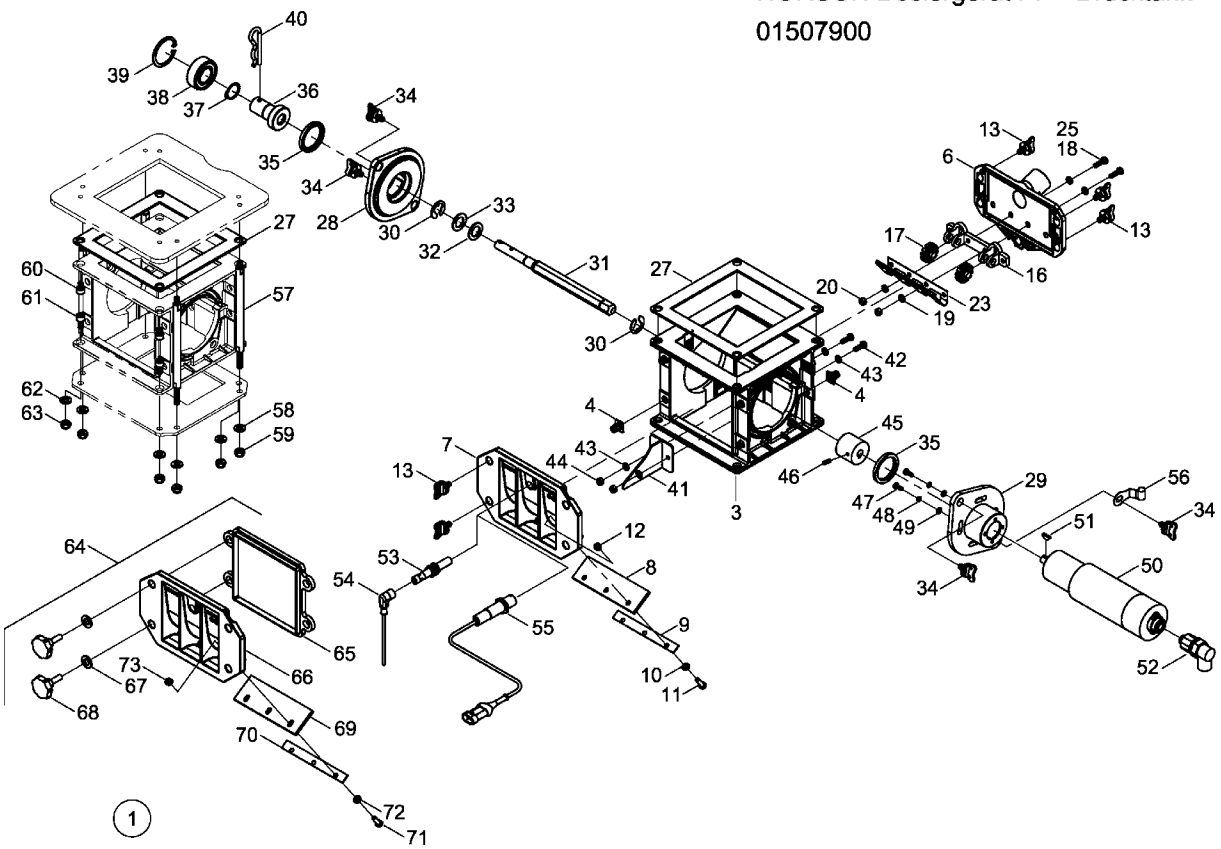

HORSCH Dosiergerät PP - Injektor
01507800

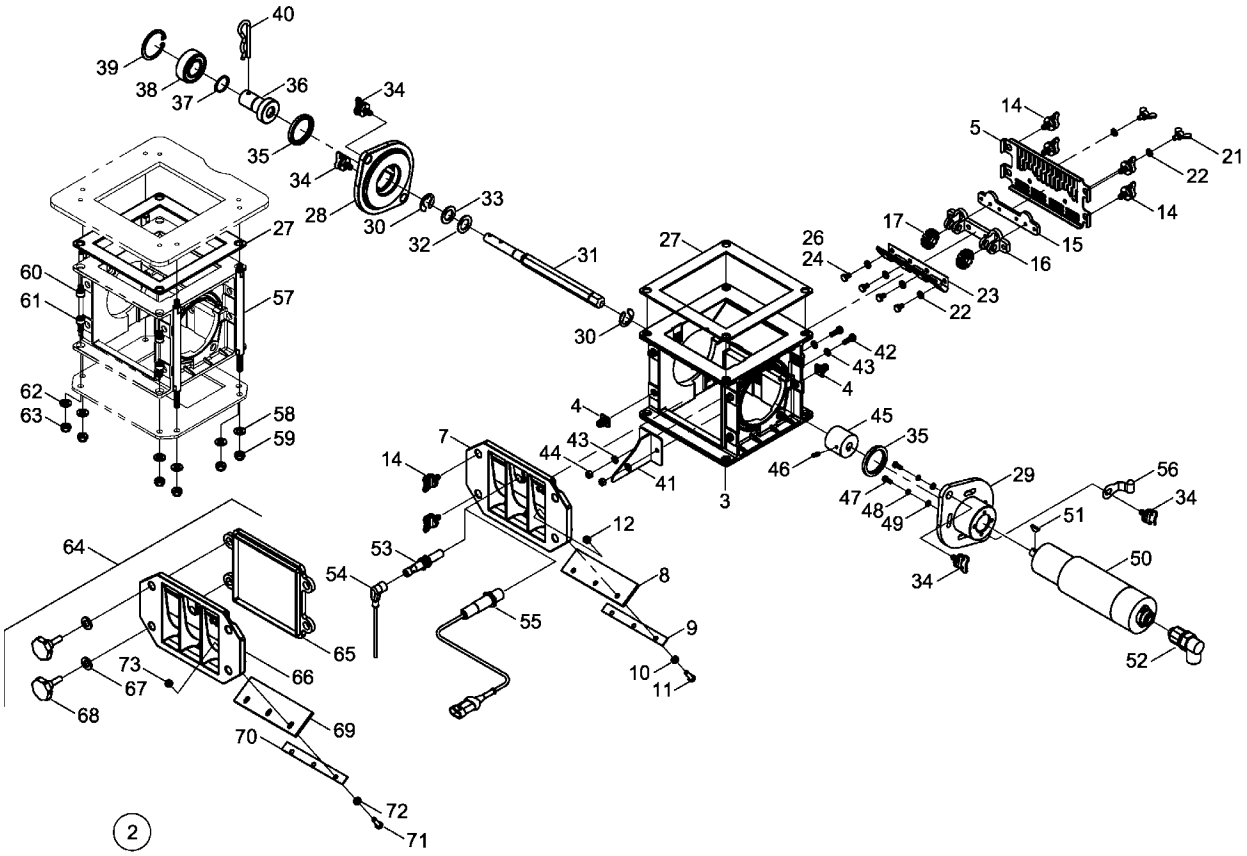

E-Mail: info@horsch.com
Internet: www.horsch.com
Telefon: +49 (0)9431 7143-0
Telefax: +49 (0)9431 41346
HORSCH Maschinen GmbH
Sitzenhof 1, DE-92421 Schwandorf

Pos.	Bestell-Nr.	Kurzbezeichnung	DIN	Bezeichnung	Menge	Bemerkung
1	01507900			HORSCH Dosiergerät PP kpl.	1	
2	01507800			HORSCH Dosiergerät PP kpl.	1	
3	01503220			Dosiergehäuse	1	
4	01503225	M 8		Einsteckmutter	13	
5	01507804			Sichtdeckel Injektor	1	
6	01503223			Sichtdeckel Drucktank	1	
7	01503222			Gehäusedeckel Dichtlippe	1	
8	01501902			Dichtlippe	1	
9	01501901	138 x 15 x 1,5		Klemmblech	1	
10	00360607	M 6 x 20 - V2A	933	6 kt.- Schraube	3	
11	00370388	A 6,4 - V2A	125	Scheibe	3	
12	00350104	M 6 - V2A	934	6 kt.- Mutter	3	
13	01503224	M 8		Griffschraube	9	
14	01503224	M 8		Griffschraube	8	
15	01507803			Zwischenstück Rapsbürsten	1	
16	01501100			Bürstenhalter	1	
17	01500001			Bürste	2	
18	00360607	M 6 x 20 - V2A	933	6 kt.- Schraube	4	
19	00370388	A 6,4 - V2A	125	Scheibe	8	
20	00350064	M 6 - V2A	985	Poly-Stop-Mutter	4	
21	00360463	M 6 x 10 - V2A		Flügelschraube	2	
22	00370388	A 6,4 - V2A	125	Scheibe	6	
23	01503210	135 x 68 x 0,5		Abstreifblech	1	
24	00360645	M 6 x10 - V2A	933	6 kt.- Schraube	4	
25	00360628	M 6 x 14 - V2A	933	6 kt.- Schraube	4	
26	00360477	M 6 x 6 - V2A	933	6 kt.- Schraube	4	
27	01507801			Dichtung Dosiergerät	2	
28	01503221			Lagerflansch	1	
29	33336200			Gehäuseflansch	1	
30	00260190	15 x 1,5 - V2A	6799	Sicherungsscheibe	2	
31	01501905	SW 17 x 264		Sechskantwelle	1	
32	00230042	ø 20/28 x 1 - V2A		Paßscheibe	4	
33	00230125	ø 20/28 x 0.2 - V2A		Paßscheibe	4	
34	01503224	M 8		Griffschraube	4	
35	00240002	G 40 x 52 x 5 INA		Wellendichtring	2	
36	01501904	ø 40 x 60 - V2A		Führungsbuchse	1	
37	00260126	ø 25 x 1.2 - V2A	471	Sicherungsring	1	
38	00240001	62205 2RS SLF		Rillenkugellager	1	
39	00260125	ø 52 x 2 - V2A	472	Sicherungsring	1	
40	00170060	Gr. 5 doppelt - V2A		Federstecker	1	
41	01503600			Dosiergerät-Teilerblende	1	
42	00360337	M 6 x 18 - V2A	933	6 kt.- Schraube	2	
43	00370388	A 6,4 - V2A	125	Scheibe	4	
44	00350064	M 6 - V2A	985	Poly-Stop-Mutter	2	
45	33336100			Antriebssechskant	1	
46	00370463	M 5 x 16 - V2A	914	Gewindestift	1	
47	00360416	M 5 x 12 - V2A	933	6 kt.- Schraube	4	
48	00370263	A 5,3 - V2A	125	Scheibe	4	
49	00170049	ø 5 - V2A	127	Federring	4	
50	00340616	M 63 x 60 - P 52/25		Getriebemotor	1	

HORSCH Dosiergerät PP - Drucktank
01507900

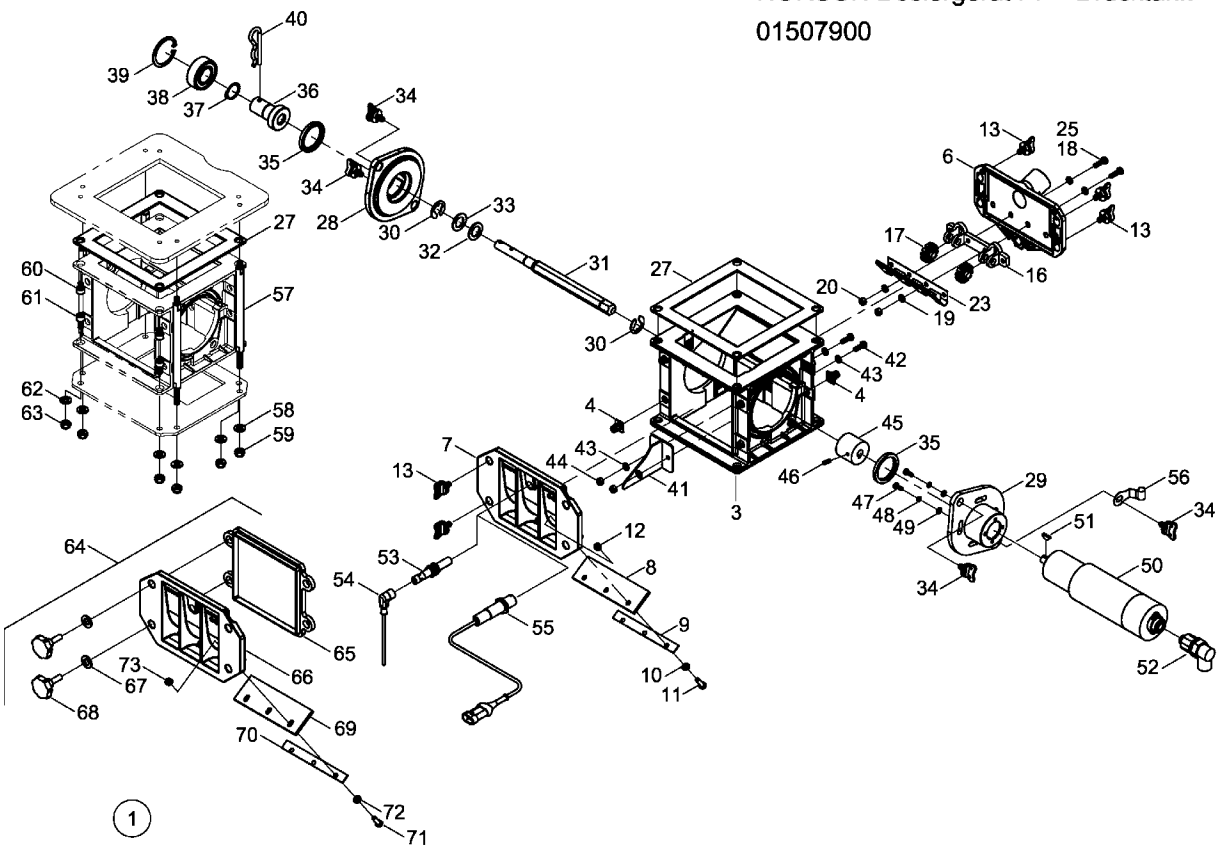

HORSCH Dosiergerät PP - Injektor
01507800

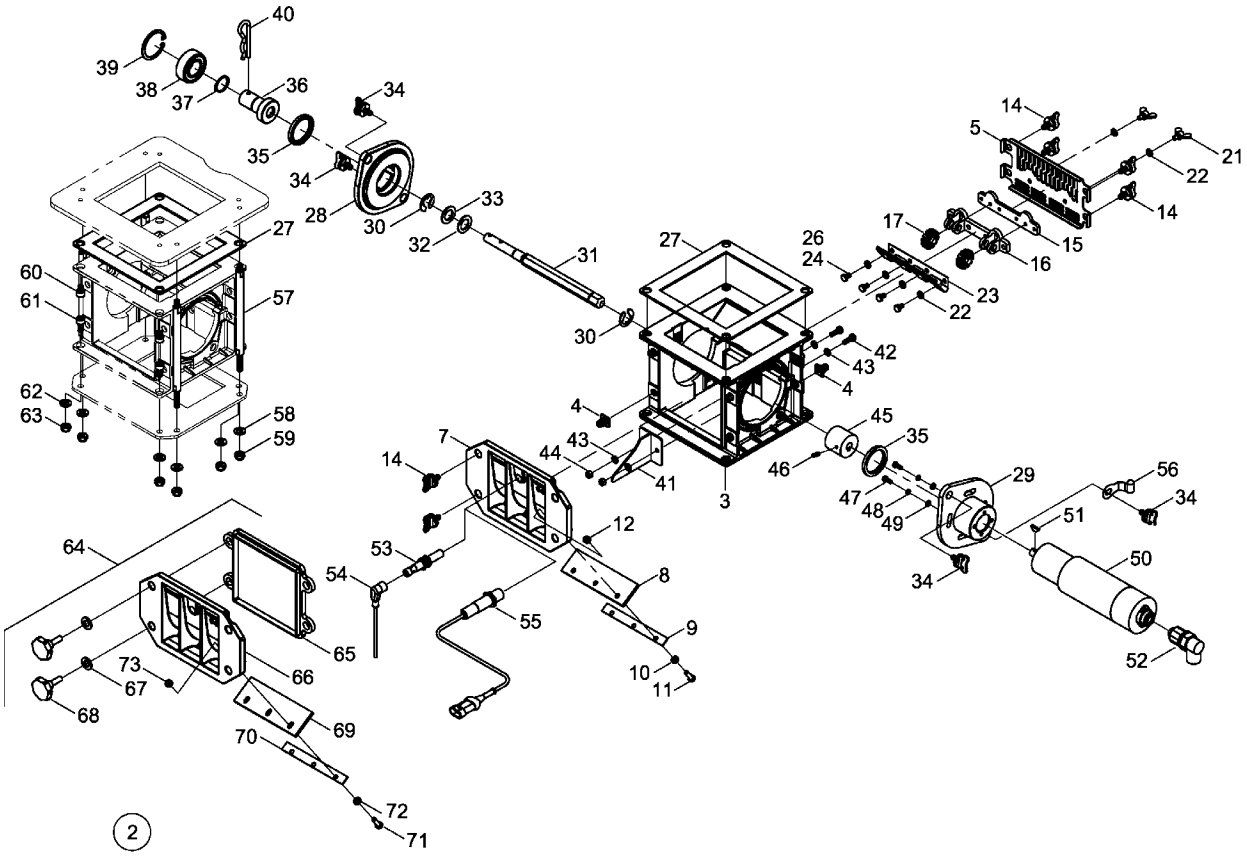

E-Mail: info@horsch.com
Internet: www.horsch.com
Telefon: +49 (0)9431 7143-0
Telefax: +49 (0)9431 41346
HORSCH Maschinen GmbH
Sitzenhof 1, DE-92421 Schwandorf

Pos.	Bestell-Nr.	Kurzbezeichnung	DIN	Bezeichnung	Menge	Bemerkung
51	00280414	4 x 6,5		Scheibenfeder	1	
52	00340636			Stecker f. Getriebemotor	1	
53	00341012	M 12 x 1		Sensor Kapazitiv/Saatgut	1	
54	00345107			Kabel m. Kupplung f. Sensor	1	
55	00341082	M 18 x 1 - AMP		Sensor Kapazitiv/Saatgut	1	
56	00341261			Masseband	1	
57	01507802			Montagestange	4	
58	00370104	A 8,4	125	Scheibe	4	
59	00350057	M 8	985	Poly-Stop-Mutter	4	
60	00370564	M 8 x 10 - V2A	912	Zyl.- Schraube	4	
61	00370186	M 8 x 16	912	Zyl.- Schraube	4	
62	00370104	A 8,4	125	Scheibe	4	
63	00350057	M 8	985	Poly-Stop-Mutter	4	
64	01508300			Adapter für Bohnen kpl.	1	
65	01508301			Adapterblech Bohnen	1	
66	01508302			Gehäusedeckel Dichtlippe f. Bohnen	1	
67	00370104	A 8,4	125	Scheibe	4	
68	29210209	M 8 x 25		Sterngriff	4	
69	01501906			Dichtlippe Adapter Bohnen	1	
70	01501901	138 x 15 x 1,5		Klemmblech	1	
71	00360607	M 6 x 20 - V2A	933	6 kt.- Schraube	3	
72	00370388	A 6,4 - V2A	125	Scheibe	3	
73	00350064	M 6 - V2A	985	Poly-Stop-Mutter	3	

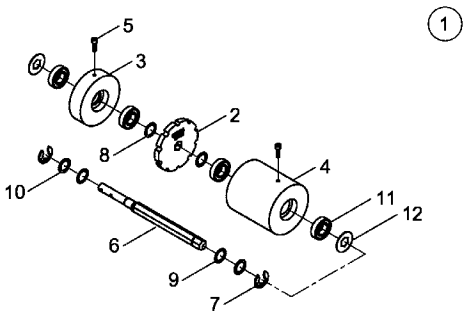

Zellenrotor 3.5 cm³

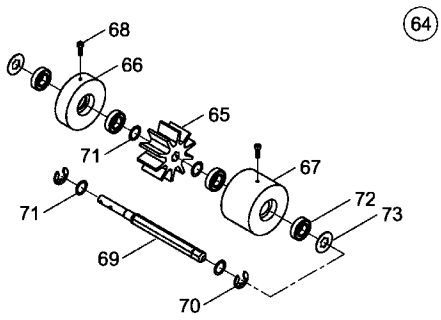

Zellenrotor 170 cm³

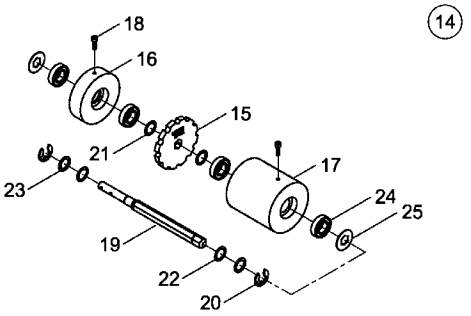

Zellenrotor 5 cm³

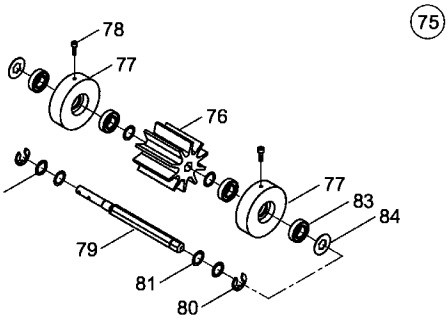

Zellenrotor 320 cm³

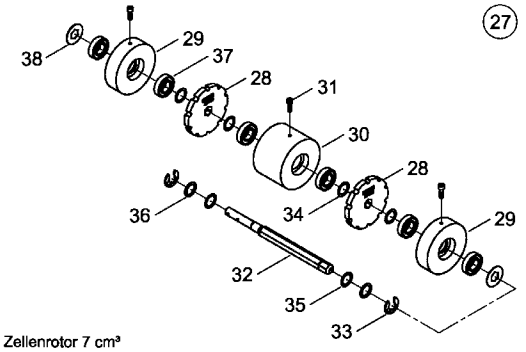

Zellenrotor 7 cm³

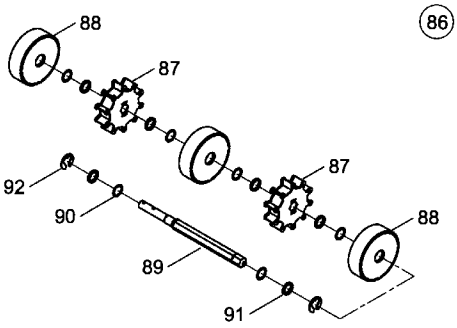

Zellenrotor 170 cm³ / PPF

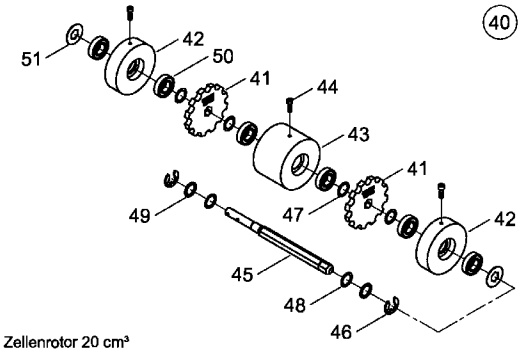

Zellenrotor 20 cm³

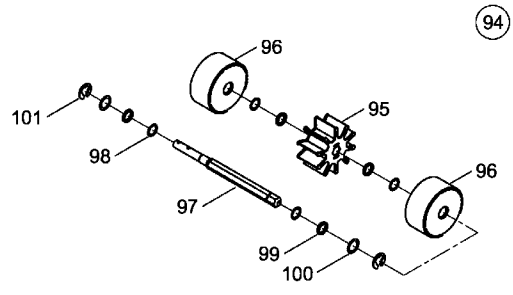

Zellenrotor 250 cm³ / PPF

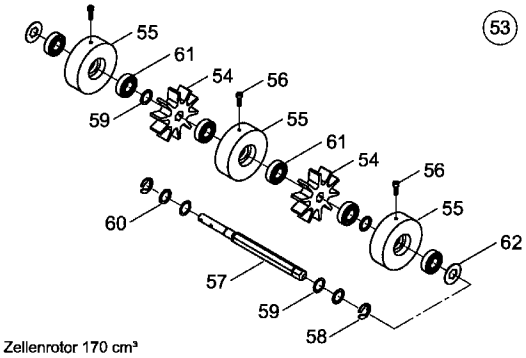

Zellenrotor 170 cm³

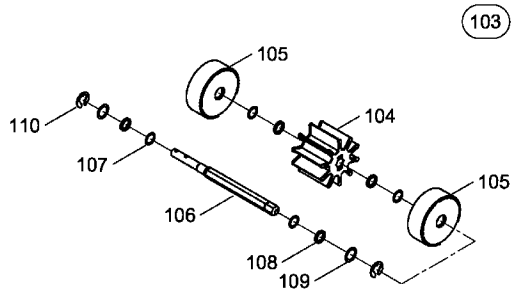

Zellenrotor 375 cm³ / PPF

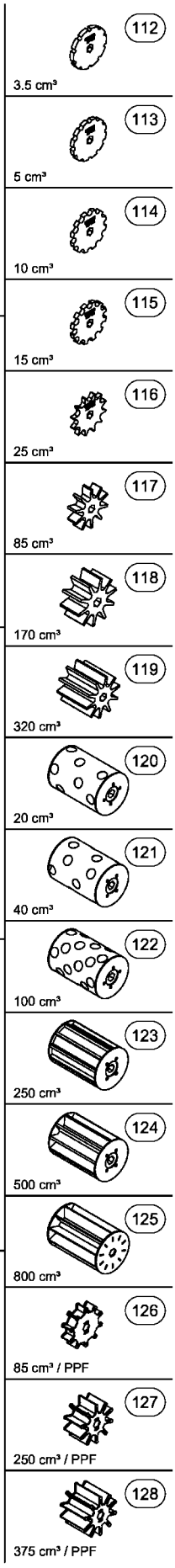

E-Mail: info@horsch.com
Internet: www.horsch.com
Telefon: +49 (0)9431 7143-0
Telefax: +49 (0)9431 41346
HORSCH Maschinen GmbH
Sitzenhof 1, DE-92421 Schwandorf

Pos.	Bestell-Nr.	Kurzbezeichnung	DIN	Bezeichnung	Menge	Bemerkung
1	01504300	3.5 cm³ - V2A		Zellenrotor Feinsaat kpl.	1	
2	01501206	3.5 cm³ - V2A		Zellenscheibe	1	
3	01501203	ø 100 x 28		Distanzstück	1	
4	01504002	ø 100 x 108		Distanzstück	1	
5	00370183	M 6 x 20	912	Zyl.- Schraube	2	
6	01501905	SW 17 x 264 lg.		Rotorwelle	1	
7	00260190	ø 15 x 1,5		Sicherungsscheibe	2	
8	00300579	ø 20 x 28 x 0.1 - V2A		Paßscheibe	2	
9	00230125	ø 20 x 28 x 0.2 - V2A		Paßscheibe	8	
10	00230042	ø 20 x 28 x 1.0 - V2A		Paßscheibe	2	
11	00240054	6004 2 RSR		Rillenkugellager	4	
12	01500210	ø 40 x 1 - SW 17		Scheibe	2	
14	01504000	5.0 cm³		Zellenrotor Feinsaat kpl.	1	
15	01501201	5.0 cm³ - V2A		Zellenscheibe	1	
16	01501203	ø 100 x 28		Distanzstück	1	
17	01504002	ø 100 x 108		Distanzstück	1	
18	00370183	M 6 x 20	912	Zyl.- Schraube	2	
19	01501905	SW 17 x 264 lg.		Rotorwelle	1	
20	00260190	ø 15 x 1,5		Sicherungsscheibe	2	
21	00300579	ø 20 x 28 x 0.1 - V2A		Paßscheibe	2	
22	00230125	ø 20 x 28 x 0.2 - V2A		Paßscheibe	8	
23	00230042	ø 20 x 28 x 1.0 - V2A		Paßscheibe	2	
24	00240054	6004 2 RSR		Rillenkugellager	4	
25	01500210	ø 40 x 1 - SW 17		Scheibe	2	
27	01502500	7.0 cm³		Zellenrotor Feinsaat kpl.	1	
28	01501206	3.5 cm³		Zellenscheibe	2	
29	01501203	ø 100 x 28		Distanzstück	1	
30	01501202	ø 100 x 70		Distanzstück	2	
31	00370183	M 6 x 20	912	Zyl.- Schraube	3	
32	01501905	SW 17 x 264 lg.		Rotorwelle	1	
33	00260190	ø 15 x 1,5		Sicherungsscheibe	2	
34	00300579	ø 20 x 28 x 0.1 - V2A		Paßscheibe	6	
35	00230125	ø 20 x 28 x 0.2 - V2A		Paßscheibe	10	
36	00230042	ø 20 x 28 x 1.0 - V2A		Paßscheibe	6	
37	00240054	6004 2 RSR		Rillenkugellager	6	
38	01500210	ø 40 x 1 - SW 17		Scheibe	2	
40	01503700	20.0 cm³		Zellenrotor Feinsaat kpl.	1	
41	01502701	10.0 cm³		Zellenscheibe	2	
42	01501203	ø 100 x 28		Distanzstück	1	
43	01501202	ø 100 x 70		Distanzstück	2	
44	00370183	M 6 x 20	912	Zyl.- Schraube	3	
45	01501905	SW 17 x 264 lg.		Rotorwelle	1	
46	00260190	ø 15 x 1,5		Sicherungsscheibe	2	
47	00300579	ø 20 x 28 x 0.1 - V2A		Paßscheibe	6	
48	00230125	ø 20 x 28 x 0.2 - V2A		Paßscheibe	10	
49	00230042	ø 20 x 28 x 1.0 - V2A		Paßscheibe	6	
50	00240054	6004 2 RSR		Rillenkugellager	6	
51	01500210	ø 40 x 1 - SW 17		Scheibe	2	
53	01507400	170 cm³		Zellenrotor Erbsen kpl.	1	
54	01507401	85 cm³		Zellenteilermodul	2	

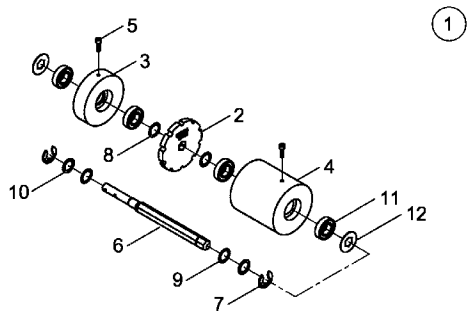

Zellenrotor 3.5 cm³

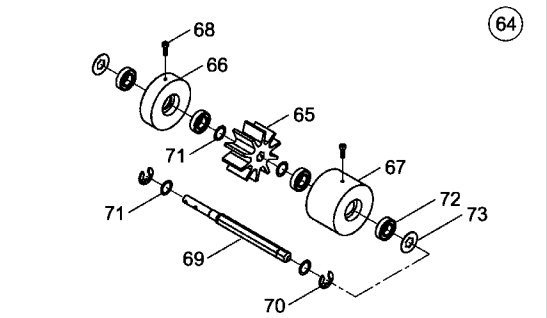

Zellenrotor 170 cm³

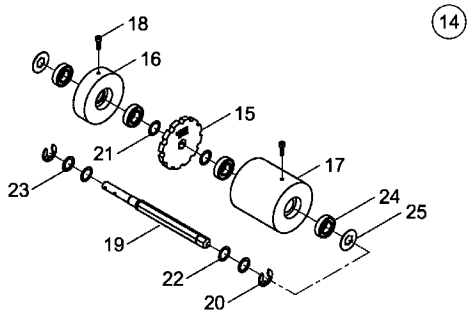

Zellenrotor 5 cm³

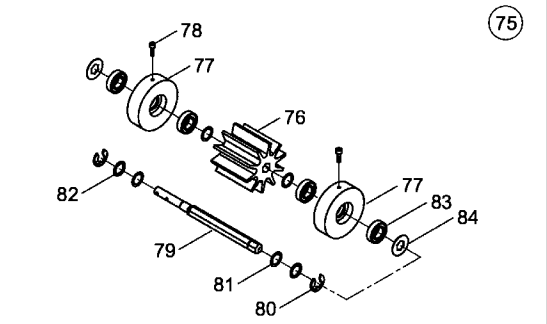

Zellenrotor 320 cm³

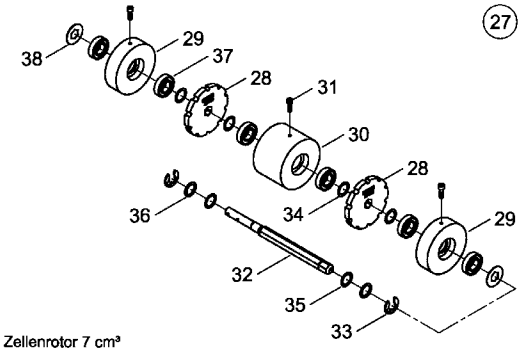

Zellenrotor 7 cm³

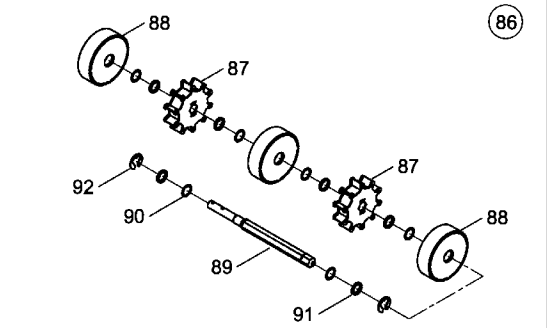

Zellenrotor 170 cm³ / PPF

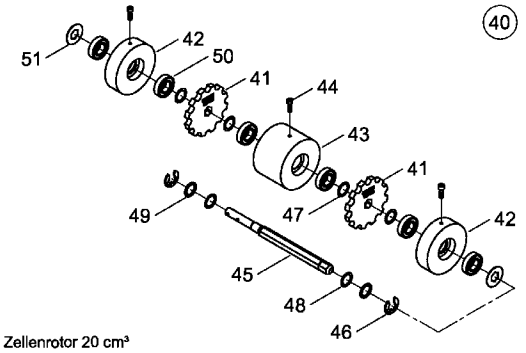

Zellenrotor 20 cm³

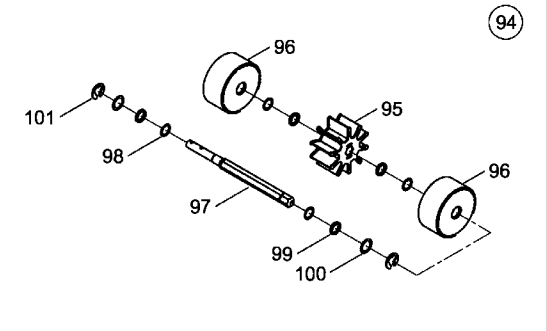

Zellenrotor 250 cm³ / PPF

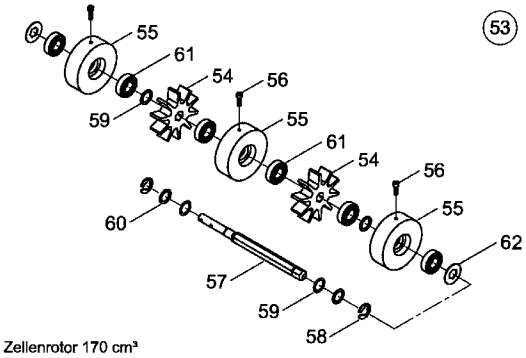

Zellenrotor 170 cm³

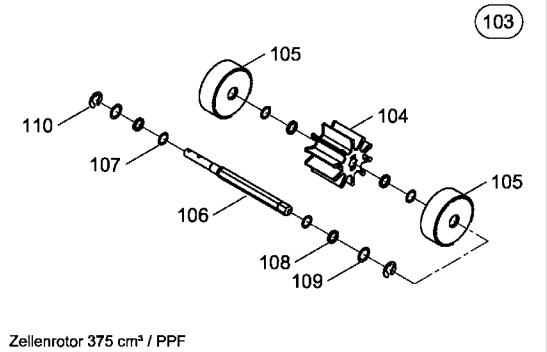

Zellenrotor 375 cm³ / PPF

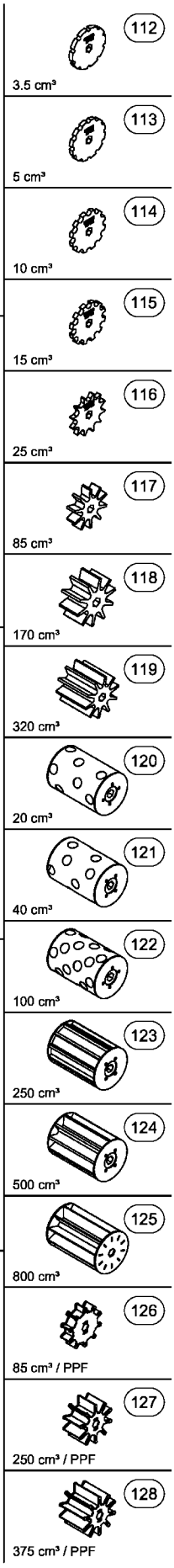

E-Mail: info@horsch.com
Internet: www.horsch.com
Telefon: +49 (0)9431 7143-0
Telefax: +49 (0)9431 41346
HORSCH Maschinen GmbH
Sitzenhof 1, DE-92421 Schwandorf

Pos.	Bestell-Nr.	Kurzbezeichnung	DIN	Bezeichnung	Menge	Bemerkung
55	01501207	ø 100 x 32		Distanzstück	3	
56	00370183	M 6 x 20	912	Zyl.- Schraube	3	
57	01501905	SW 17 x 264 lg.		Rotorwelle	1	
58	00260190	ø 15 x 1,5		Sicherungsscheibe	2	
59	00230125	ø 20 x 28 x 0.2 - V2A		Paßscheibe	10	
60	00230042	ø 20 x 28 x 1.0 - V2A		Paßscheibe	4	
61	00240054	6004 2 RSR		Rillenkugellager	6	
62	01500210	ø 40 x 1 - SW 17		Scheibe	2	
64	01507000	170 cm³		Zellenrotor Erbsen kpl.	1	
65	01504402	170 cm³		Zellenteilermodul	1	
66	01501203	ø 100 x 28		Distanzstück	1	
67	01501202	ø 100 x 70		Distanzstück	1	
68	00370183	M 6 x 20	912	Zyl.- Schraube	2	
69	01501905	SW 17 x 264 lg.		Rotorwelle	1	
70	00260190	ø 15 x 1,5		Sicherungsscheibe	2	
71	00230125	ø 20 x 28 x 0.2 - V2A		Paßscheibe	10	
72	00240054	6004 2 RSR		Rillenkugellager	4	
73	01500210	ø 40 x 1 - SW 17		Scheibe	2	
75	01507100	320 cm³		Zellenrotor Erbsen kpl.	1	
76	01504401	320 cm³		Zellenteilermodul	1	
77	01501203	ø 100 x 28		Distanzstück	2	
78	00370183	M 6 x 20	912	Zyl.- Schraube	2	
79	01501905	SW 17 x 264 lg.		Rotorwelle	1	
80	00260190	ø 15 x 1,5		Sicherungsscheibe	2	
81	00230125	ø 20 x 28 x 0.2 - V2A		Paßscheibe	10	
82	00230042	ø 20 x 28 x 1.0 - V2A		Paßscheibe	6	
83	00240054	6004 2 RSR		Rillenkugellager	4	
84	01500210	ø 40 x 1 - SW 17		Scheibe	2	
86	01509000	170 cm³ / PPF		Zellenrotor PPF kpl.	1	
87	01509200	85 cm³ / PPF		Zellenteilermodul	2	
88	01509100	ø 100 x 30,5		Zwischenstück kpl.	3	
89	01501905	SW 17 x 264 lg.		Rotorwelle	1	
90	01508401	ø 23,7 x 0,5		Anschlußscheibe	6	
91	01508402	ø 23,7 x 3,0		Anschlußscheibe	6	
92	00260190	ø 15 x 1,5		Sicherungsscheibe	2	
94	01508400	250 cm³ / PPF		Zellenrotor PPF kpl.	1	
95	01508500	250 cm³ / PPF		Zellenteilermodul	1	
96	01508600	ø 100 x 47,5		Zwischenstück kpl.	2	
97	01501905	SW 17 x 264 lg.		Rotorwelle	1	
98	01508401	ø 23,7 x 0,5		Anschlußscheibe	4	
99	01508402	ø 23,7 x 3,0		Anschlußscheibe	4	
100	00230125	ø 20 x 28 x 0.2 - V2A		Paßscheibe	2	
101	00260190	ø 15 x 1,5		Sicherungsscheibe	2	
103	01508700	375 cm³ / PPF		Zellenrotor PPF kpl.	1	
104	01508900	375 cm³ / PPF		Zellenteilermodul	1	
105	01508800	ø 100 x 36		Zwischenstück kpl.	2	
106	01501905	SW 17 x 264 lg.		Rotorwelle	1	
107	01508401	ø 23,7 x 0,5		Anschlußscheibe	4	
108	01508402	ø 23,7 x 3,0		Anschlußscheibe	4	
109	00230125	ø 20 x 28 x 0.2 - V2A		Paßscheibe	2	

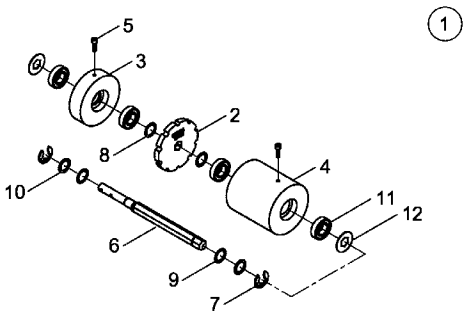

Zellenrotor 3.5 cm³

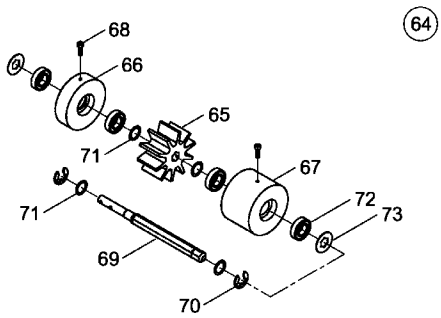

Zellenrotor 170 cm³

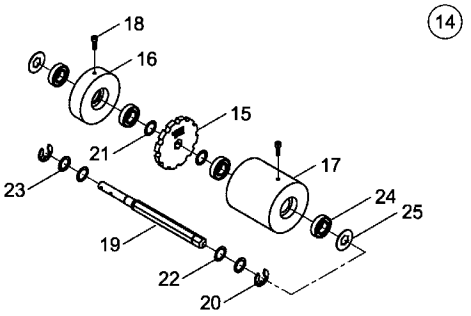

Zellenrotor 5 cm³

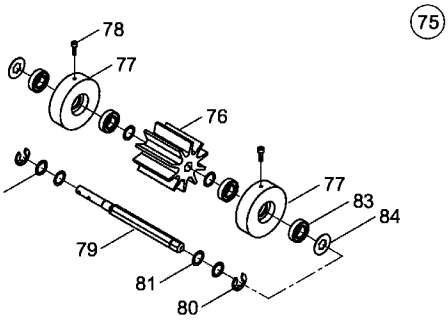

Zellenrotor 320 cm³

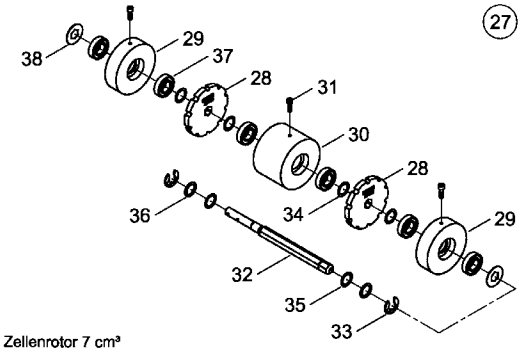

Zellenrotor 7 cm³

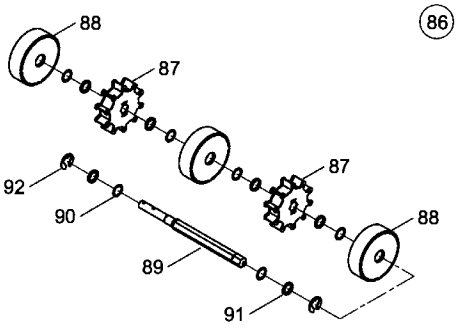

Zellenrotor 170 cm³ / PPF

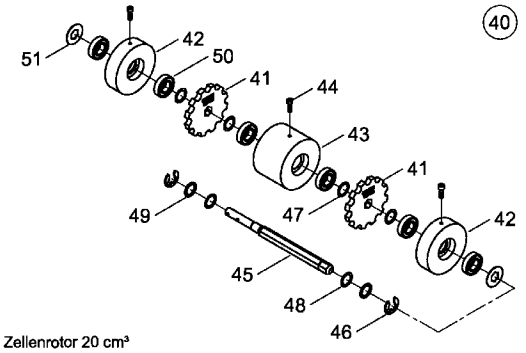

Zellenrotor 20 cm³

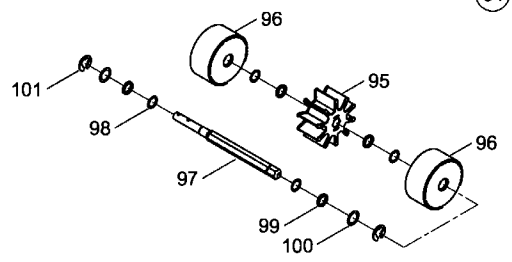

Zellenrotor 250 cm³ / PPF

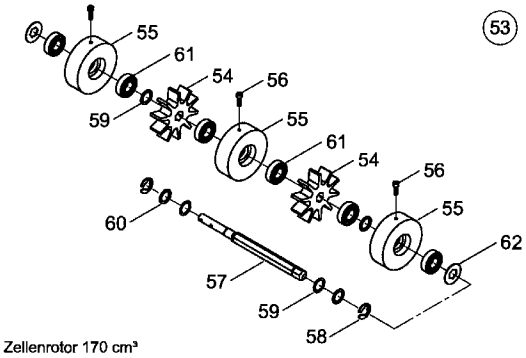

Zellenrotor 170 cm³

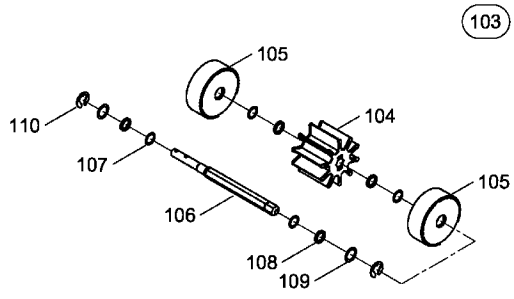

Zellenrotor 375 cm³ / PPF

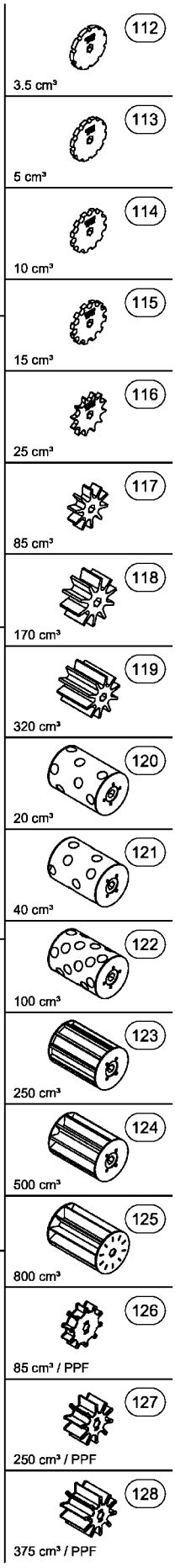

E-Mail: info@horsch.com
Internet: www.horsch.com
Telefon: +49 (0)9431 7143-0
Telefax: +49 (0)9431 41346
HORSCH Maschinen GmbH
Sitzenhof 1, DE-92421 Schwandorf

Pos.	Bestell-Nr.	Kurzbezeichnung	DIN	Bezeichnung	Menge	Bemerkung
110	00260190	ø 15 x 1,5		Sicherungsscheibe	2	
112	01501206	3.5 cm³		Zellenscheibe	1	
113	01501201	5.0 cm³		Zellenscheibe	1	
114	01502701	10 cm³		Zellenscheibe	1	
115	01502703	15 cm³		Zellenscheibe	1	
116	01502704	25 cm³		Zellenscheibe	1	
117	01507401	85 cm³		Zellenteilermodul	1	
118	01504402	170 cm³		Zellenteilermodul	1	
119	01504401	320 cm³		Zellenteilermodul	1	
120	01500809	20 cm³ - gelb		Zellenrotor Mais kpl.	1	
121	01500804	40 cm³ - rot		Zellenrotor Mais kpl.	1	
122	01500805	100 cm³ - blau		Zellenrotor Normalsaat kpl.	1	
123	01500600	250 cm³ - schwarz		Zellenrotor Normalsaat kpl.	1	
124	01500300	500 cm³ - beige		Zellenrotor Normalsaat kpl.	1	
125	01504100	800 cm³ - silber		Zellenrotor Normalsaat kpl.	1	
126	01509200	85 cm³ / PPF		Zellenteilermodul	1	
127	01508500	250 cm³ / PPF		Zellenteilermodul	1	
128	01508900	375 cm³ / PPF		Zellenteilermodul	1	

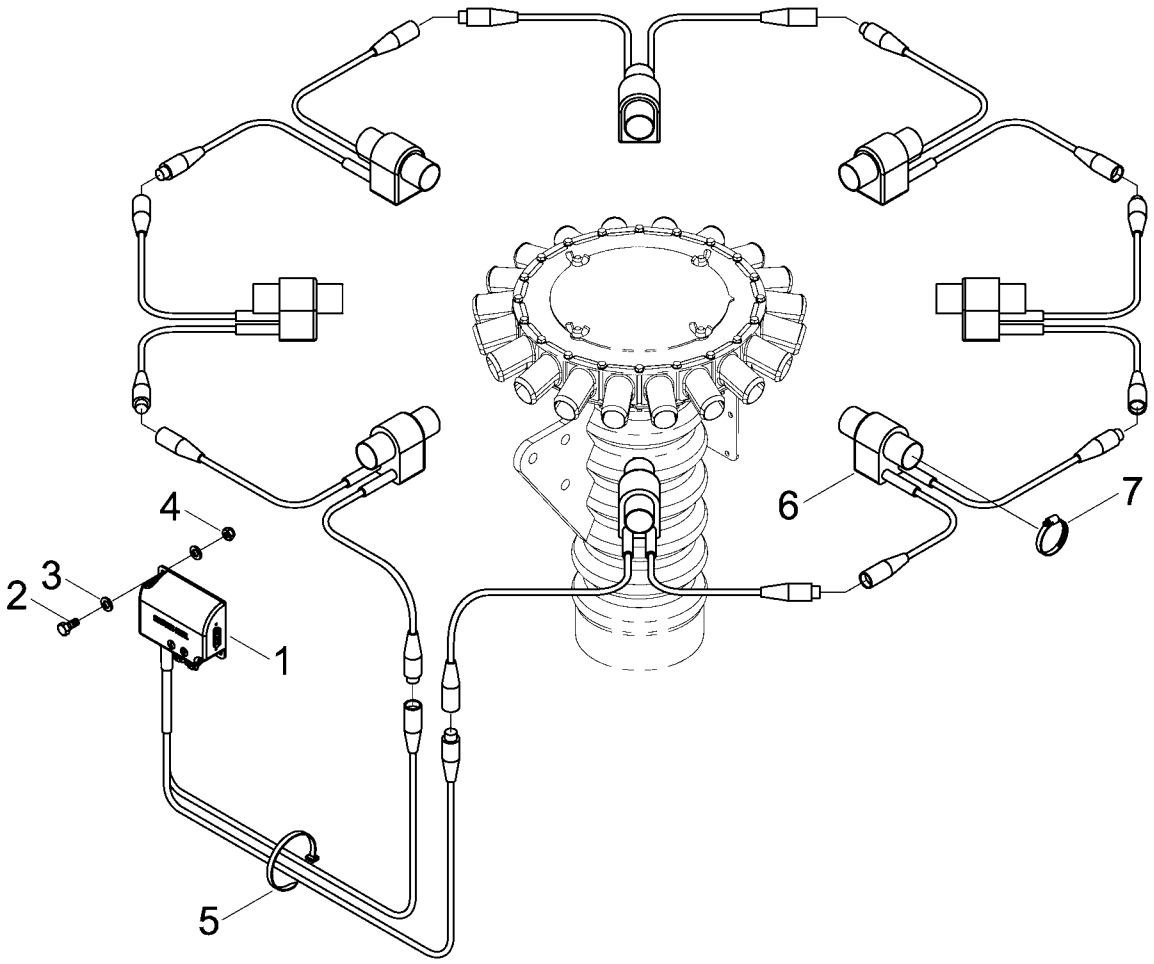

E-Mail: info@horsch.com
Internet: www.horsch.com
Telefon: +49 (0)9431 7143-0
Telefax: +49 (0)9431 41346
HORSCH Maschinen GmbH
Sitzenhof 1, DE-92421 Schwandorf

Pos.	Bestell-Nr.	Kurzbezeichnung	DIN	Bezeichnung	Menge	Bemerkung
-	23781500			Saatmengenkontrolle ME kpl.	-	
1	00340695			Modul - Saatmengenkontrolle D2	1	
2	00360102	M 5 x 16	933	6 kt.- Schraube	2	
3	00370102	A 5,3	125	Scheibe	4	
4	00350056	M 5	985	Poly-Stop-Mutter	2	
5	00190016	T 50 - L 360 x 4.8		Kabelbinder	10	
6	01554400			Sensor - Saatmengenkontrolle D2	NB	
7	00190043	ø 25 - 40		Schlauchbinder	NB	
8.1	00341065	D2 x 3 m lg.		Verlängerungskabel	2	
8.2	00341074	D2 x 0.6 m lg.		Verlängerungskabel	5	

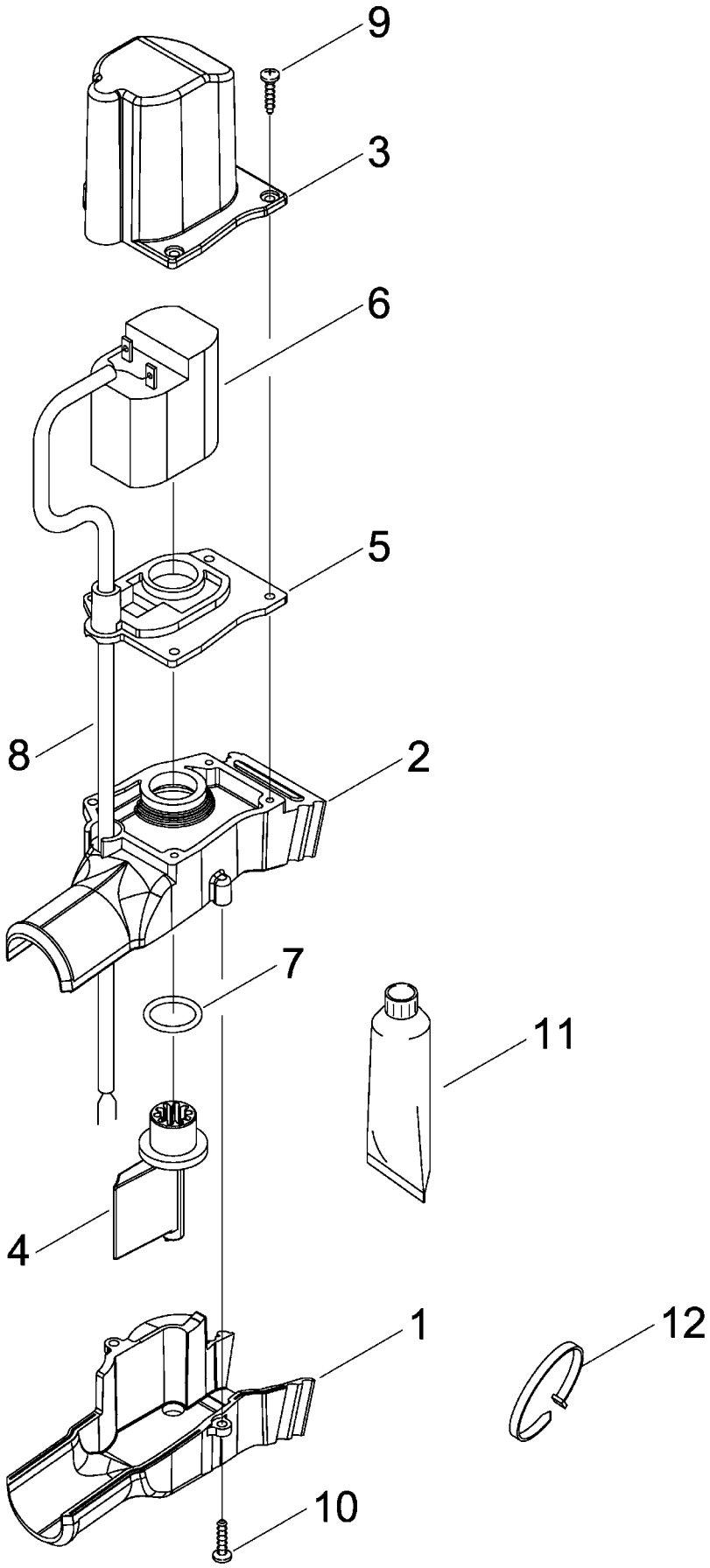

E-Mail: info@horsch.com
Internet: www.horsch.com
Telefon: +49 (0)9431 7143-0
Telefax: +49 (0)9431 41346
HORSCH Maschinen GmbH
Sitzenhof 1, DE-92421 Schwandorf

Pos.	Bestell-Nr.	Kurzbezeichnung	DIN	Bezeichnung	Menge	Bemerkung
-	01550700			Horsch Absperrschieber kpl.	-	
1	01550701			Gehäuse Unterteil	1	
2	01550702			Gehäuse Oberteil	1	
3	01550703			Gehäuse Motorhaube	1	
4	01550704			Klappe	1	
5	01550705			Silikondichtung	1	
6	01553101	12 V - 0,20 Nm		Getriebemotor	1	
7	00260193	12 x 2.25 NBR 70		O-Ring	1	
8	00341004	2-pol. 0,75 mm² x 2.6 m		Kabel	1	
9	00370341	ø 2.9 x 9.5 - V2A		Linsenkopfschraube	5	
10	00370353	ø 2.9 x 13.0 - V2A		Linsenkopfschraube	1	
11	00390151			Dichtungsmasse	1	
12	00190013	T 30 L 200 x 3.6		Kabelbinder	1	

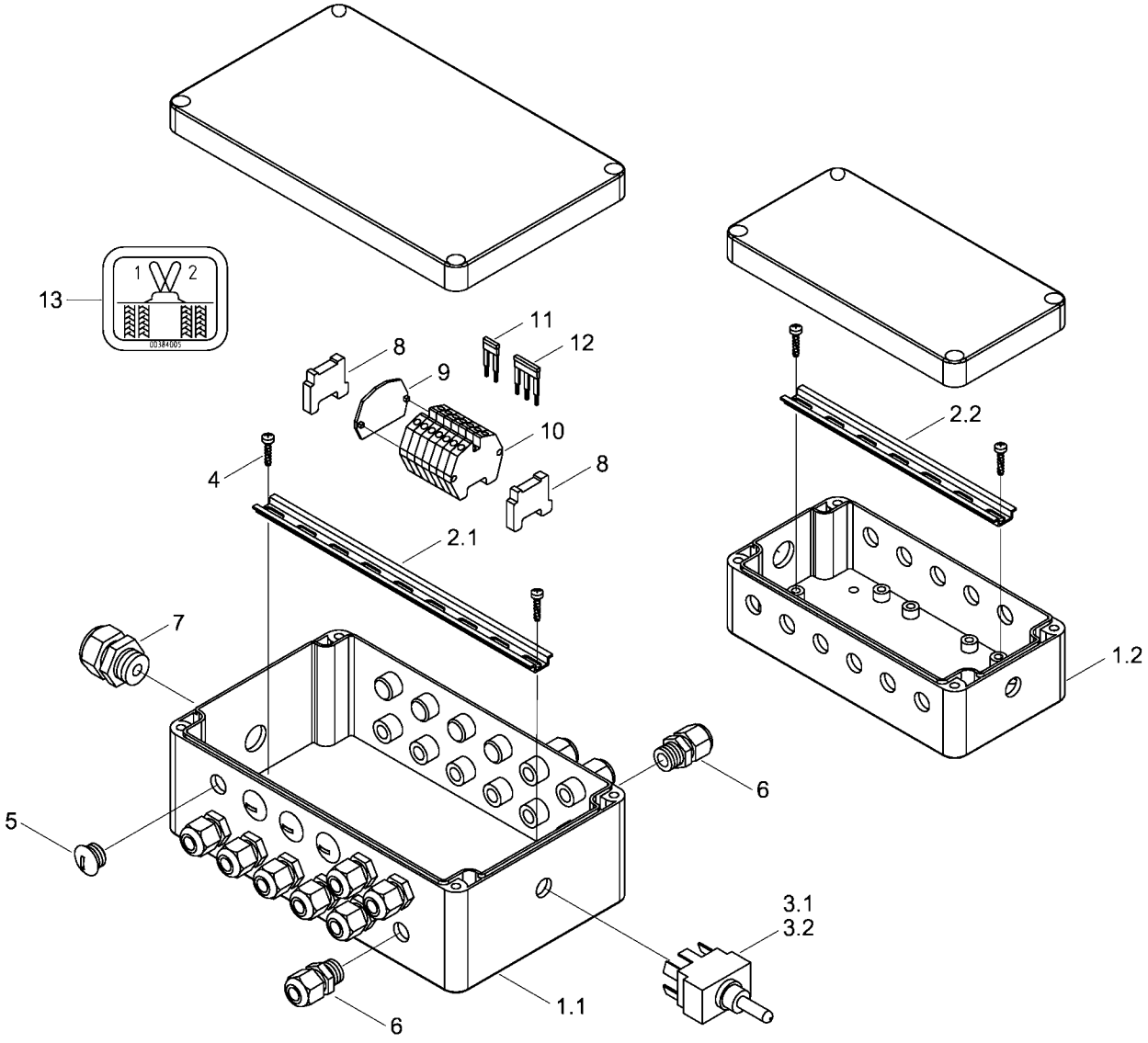

E-Mail: info@horsch.com
Internet: www.horsch.com
Telefon: +49 (0)9431 7143-0
Telefax: +49 (0)9431 41346
HORSCH Maschinen GmbH
Sitzenhof 1, DE-92421 Schwandorf

Pos.	Bestell-Nr.	Kurzbezeichnung	DIN	Bezeichnung	Menge	Bemerkung
-	23288200			FGS Spurbreitenumschaltung kpl.	-	
1.1	00341191	200 x 120 mm		Verteilerbox mit Deckel	1	
1.2	00341190	160 x 80 mm		Verteilerbox mit Deckel	1	
2.1	00341193			Klemmschiene 200	1	
2.2	00341192			Klemmschiene 160	1	
3.1	00341077	2-polig		Schalter I-I	1	
3.2	00341078			Dichtkappe für Schalter	1	
4	00345074			Schraube	2	
5	00310909	M 12 x 1.5		Verschlußschraube	6	
6	00340933	M 12 x 1-5 - ø 3 - 6.5 mm		Kabelverschraubung	2	
7	00340934	M 16 x 1.5 - ø 4 - 8 mm		Kabelverschraubung	1	
8	00341173	ZEW 15		Abschlußwinkel	2	
9	00341174	ZÄP/TW 2 DUA		Enddeckel	1	
10	00341175	2 DUA 2.5 - 2		Reihenklemme	26	
11	00341176	ZQV 2.5N 2GE		Querverbinder	NB	
12	00341177	ZQV 2.5N 3GE		Querverbinder	NB	
13	00384005			Aufkleber Umschalten FG	1	

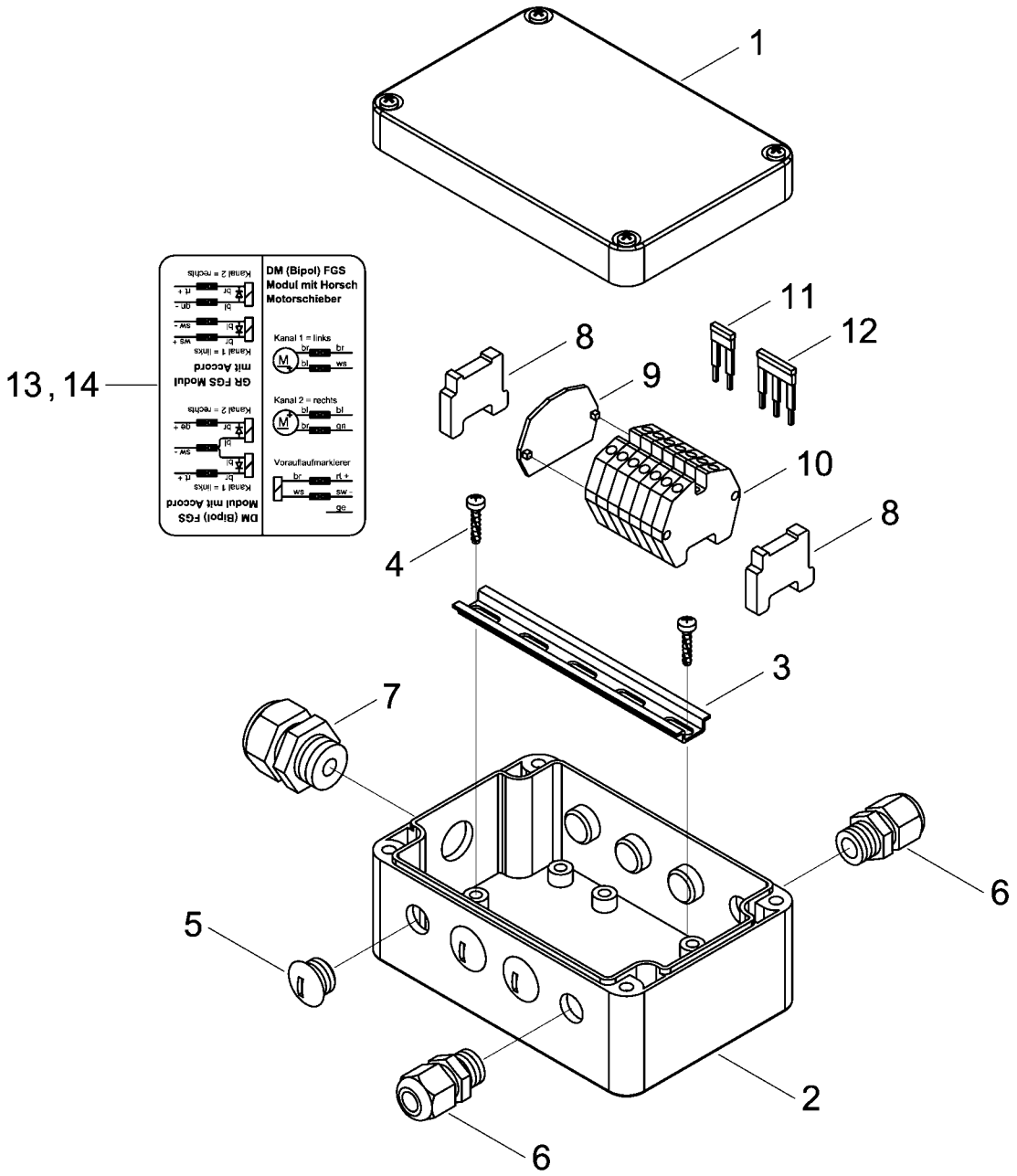

E-Mail: info@horsch.com
Internet: www.horsch.com
Telefon: +49 (0)9431 7143-0
Telefax: +49 (0)9431 41346
HORSCH Maschinen GmbH
Sitzenhof 1, DE-92421 Schwandorf

Pos.	Bestell-Nr.	Kurzbezeichnung	DIN	Bezeichnung	Menge	Bemerkung
-	00341169			FGS Verteilerbox kpl.	-	
1	00345071			Deckel	1	
2	00345072			Gehäuse	1	
3	00345073			Klemmschiene	1	
4	00345074			Schraube	2	
5	00310909	M 12 x 1.5		Verschlußschraube	6	
6	00340933	M 12 x 1-5 - ø 3 - 6.5 mm		Kabelverschraubung	2	
7	00340934	M 16 x 1.5 - ø 4 - 8 mm		Kabelverschraubung	1	
8	00341173	ZEW 15		Abschlußwinkel	2	
9	00341174	ZÄP/TW 2 DUA		Enddeckel	1	
10	00341175	2 DUA 2.5 - 2		Reihenklemme	7	
11	00341176	ZQV 2.5N 2GE		Querverbinder	NB	
12	00341177	ZQV 2.5N 3GE		Querverbinder	NB	
13	00380344			Aufkl. FGS Anschlußplan AG	1	
14	00381021			Aufkl. FGS Anschlußplan ME	1	

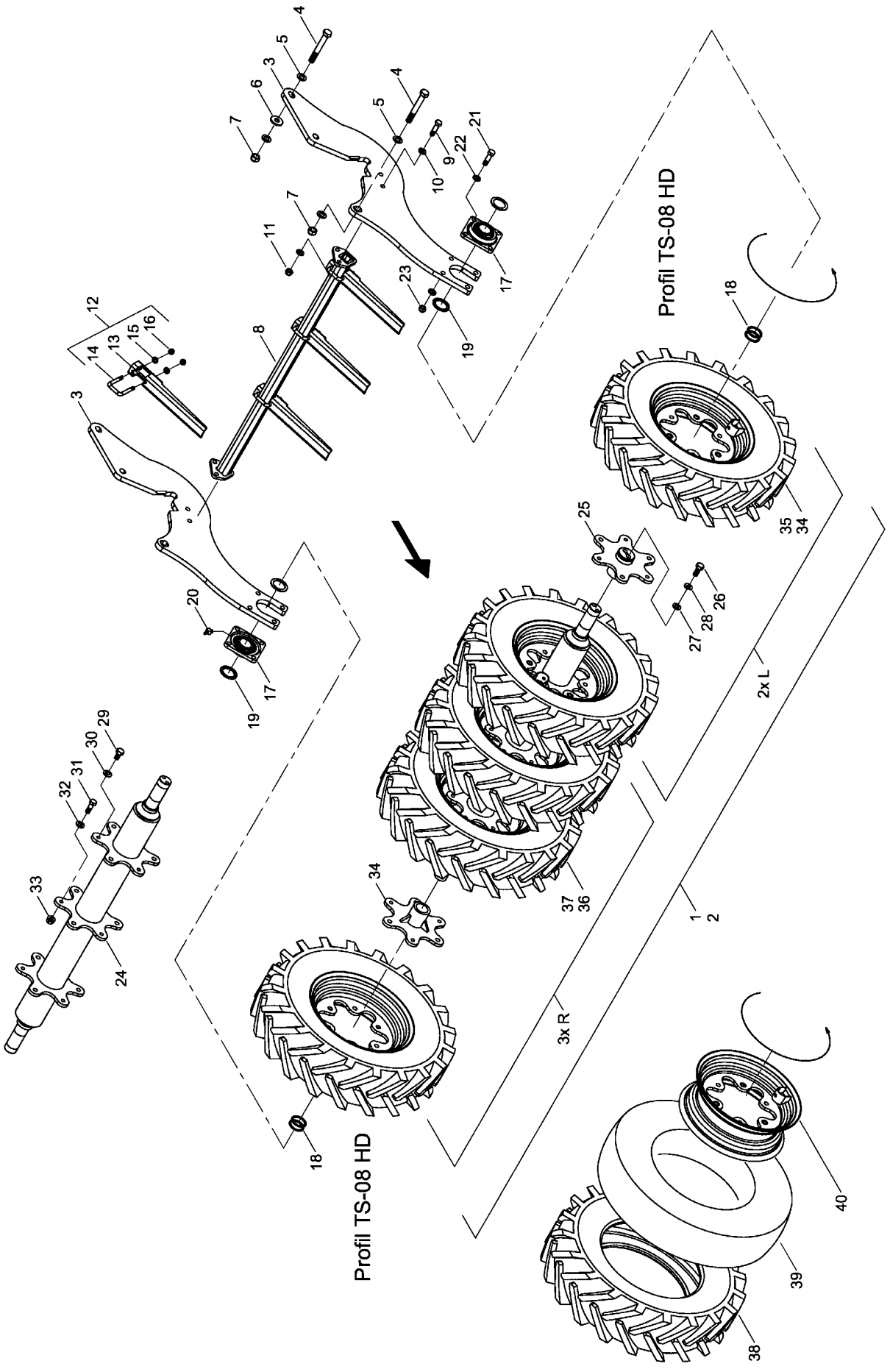

E-Mail: info@horsch.com
Internet: www.horsch.com
Telefon: +49 (0)9431 7143-0
Telefax: +49 (0)9431 41346
HORSCH Maschinen GmbH
Sitzenhof 1, DE-92421 Schwandorf

Pos.	Bestell-Nr.	Kurzbezeichnung	DIN	Bezeichnung	Menge	Bemerkung
1	23506000			Packerwelle Mitte Luft gefüllt kpl.	1	
2	95110816			Packerwelle Mitte PU gefüllt kpl.	1	
3	23493903			Packerflanschplatte links/rechts	2	
4	00360079	M 20 x 150	931	6 kt.- Schraube	6	
5	00370109	B 21	125	Scheibe	10	
6	23471602	ø 50 x 20 x 2		Scheibe	2	
7	00350063	M 20	985	Poly-Stop-Mutter	6	
8	23482500			Rechenhalter	1	
9	00360059	M 16 x 60	931	6 kt.- Schraube	4	
10	00370108	B 17	125	Scheibe	8	
11	00350061	M 16	985	Poly-Stop-Mutter	4	
12	31124500			Rechenstab kpl.	4	
13	23470702			Rechenstab	4	
14	23410901	52 x 88 - M 12x 33		U-Bügel	4	
15	00370106	B 13	125	Scheibe	8	
16	00350059	M 12	985	Poly-Stop-Mutter	8	
17	00240177	TCF 50		Flanschlager	2	
18	00230051	ø 50 x 62 x 2		Paßscheibe	8	
19	34221401	ø 50		Lagerdeckel innen	0	
20	00370096	H 2 - R 1/8" - 45°		Schmiernippel	0	
21	00360059	M 16 x 60	931	6 kt.- Schraube	8	
22	00370108	B 17	125	Scheibe	16	
23	00350061	M 16	985	Poly-Stop-Mutter	8	
24	23597200			Packerrohr	1	
25	23597300			Radstummel	2	
26	00360149	M 16 x 40	933	6 kt.- Schraube	4	
27	00370108	B 17	125	Scheibe	4	
28	00170033	A 16	127	Federring	4	
29	00360148	M 16 x 30	933	6 kt.- Schraube	15	
30	00370307	ø 16.5		Limes-Ring	15	
31	00360179	M 16 x 1.5 x 50 - 10.9	960	6 kt.- Schraube	15	
32	00370567	B 17 - HK 300 HV	125	Scheibe	15	
33	00310018	M 16 x 1.5		Bundmutter	15	
34	00330315	7.50 x 16 - TS08 HD Profil		Rad Sternfelge kpl. Luft gefüllt links	2	
35	95110304	7.50 x 16 - TS08 HD Profil		Rad Sternfelge kpl. PU gefüllt links	2	
36	00330315	7.50 x 16 - TS08 HD Profil		Rad Sternfelge kpl. Luft gefüllt rechts	3	
37	95110304	7.50 x 16 - TS08 HD Profil		Rad Sternfelge kpl. PU gefüllt rechts	3	
38	00330302	7.50 x 16 - TS08 HD Profil		Reifen	5	
39	00330235			Schlauch	5	
40	00330279	7.50 - 16 II Stern		Felge	5	

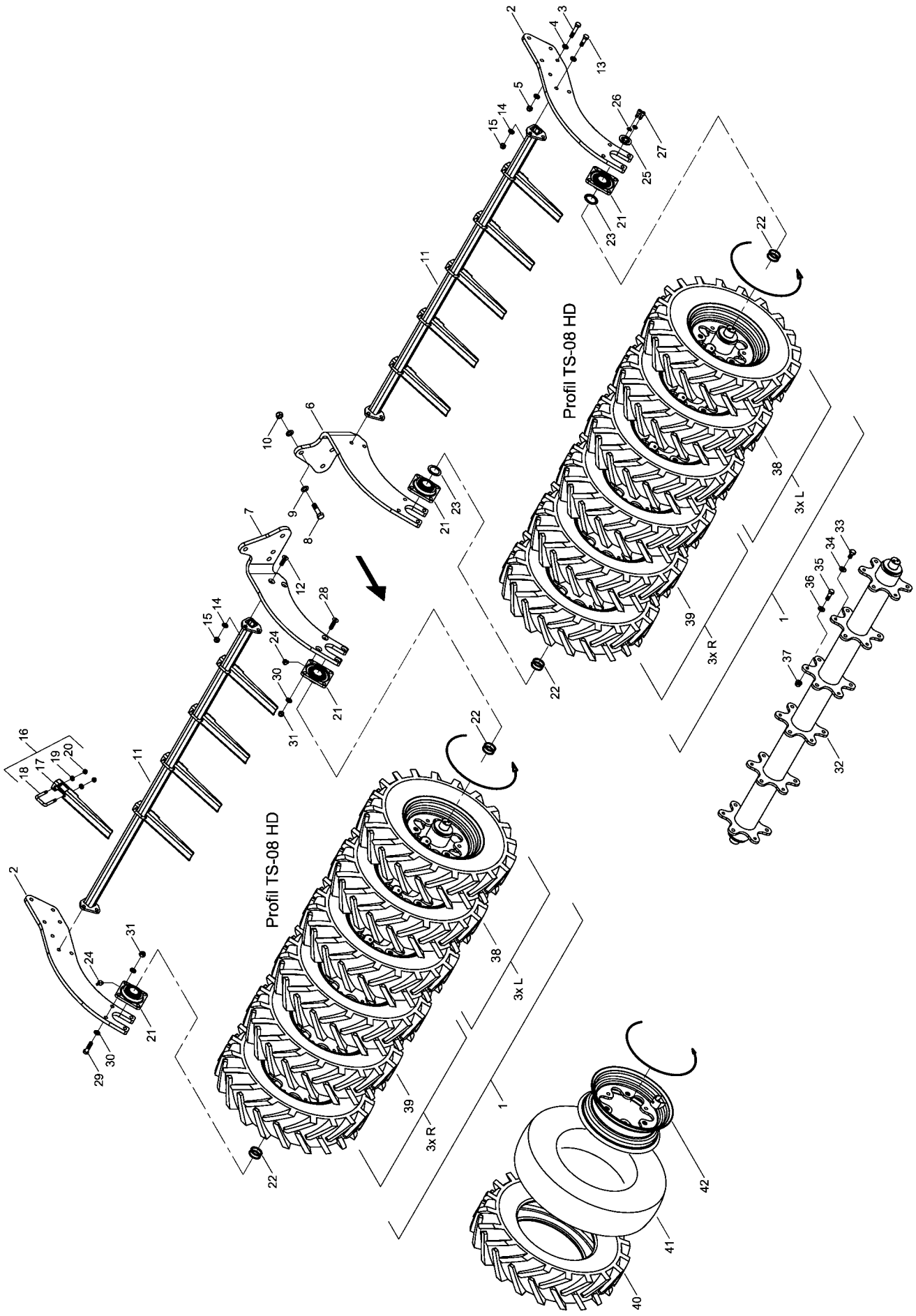

E-Mail: info@horsch.com
Internet: www.horsch.com
Telefon: +49 (0)9431 7143-0
Telefax: +49 (0)9431 41346
HORSCH Maschinen GmbH
Sitzenhof 1, DE-92421 Schwandorf

Pos.	Bestell-Nr.	Kurzbezeichnung	DIN	Bezeichnung	Menge	Bemerkung
1	23506300			Packerwelle Luft gefüllt kpl.	2	
2	23506101			Packerflanschplatte links/rechts	2	
3	00360061	M 16 x 80	931	6 kt.- Schraube	10	
4	00370108	B 17	125	Scheibe	20	
5	00350061	M 16	985	Poly-Stop-Mutter	10	
6	23506102			Packerflanschplatte links	1	
7	23506103			Packerflanschplatte rechts	1	
8	00360170	M 20 x 75	931	6 kt.- Schraube	8	
9	00370109	B 21	125	Scheibe	16	
10	00350063	M 20	985	Poly-Stop-Mutter	8	
11	23286400			Rechenhalter	2	
12	00370568	M 16 x 50	7991	Senkkopfschraube	4	
13	00360251	M 16 x 55	931	6 kt.- Schraube	4	
14	00370108	B 17	125	Scheibe	12	
15	00350061	M 16	985	Poly-Stop-Mutter	8	
16	31124500			Rechenstab kpl.	10	
17	23470702			Rechenstab	10	
18	23410901	52 x 88 - M 12x 33		U-Bügel	10	
19	00370106	B 13	125	Scheibe	20	
20	00350059	M 12	985	Poly-Stop-Mutter	20	
21	00240177	TCF 50		Flanschlager	4	
22	00230051	ø 50 x 62 x 2		Paßscheibe	16	
23	34221401	ø 50		Lagerdeckel innen	0	
24	00370096	H 2 - R 1/8" - 45°		Schmiernippel	0	
25	29150803	ø 50		Lagerstummeldeckel gesenkt	4	
26	00170031	A 12	127	Federring	8	
27	00370297	M 12 x 30 - 12.9	912	Zyl.- Schraube	8	
28	00370411	M 16 x 60 - 10.9	7991	Senkkopfschraube	8	
29	00360059	M 16 x 60	931	6 kt.- Schraube	8	
30	00370108	B 17	125	Scheibe	24	
31	00350061	M 16	985	Poly-Stop-Mutter	16	
32	23597400			Packerrohr	2	
33	00360148	M 16 x 30	933	6 kt.- Schraube	36	
34	00370307	ø 16.5		Limes-Ring	36	
35	00360179	M 16 x 1.5 x 50 - 10.9	960	6 kt.- Schraube	36	
36	00370567	B 17 - HK 300 HV	125	Scheibe	36	
37	00310018	M 16 x 1.5		Bundmutter	36	
38	00330315	7.50 x 16 - TS08 HD Profil		Rad Sternfelge kpl. Luft gefüllt links	6	
39	00330315	7.50 x 16 - TS08 HD Profil		Rad Sternfelge kpl. Luft gefüllt rechts	6	
40	00330302	7.50 x 16 - TS08 HD Profil		Reifen	12	
41	00330235			Schlauch	12	
42	00330279	7.50 - 16 II Stern		Felge	12	

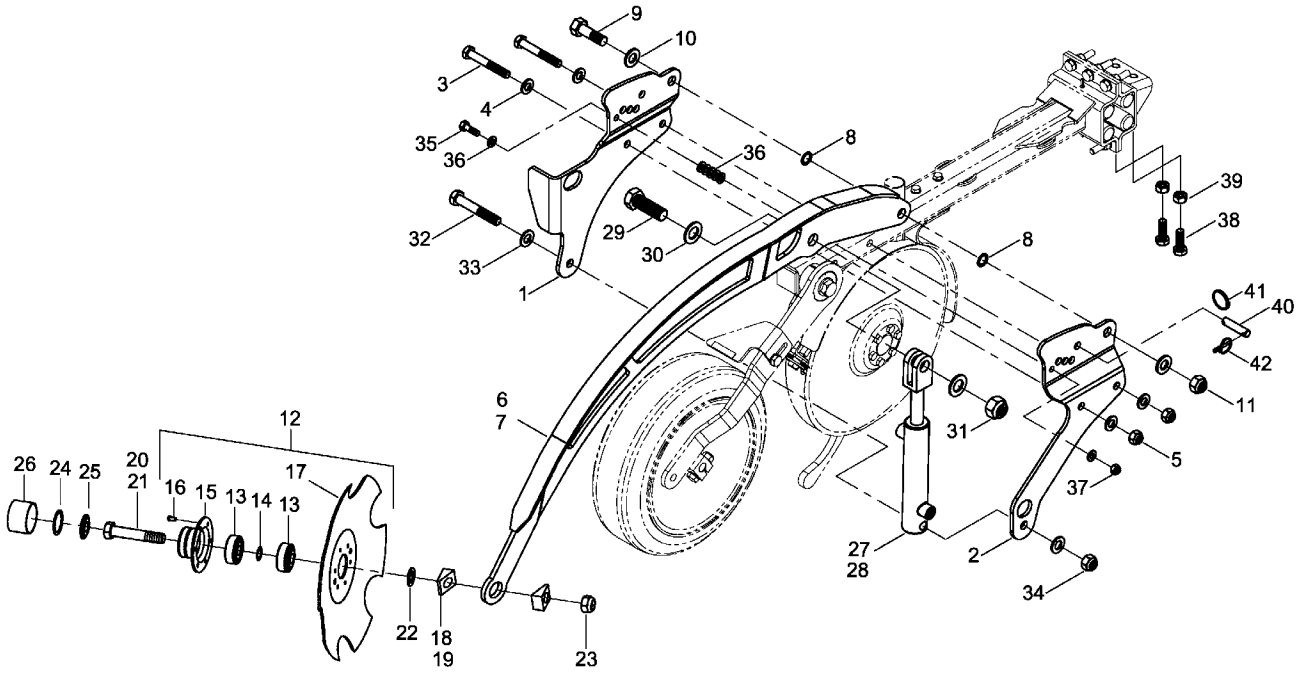

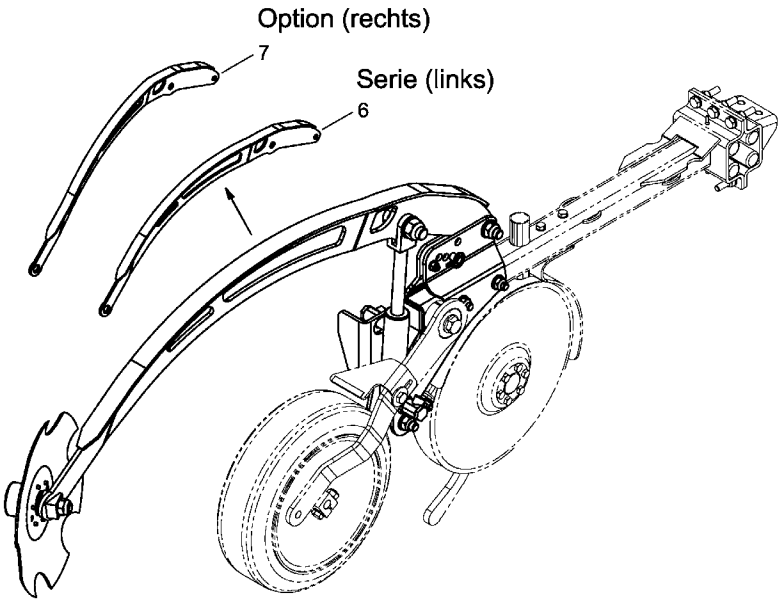

E-Mail: info@horsch.com
Internet: www.horsch.com
Telefon: +49 (0)9431 7143-0
Telefax: +49 (0)9431 41346
HORSCH Maschinen GmbH
Sitzenhof 1, DE-92421 Schwandorf

Pos.	Bestell-Nr.	Kurzbezeichnung	DIN	Bezeichnung	Menge	Bemerkung
1	23466601			Seitenblech links	1	
2	23466602			Seitenblech rechts	1	
3	00360047	M 12 x 85	931	6 kt.- Schraube	2	
4	00370106	B 13	125	Scheibe	4	
5	00350059	M 12	985	Poly-Stop-Mutter	2	
6	23463700			Ausleger standard	1	
7	23466800			Ausleger asymmetrisch	0	
8	00230103	ø 16 x 22 x 1		Paßscheibe	2	
9	00360510	M 16 x 50 - 10.9		6 kt.- Schraube	1	
10	00370108	B 17	125	Scheibe	2	
11	00350061	M 16	985	Poly-Stop-Mutter	1	
12	23463600			Sechscheibe gezackt kpl. mit Lager	1	
13	00240199			Lager für Sech	2	
14	00230128	ø 16 x 22 x 0.1		Paßscheibe	1	
15	23463601			Lagerschale doppelt	1	
16	00310103	ø 5 x 10		Niete	6	
17	00310908	ø 300		Sechscheibe gezackt	1	
18	31077002			Winkelklotz 25°	2	
19	23463502			Winkelklotz 40°	2	
20	00360062	M 16 x 90	931	6 kt.- Schraube	1	
21	00360064	M 16 x 110	931	6 kt.- Schraube	1	
22	00370108	B 17	125	Scheibe	1	
23	00350061	M 16	985	Poly-Stop-Mutter	1	
24	00310831			Dichtring Turbodisc Sechlager	1	
25	00310830			Dichtscheibe Turbodisc innen	1	
26	00200172			Lagerkappe	1	
27	00130434	DZ 32 x 20 x 95		Hyd.- Zylinder	1	
28	00130541	32 - 20		Dicht.- Rep.- Satz	1	
29	00360511	M 20 x 60 - 10.9		6 kt.- Schraube	1	
30	00370109	B 21	125	Scheibe	2	
31	00350063	M 20	985	Poly-Stop-Mutter	1	
32	00360350	M 14 x 90 - 12.9	931	6 kt.- Schraube	1	
33	00370107	B 15	125	Scheibe	2	
34	00350060	M 14	985	Poly-Stop-Mutter	1	
35	00360009	M 8 x 40	931	6 kt.- Schraube	1	
36	00370104	A 8,4	125	Scheibe	7	
37	00350057	M 8	985	Poly-Stop-Mutter	1	
38	00350347	M 12 x 35 - 10.9	933	6 kt.- Schraube	2	
39	00350010	M 12	934	6kt.- Mutter	2	
40	33733703	ø 12 x 40		Bolzen	1	
41	00260059	ø 30		Schlüsselring	1	
42	00170092	ø 3.8 x 24 x 30		Klappsplint	1	

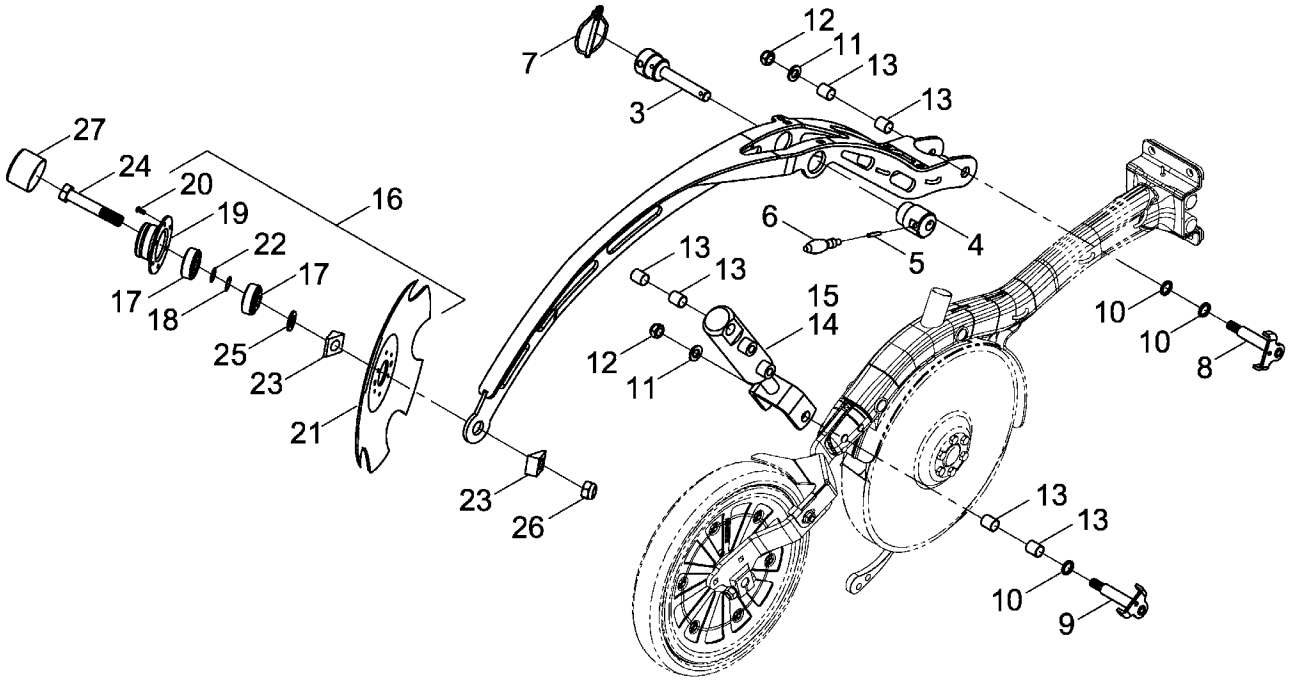

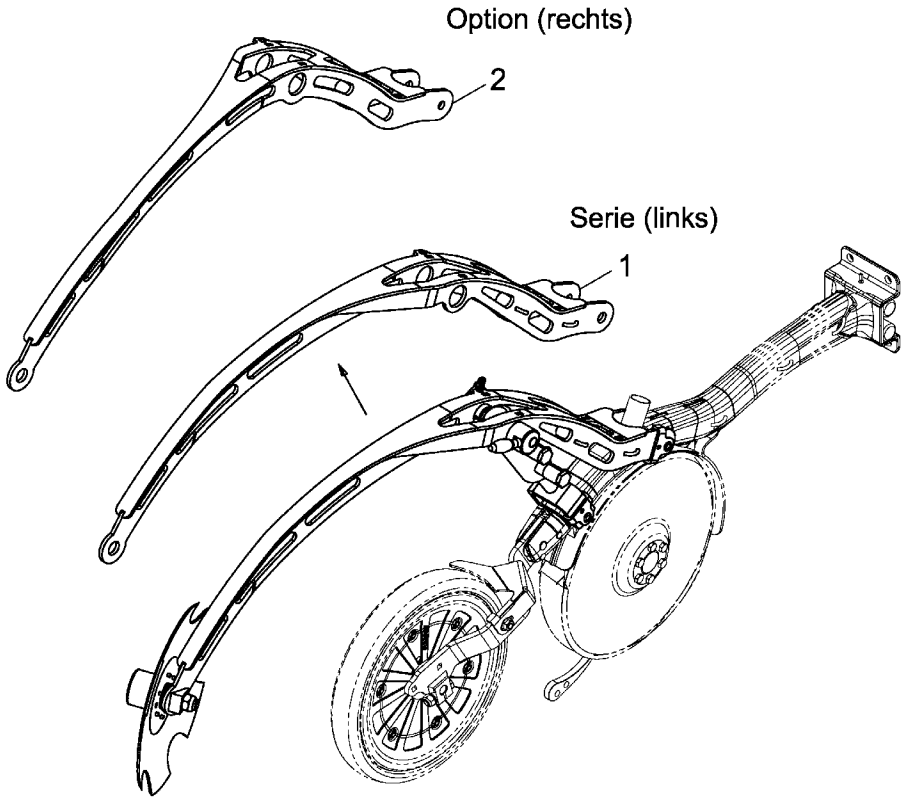

E-Mail: info@horsch.com
Internet: www.horsch.com
Telefon: +49 (0)9431 7143-0
Telefax: +49 (0)9431 41346
HORSCH Maschinen GmbH
Sitzenhof 1, DE-92421 Schwandorf

Pos.	Bestell-Nr.	Kurzbezeichnung	DIN	Bezeichnung	Menge	Bemerkung
1	23046500			Ausleger standard	1	Serie !
2	23046700			Ausleger asymmetrisch	0	Option !
3	23047400			Exzenterbolzen	1	
4	23046405			Exzentergriff	1	
5	00370091	Ø 5 x 26		Spannstift	1	
6	00210131	Form E - V2A		Ballengriff	1	
7	00170050	Ø 8 x 62		Klappsplint	1	
8	23047300	Ø 50		Bolzen mit Verdrehsicherung	1	
9	23047500	Ø 42		Bolzen mit Verdrehsicherung	1	
10	00230148	Ø 16 x 22 x 2		Passscheibe	3	
11	00370106	B 13	125	Scheibe	2	
12	00350059	M 12	985	Poly-Stop-Mutter	2	
13	00230296	GSM 16 / 18 x 20		Buchse	6	
14	00131025	DZ 40 x 20 x 40		Hyd.- Zylinder	2	
15	00131070	40 - 20		Dicht.- Rep.- Satz	2	
16	23463600			Sechscheibe gezackt kpl. mit Lager	1	
17	00240199			Lager für Sech	2	
18	00230128	Ø 16 x 22 x 0.1		Paßscheibe	1	
19	23463601			Lagerschale doppelt	1	
20	00310103	Ø 5 x 10		Niete	6	
21	00310908	Ø 300		Sechscheibe gezackt	1	
22	00230152	Ø 16 x 22 x 0,2		Paßscheibe	1	
23	31077002			Winkelklotz 25°	2	
24	00360062	M 16 x 90	931	6 kt.- Schraube	1	
25	00370108	B 17	125	Scheibe	1	
26	00350061	M 16	985	Poly-Stop-Mutter	1	
27	00200172			Lagerkappe	1	

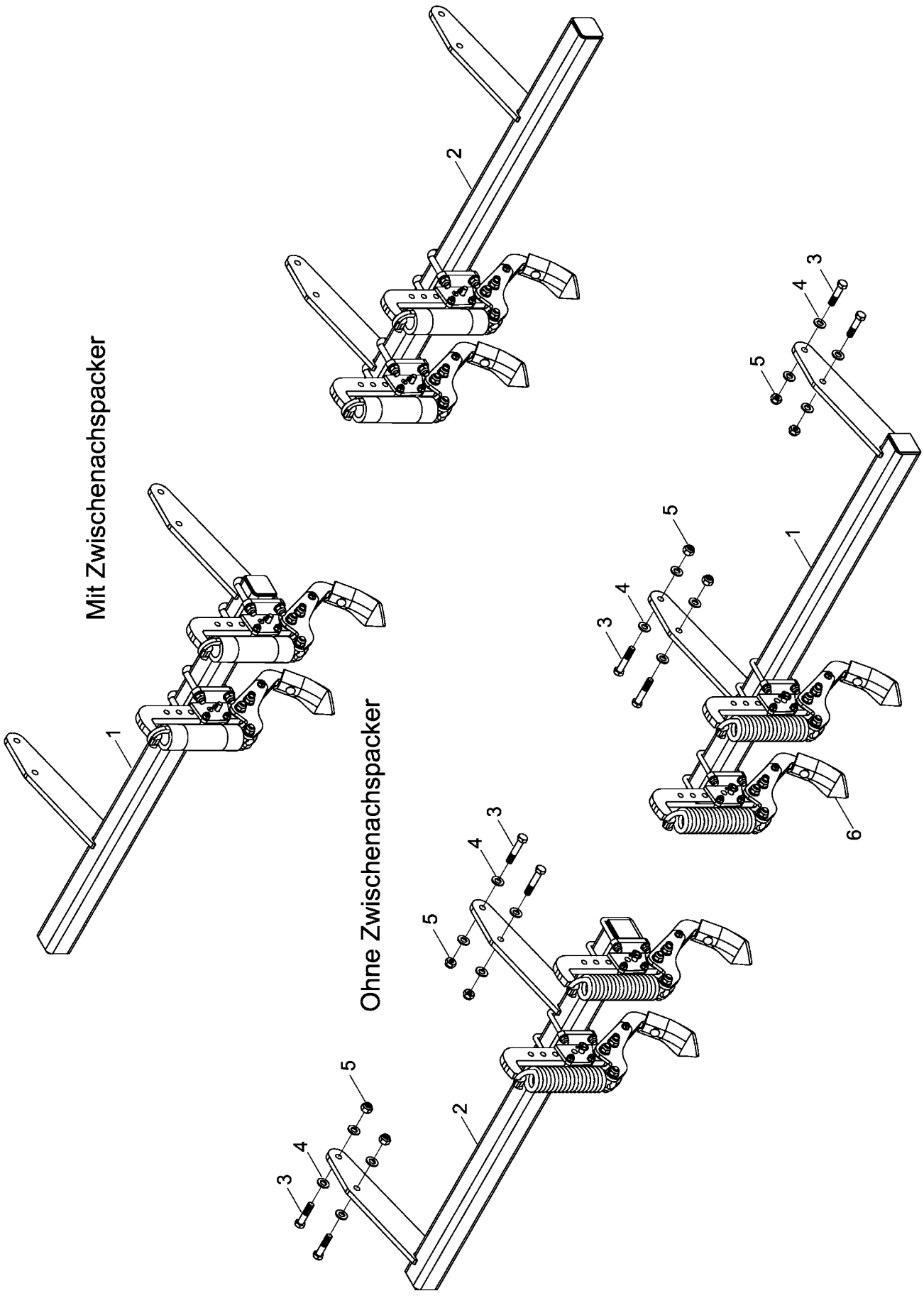

E-Mail: info@horsch.com
Internet: www.horsch.com
Telefon: +49 (0)9431 7143-0
Telefax: +49 (0)9431 41346
HORSCH Maschinen GmbH
Sitzenhof 1, DE-92421 Schwandorf

Pos.	Bestell-Nr.	Kurzbezeichnung	DIN	Bezeichnung	Menge	Bemerkung
-	23483100			Anbaurahem Spurlockerer kpl.	-	
1	23499200			Anbaurahmen rechts	1	
2	23483200			Anbaurahmen links	1	
3	00360252	M 16 x 75	931	6 kt.- Schraube	8	
4	00370108	B 17	125	Scheibe	16	
5	00350061	M 16	985	Poly-Stop-Mutter	8	
6	23483000			Spurlockererzinken kpl.	NB	

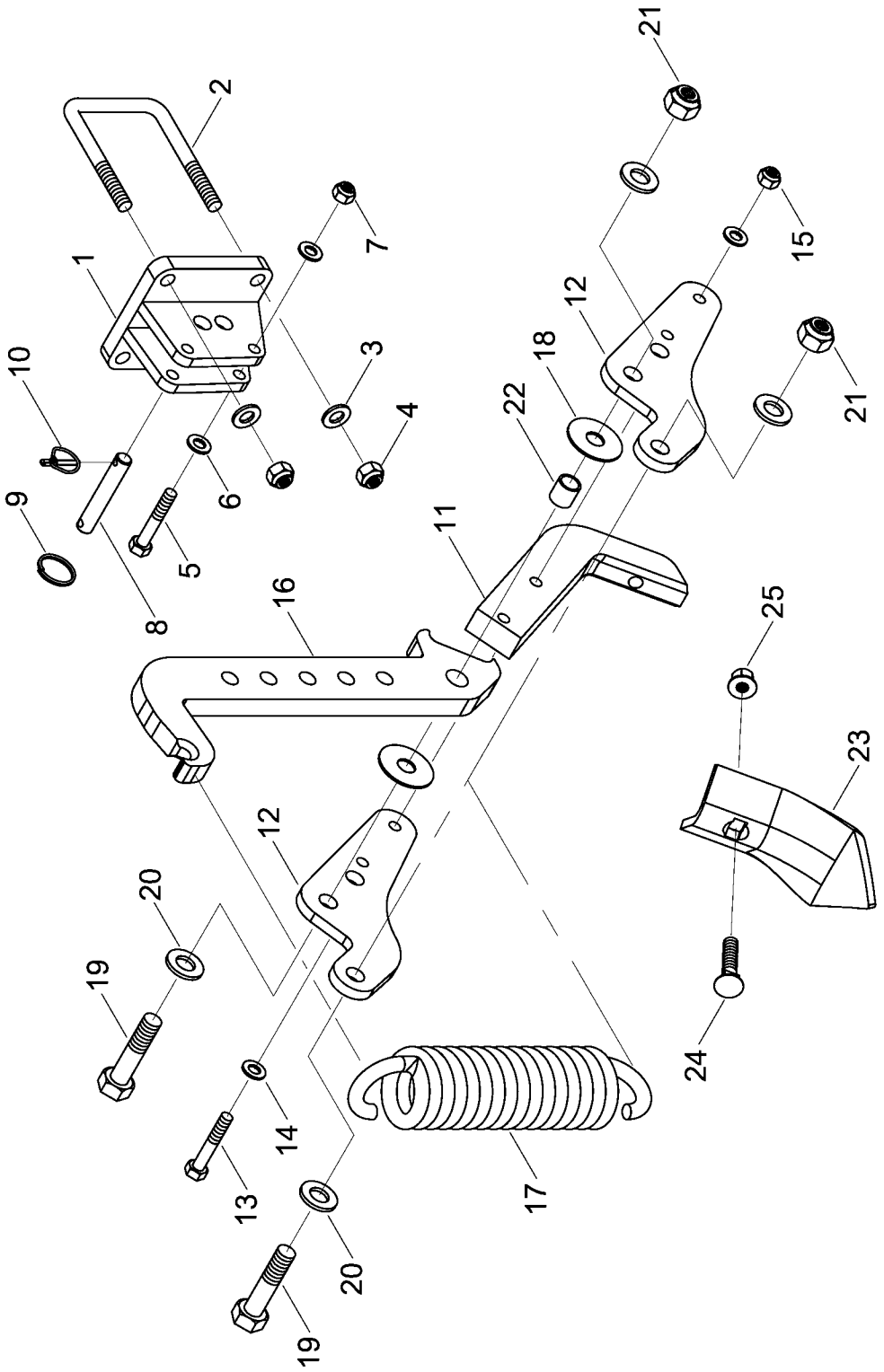

E-Mail: info@horsch.com
Internet: www.horsch.com
Telefon: +49 (0)9431 7143-0
Telefax: +49 (0)9431 41346
HORSCH Maschinen GmbH
Sitzenhof 1, DE-92421 Schwandorf

Pos.	Bestell-Nr.	Kurzbezeichnung	DIN	Bezeichnung	Menge	Bemerkung
-	23483000			Spurlockererzinken kpl.	-	
1	23477700			Anbauplatte	1	
2	23483005	M 12 x 80		U-Bügel	2	
3	00370108	B 13	125	Scheibe	4	
4	00350061	M 12	985	Poly-Stop-Mutter	4	
5	00360024	M 10 x 60	931	6 kt.- Schraube	2	
6	00370105	B 10,5	125	Scheibe	4	
7	00350058	M 10	985	Poly-Stop-Mutter	2	
8	33652305	ø 14 x 67		Bolzen	1	
9	00260059	ø 30		Schlüsselring	1	
10	00170092	ø 3.8 x 24 x 30		Klappsplint	1	
11	23483003			Zinkenstiel	1	
12	23483002			Klemmblech	2	
13	00360024	M 10 x 60	931	6 kt.- Schraube	2	
14	00370105	B 10,5	125	Scheibe	4	
15	00350058	M 10	985	Poly-Stop-Mutter	2	
16	23483001			Zinkenhalter	1	
17	00170119	ø 13 x 278		Zugfeder	1	
18	23483004	ø 50 x 2		Ausgleichsscheibe	2	
19	00360060	M 16 x 70	931	6 kt.- Schraube	3	
20	00370108	B 17	125	Scheibe	6	
21	00350061	M 16	985	Poly-Stop-Mutter	3	
22	00230121	EG 20/16 x 20		Buchse	1	
23	00310894	90 mm		Spurlockerer - Schar	1	
24	00310068	M 12 x 60 - 12.9		Scharschraube	1	
25	00350084	M 12		Bundmutter	1	

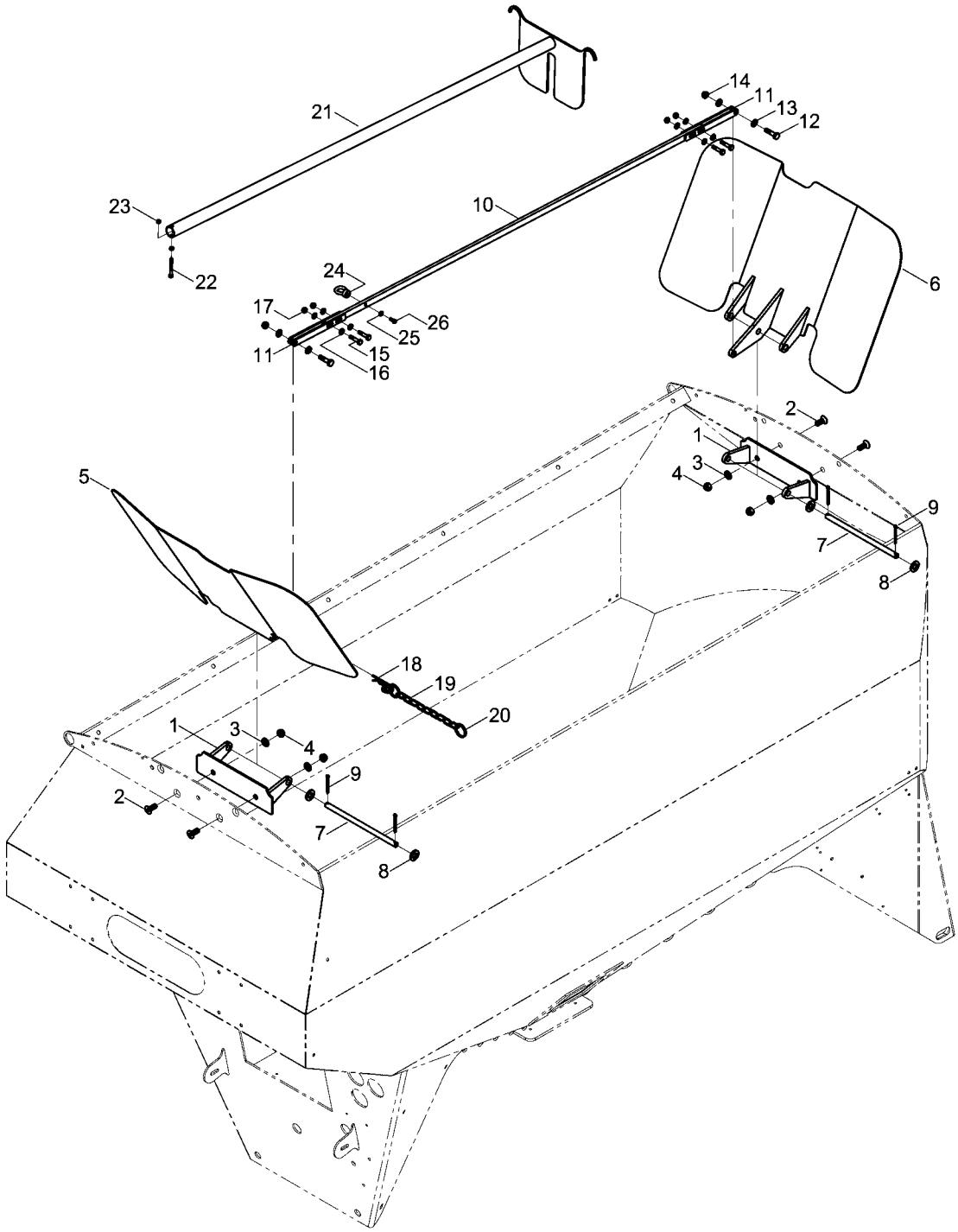

E-Mail: info@horsch.com
Internet: www.horsch.com
Telefon: +49 (0)9431 7143-0
Telefax: +49 (0)9431 41346
HORSCH Maschinen GmbH
Sitzenhof 1, DE-92421 Schwandorf

Pos.	Bestell-Nr.	Kurzbezeichnung	DIN	Bezeichnung	Menge	Bemerkung
-	23498100			Einfüllbleche Pronto DC	-	
1	95050056			Scharnierhalter	2	
2	00370004	M 12 x 30		Zyl.- Senkkopfschraube	4	
3	00370106	B 13	125	Scheibe	4	
4	00350059	M 12	985	Poly-Stop-Mutter	4	
5	95050059			Einfüllblech vorne	1	
6	95050063			Einfüllblech hinten	1	
7	95050055	ø 14 x 280		Bolzen	2	
8	00370107	B 15	125	Scheibe	4	
9	00170102	ø 5 x 50	94	Splint	4	
10	95050053			Schubstange	1	
11	95050054			Verstellblech	4	
12	00360021	M 10 x 40	931	6 kt.- Schraube	2	
13	00370105	B 10,5	125	Scheibe	4	
14	00350058	M 10	985	Poly-Stop-Mutter	2	
15	00360224	M 8 x 35	933	6 kt.- Schraube	4	
16	00370104	A 8,4	125	Scheibe	8	
17	00350057	M 8	985	Poly-Stop-Mutter	4	
18	00170053	Gr. 5 - doppelt		Federstecker	1	
19	00250037	ø 3 x 150 - kurzgl.		Kette	1	
20	00260059	ø 30		Schlüsselring	2	
21	23498200			Räumer f. Saatguttank	1	
22	00370185	M 6 x 55	912	Zyl.- Schraube	1	
23	00350067	M 6	985	Poly-Stop-Mutter	2	
24	00370253	M 6	582	Ringmutter	1	
25	00370103	A 6,4	125	Scheibe	1	
26	00360104	M 6 x 16	933	6 kt.- Schraube	1	

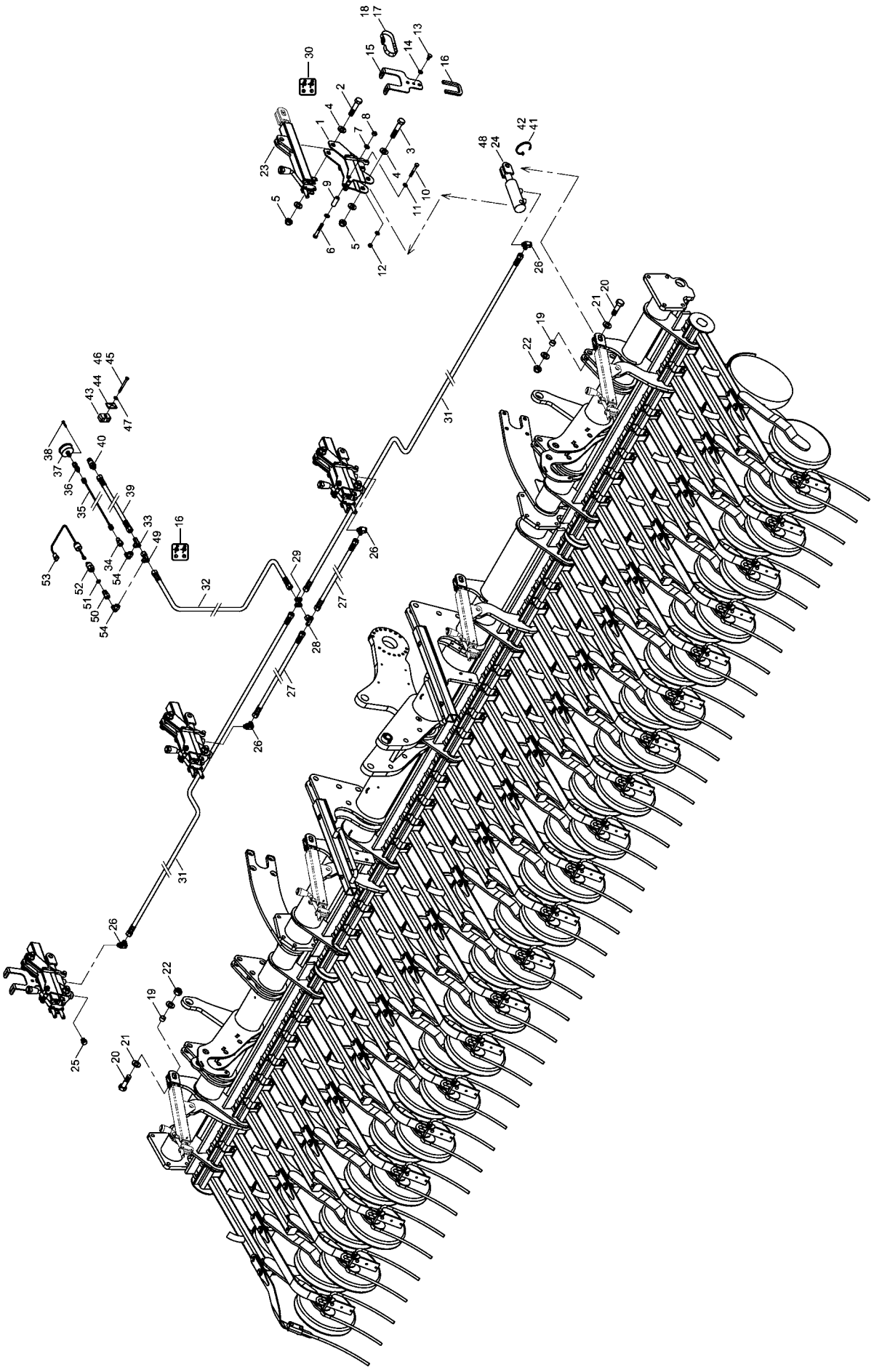

E-Mail: info@horsch.com
Internet: www.horsch.com
Telefon: +49 (0)9431 7143-0
Telefax: +49 (0)9431 41346
HORSCH Maschinen GmbH
Sitzenhof 1, DE-92421 Schwandorf

Pos.	Bestell-Nr.	Kurzbezeichnung	DIN	Bezeichnung	Menge	Bemerkung
1	23468900			Konsole	4	
2	00360073	M 20 x 90	931	6 kt.- Schraube	4	
3	00360074	M 20 x 100	931	6 kt.- Schraube	4	
4	00370109	B 21	125	Scheibe	32	
5	00350063	M 20	985	Poly-Stop-Mutter	8	
6	00360039	M 12 x 80	931	6 kt.- Schraube	4	
7	00370106	B 13	125	Scheibe	8	
8	00350059	M 12	985	Poly-Stop-Mutter	4	
9	23468801	ø 20 x 3.2 x 50		Hülse	4	
10	00360030	M 10 x 75	931	6 kt.- Schraube	4	
11	00370105	B 10,5	125	Scheibe	8	
12	00350058	M 10	985	Poly-Stop-Mutter	4	
13	00360117	M 10 x 20	933	6 kt.- Schraube	4	
14	00370105	B 10,5	125	Scheibe	4	
15	23461301			Saatschlauchhalter	2	
16	00200049	1 - 4 mm x 740 lg.		Kantenschutzprofil	2	
17	00200088	360 x 20 x 2.1		Schnallriemen	12	
18	00200100	500 x 20 x 2.1		Schnallriemen	8	
19	00230017	EG 25/20 x 15		Buchse	8	
20	00360071	M 20 x 70	931	6 kt.- Schraube	8	
21	00370109	B 21	125	Scheibe	16	
22	00350063	M 20	985	Poly-Stop-Mutter	8	
23	23472300			Verstellkurbel	4	
24	00130492	DZ 45 x 30 x 30		Hyd.- Zylinder	4	
25	00110537	R 3/8"		Entlüftungsfilter	4	
26	00100181	SWVE 12 PL - R 3/8" - ED		Schwenkverschraubung	4	
27	00120643	2SC DN8 A05-A05 1800 lg.		Hyd.- Schlauch	2	
28	00100045	EVT 12 L		Einstellbare T-Verschraubung	1	
29	00100134	K 12 L		K-Verschraubung	1	
30	00380354			Aufkleber Bedienungshinweis	1	
31	00120632	2SC DN8 A05-A05 3000 lg.		Hyd.- Schlauch	2	
32	00120632	2SC DN8 A05-A05 3000 lg.		Hyd.- Schlauch	1	
33	00100189	T 12 L		T-Verschraubung	1	
34	00100244	12 L		Meßkupplung mit Stutzen	1	
35	00120363	SMS 20/20 x 2000 lg.		Meßschlauch	1	
36	00100155	SMA 20 - G 1/4"		Manometeranschluß	1	
37	00110144	ø 63 - 250 bar		Manometer	1	
38	00360183	M 5 x 30	933	6 kt.- Schraube	2	
39	00120711	2SC DN8 A05-A05 5900 lg.		Hyd.- Schlauch	1	
40	00110127	12 L - M 18 x 1.5 - Gr. 3		Hyd.- Stecker	1	
41	00190254	T 18 - L 203 x 2.4 rot		Kabelbinder	1	
42	00190016	T 50 - L 360 x 4.8		Kabelbinder	30	
43	00100350	RBP-215 DN 8		Rohrschelle	1	
44	00100349	DP-B2		Deckplatte	1	
45	00360017	M 8 x 90	931	6 kt.- Schraube	1	
46	00360233	M 8 x 110	931	6 kt.- Schraube	1	
47	00370104	A 8,4	125	Scheibe	1	
48	00130548			Dicht.- Rep.- Satz	1	
49	00100037	EVL 12 L		Einstellbare L-Verschraubung	1	
50	00100154	MAV-EV 12 L - R 1/4"		Manometeranschluß	1	

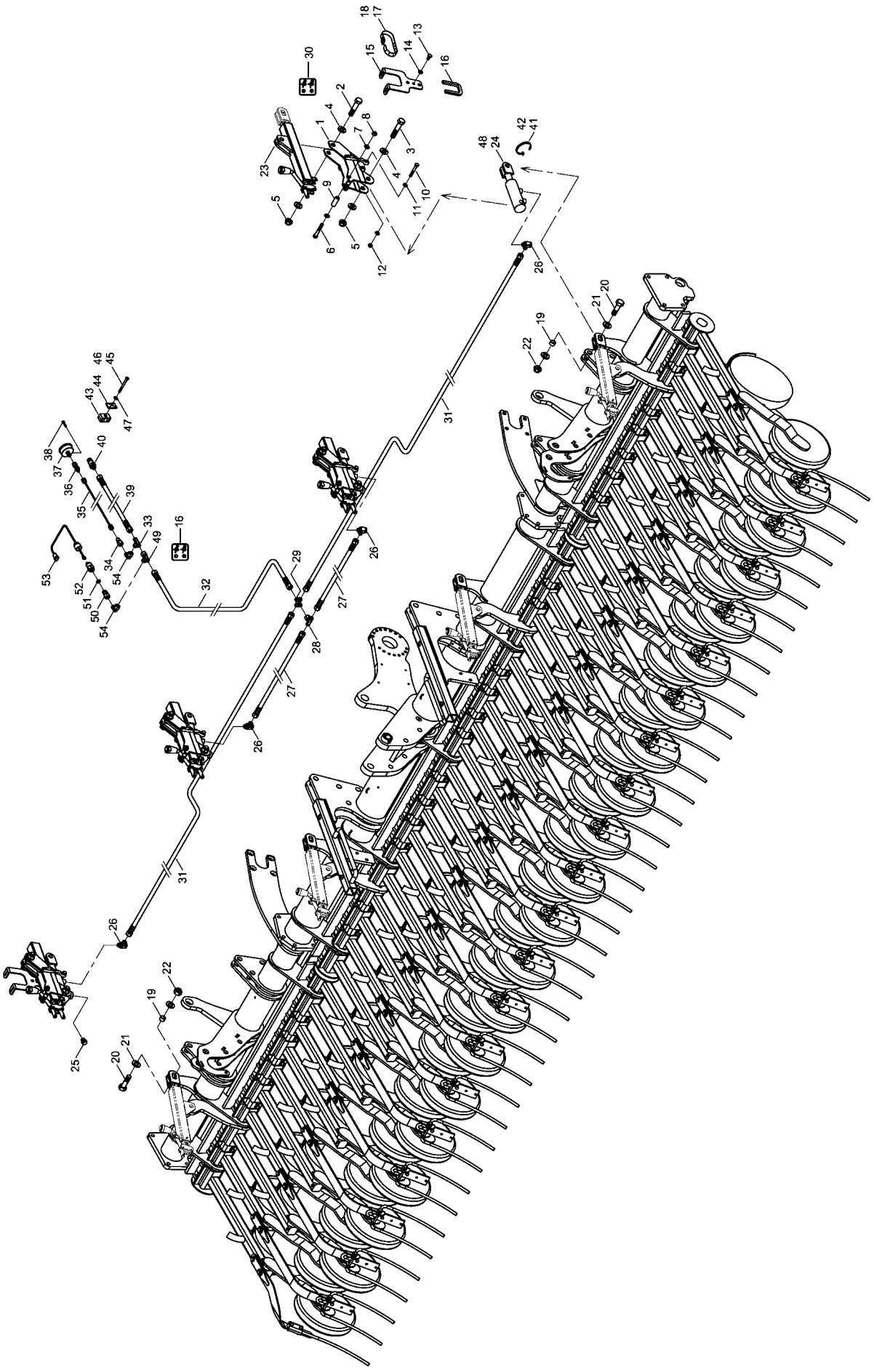

E-Mail: info@horsch.com
Internet: www.horsch.com

Telefon: +49 (0)9431 7143-0
Telefax: +49 (0)9431 41346

HORSCH Maschinen GmbH
Sitzenhof 1, DE-92421 Schwandorf

Pos.	Bestell-Nr.	Kurzbezeichnung	DIN	Bezeichnung	Menge	Bemerkung
51	00260076	A 14 x 20	7603	Kupferdichtring	1	
52	00340164	50 bar		Sensor - Arbeitssignal	1	
53	00345231	3.0 m		Kabel Sensor - Arbeitssignal kpl.	1	
54	00100055	EVW 12 L		Einstellbare W-Verschraubung	2	

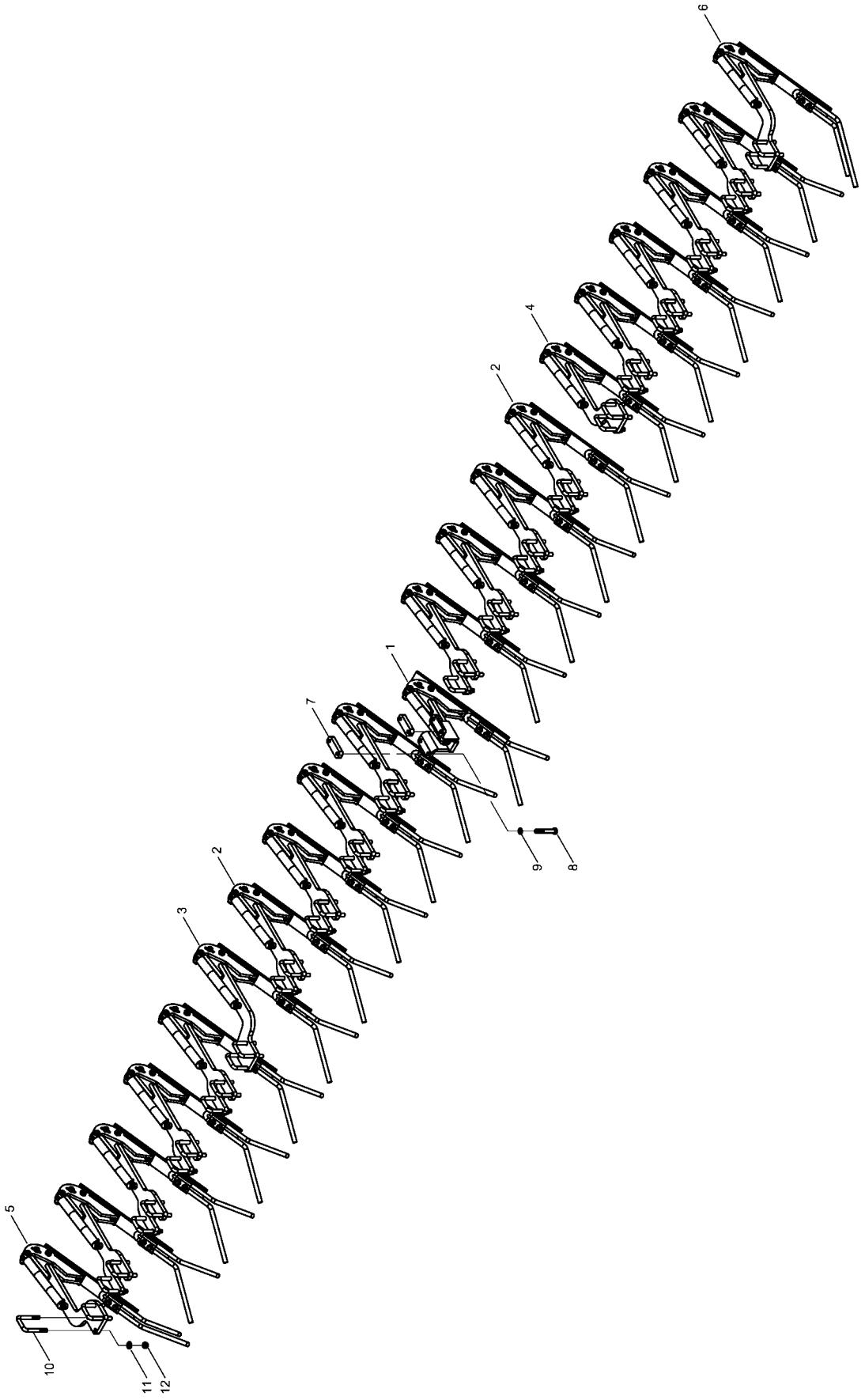

E-Mail: info@horsch.com
Internet: www.horsch.com
Telefon: +49 (0)9431 7143-0
Telefax: +49 (0)9431 41346
HORSCH Maschinen GmbH
Sitzenhof 1, DE-92421 Schwandorf

Pos.	Bestell-Nr.	Kurzbezeichnung	DIN	Bezeichnung	Menge	Bemerkung
1	23269300			Dammstriegel Mitte kpl.	1	
2	23487400			Dammstriegel doppelt kpl.	16	
3	23487600			Dammstriegel links kpl.	1	
4	23487700			Dammstriegel rechts kpl.	1	
5	23488000			Dammstriegel links außen kpl.	1	
6	23488100			Dammstriegel rechts außen kpl.	1	
7	23487501	M 12 - 64		Klemmplatte	2	
8	00360038	M 12 x 75	931	6 kt.- Schraube	4	
9	00360038	A 12	127	Federring	4	
10	23410901	52 x 88 - M 12 x 33		U-Bügel	40	
11	00370106	B 13	125	Scheibe	80	
12	00370106	M 12	985	Poly-Stop-Mutter	80	

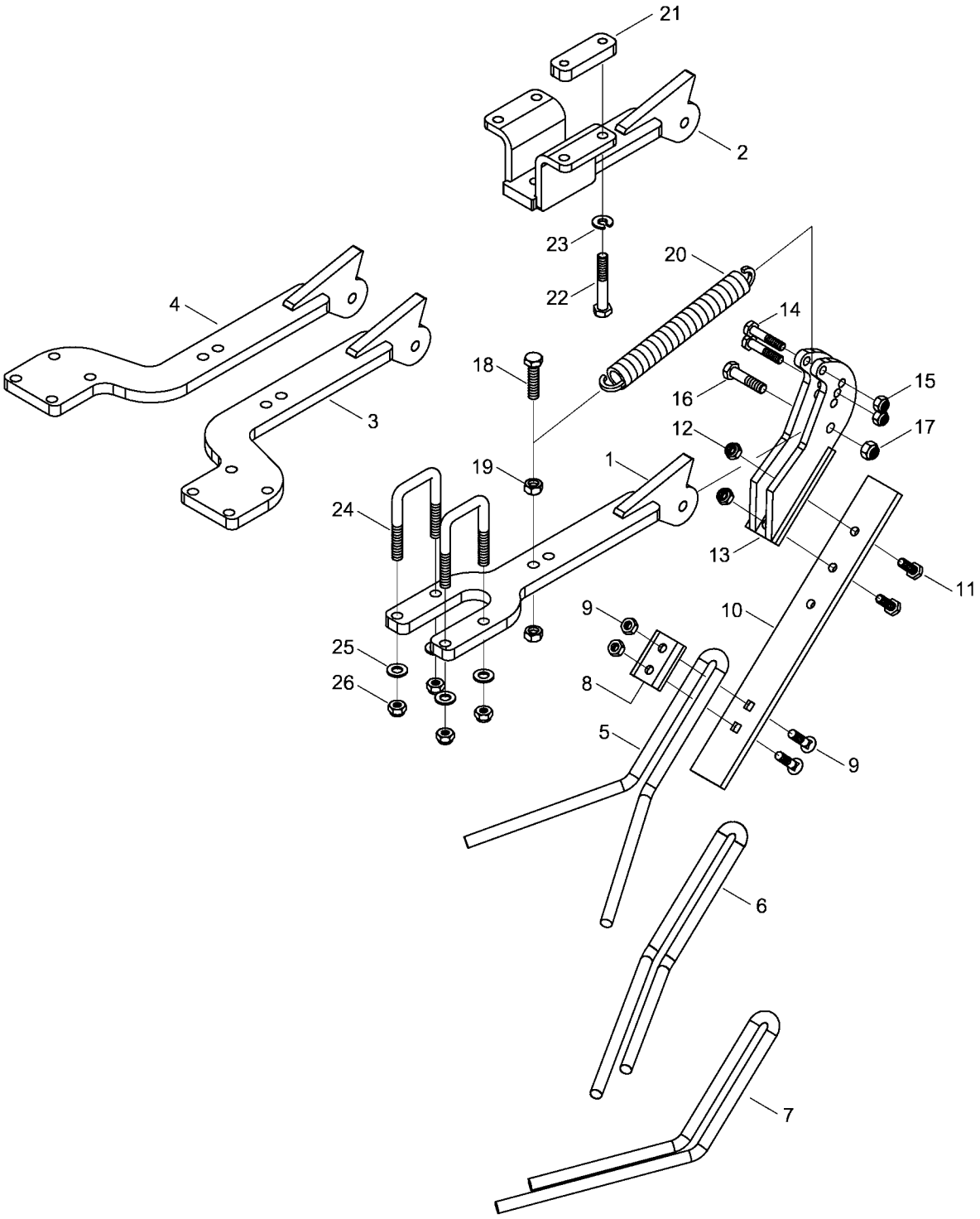

E-Mail: info@horsch.com
Internet: www.horsch.com
Telefon: +49 (0)9431 7143-0
Telefax: +49 (0)9431 41346
HORSCH Maschinen GmbH
Sitzenhof 1, DE-92421 Schwandorf

Pos.	Bestell-Nr.	Kurzbezeichnung	DIN	Bezeichnung	Menge	Bemerkung
1	23487200			Halter gerade	1	
2	23269400			Halter Mitte	1	
3	23487800			Halter links	1	
4	23487900			Halter rechts	1	
5	23487402			Striegelzinken doppelt	1	
6	23487404			Striegelzinken links	1	
7	23487405			Striegelzinken rechts	1	
8	23487403			Klemmplatte	1	
9	00310213	M 10 x 40		Scharschraube inkl. 6 kt.- Mutter	2	
10	23487401			Halteplatte	1	
11	00360120	M 10 x 30	933	6 kt.- Schraube	2	
12	00350058	M 10	985	Poly-Stop-Mutter	2	
13	23487300			Gelenk	1	
14	00360022	M 10 x 50	931	6 kt.- Schraube	2	
15	00350058	M 10	985	Poly-Stop-Mutter	2	
16	00360344	M 12 x 50 - 12.9	931	6 kt.- Schraube	1	
17	00350059	M 12	985	Poly-Stop-Mutter	1	
18	00360136	M 12 x 50	933	6 kt.- Schraube	1	
19	00350010	M 12	934	6 kt.- Mutter	2	
20	00170172	ø 5 x 205		Zugfeder	1	
21	23487501	M 12 - 64		Klemmplatte	2	
22	00360038	M 12 x 75	931	6 kt.- Schraube	4	
23	00360038	A 12	127	Federring	4	
24	23410901	52 x 88 - M 12 x 33		U-Bügel	2	
25	00370106	B 13	125	Scheibe	4	
26	00350059	M 12	985	Poly-Stop-Mutter	4	

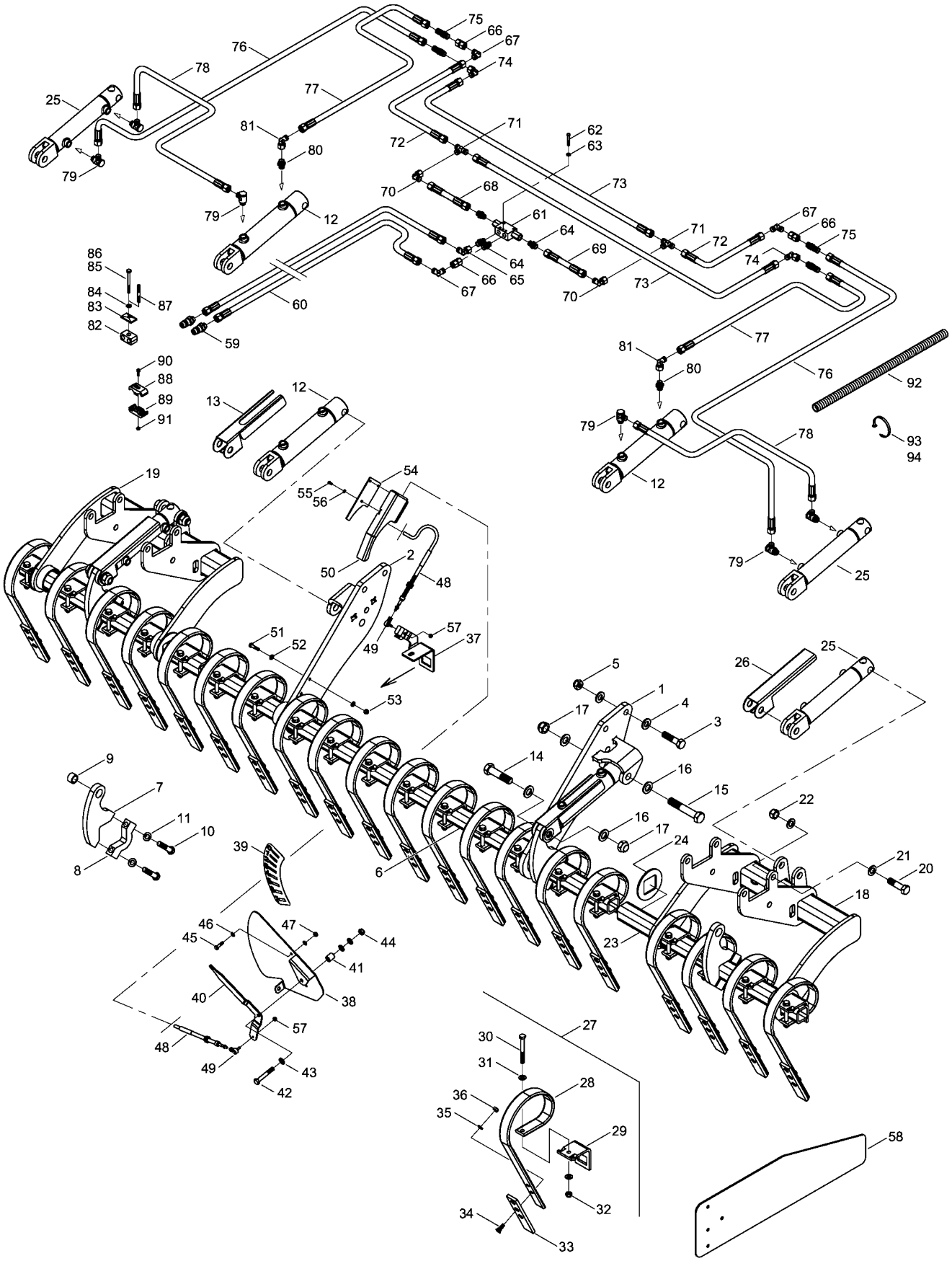

E-Mail: info@horsch.com
Internet: www.horsch.com
Telefon: +49 (0)9431 7143-0
Telefax: +49 (0)9431 41346
HORSCH Maschinen GmbH
Sitzenhof 1, DE-92421 Schwandorf

Pos.	Bestell-Nr.	Kurzbezeichnung	DIN	Bezeichnung	Menge	Bemerkung
1	23298200			Halter Mitte links	1	
2	23298300			Halter Mitte rechts	1	
3	00360072	M 20 x 80	931	6 kt.- Schraube	6	
4	00370109	B 21	125	Scheibe	12	
5	00350063	M 20	985	Poly-Stop-Mutter	6	
6	23505101			Achse Crossbar Mitte	1	
7	23505102			Hebel	4	
8	23505103			Gegenstück	4	
9	00230101	EG 32/24 x 20		Buchse	4	
10	00360369	M 16 x 80 - 12.9	931	6 kt.- Schraube	8	
11	00370108	B 17	125	Scheibe	8	
12	00130567	RZ 60 x 32 x 170		Hyd.- Zylinder	2	
13	23505105			Schutzblech	2	
14	00360388	M 24 x 90	931	6 kt.- Schraube	4	
15	00360089	M 24 x 140	931	6 kt.- Schraube	4	
16	00370110	B 25	125	Scheibe	30	
17	00350065	M 24	985	Poly-Stop-Mutter	6	
18	23298400			Halter außen links	1	
19	23298400			Halter außen rechts	1	
20	00360170	M 20 x 75	931	6 kt.- Schraube	12	
21	00370109	B 21	125	Scheibe	24	
22	00350063	M 20	985	Poly-Stop-Mutter	12	
23	23505400			Achse Crossbar links/rechts	2	
24	23505104			Anschlagblech	2	
25	00130566	RZ 50 x 30 x 170		Hyd.- Zylinder	2	
26	23505106			Schutzblech	2	
27	23502600			Schleppzinken kpl.	31	
28	00310085	45 x 10		Schleppzinken	31	
29	00310937			Halter f. Schleppzinken	31	
30	00360042	M 12 x 110	931	6 kt.- Schraube	31	
31	00370106	B 13	125	Scheibe	62	
32	00350059	M 12	985	Poly-Stop-Mutter	31	
33	00310092	45 mm		Verschleißplatte	31	
34	00310096	M 10 x 30		Scharschraube	62	
35	00370105	B 10,5	125	Scheibe	62	
36	00350058	M 10	985	Poly-Stop-Mutter	62	
37	23506402			Halterung Seilzug	1	
38	23505118			Skalenhalterung	1	
39	00380377			Aufkleber Einstellskala	1	
40	23505117			Zeiger	1	
41	23505114			Zwischenhülse	1	
42	00360039	M 12 x 80	931	6 kt.- Schraube	1	
43	00370106	B 13	125	Scheibe	3	
44	00350059	M 12	985	Poly-Stop-Mutter	1	
45	00360112	M 8 x 30	933	6 kt.- Schraube	2	
46	00370104	A 8,4	125	Scheibe	4	
47	00350057	M 8	985	Poly-Stop-Mutter	2	
48	00160080	2900 lg.		Bowdenzug	1	
49	00150059	M 6		Winkelgelenk	2	
50	23505116			Halterung Seilzug	1	

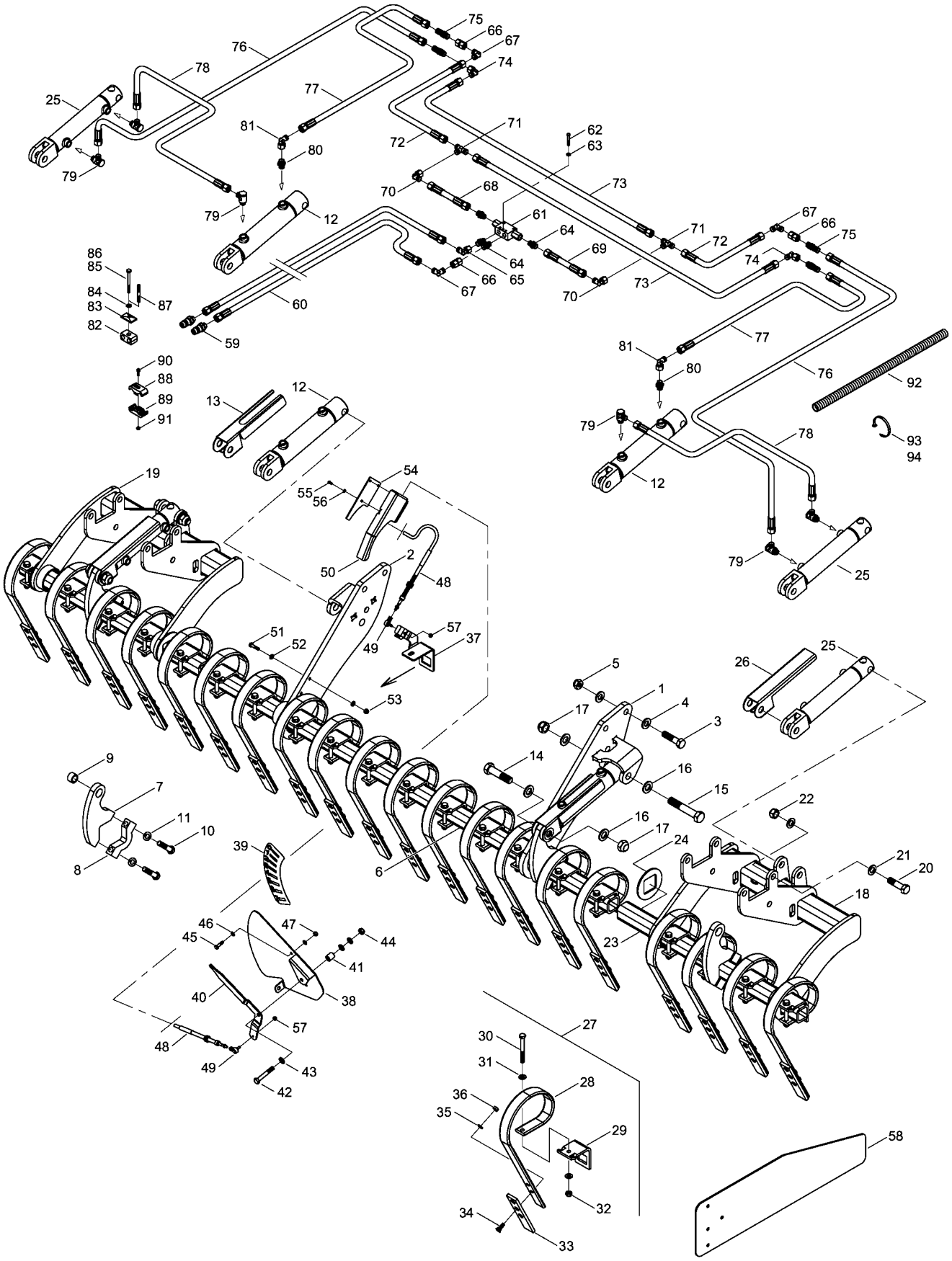

E-Mail: info@horsch.com
Internet: www.horsch.com
Telefon: +49 (0)9431 7143-0
Telefax: +49 (0)9431 41346
HORSCH Maschinen GmbH
Sitzenhof 1, DE-92421 Schwandorf

Pos.	Bestell-Nr.	Kurzbezeichnung	DIN	Bezeichnung	Menge	Bemerkung
51	00360224	M 8 x 35	931	6 kt.- Schraube	2	
52	00370104	A 8,4	125	Scheibe	4	
53	00350057	M 8	985	Poly-Stop-Mutter	2	
54	23505120			Deckblech	1	
55	00360362	M 5 x 12	933	6 kt.- Schraube	3	
56	00370102	A 5,3	125	Scheibe	3	
57	00350067	M 6	985	Poly-Stop-Mutter	2	
58	23483703			Seitenschild Crossbar	2	
59	00110127	M 18 x 1.5 - 12 L		Hyd.- Stecker	2	
60	00120750	2SC DN 8 A05-A05 7500 lg.		Hyd.- Schlauch	2	
61	00110223	90° - 3/8"		Sperrventil doppelt	1	
62	00360319	M 6 x 45	931	6 kt.- Schraube	1	
63	00370103	A 6,4	125	Scheibe	1	
64	00100312	GE 12 PL - R 3/8" - ED		Gerade Verschraubung	4	
65	00100055	EVW 12 L		Einstellbare W-Verschraubung	1	
66	00100342	GZ 12 L		Verbindungsstück	3	
67	00100219	W 12 L		W-Verschraubung	3	
68	00120615	2SC DN 8 A05-A05 260 lg.		Hyd.- Schlauch	1	
69	00120615	2SC DN 8 A05-A05 260 lg.		Hyd.- Schlauch	1	
70	00100055	EVW 12 L		Einstellbare W-Verschraubung	2	
71	00100189	T 12 L		T-Verschraubung	2	
72	00120623	2SC DN 8 A05-A05 300 lg.		Hyd.- Schlauch	2	
73	00120710	2SC DN 8 A05-A05 1050 lg.		Hyd.- Schlauch	2	
74	00100055	EVW 12 L		Einstellbare W-Verschraubung	2	
75	00100172	SV 12 L - M 18 x 1.5		Schottverschraubung	4	
76	00120629	2SC DN 8 A05-A05 2100 lg.		Hyd.- Schlauch	2	
77	00120669	2SC DN 8 A05-A05 600 lg.		Hyd.- Schlauch	2	
78	00120717	2SC DN 8 A05-A05 2300 lg.		Hyd.- Schlauch	2	
79	00100180	SWVE 12 L - M 18 x 1.5		Schwenkverschraubung	6	
80	00100090	GE 12 L - M 18 x 1.5		Gerade Verschraubung	2	
81	00100055	EVW 12 L		Einstellbare W-Verschraubung	2	
82	00100350	RPB-215 DN 8		Rohrschelle	3	
83	00100349			Deckplatte	3	
84	00370104	A 8,4	125	Scheibe	3	
85	00360017	M 8 x 90	931	6 kt.- Schraube	1	
86	00360233	M 8 x 110	931	6 kt.- Schraube	1	
87	00370566	M 8 x 70	939	Stiftschraube	2	
88	00110684			Schlauchklemmehälfte Werkzeuge	1	
89	00110680			Schlauchklemmehälfte ohne Bez.	1	
90	00370183	M 6 x 20	912	Zyl.- Schraube	1	
91	00350067	M 6	985	Poly-Stop-Mutter	1	
92	00190254	T 18 - L 203 x 2.4 rot		Kabelbinder	2	
93	00190016	T 50 - L 360 x 4.8		Kabelbinder	50	
94	00180065	ø 24 x 1000 lg.		Kunststoffwendel	1	

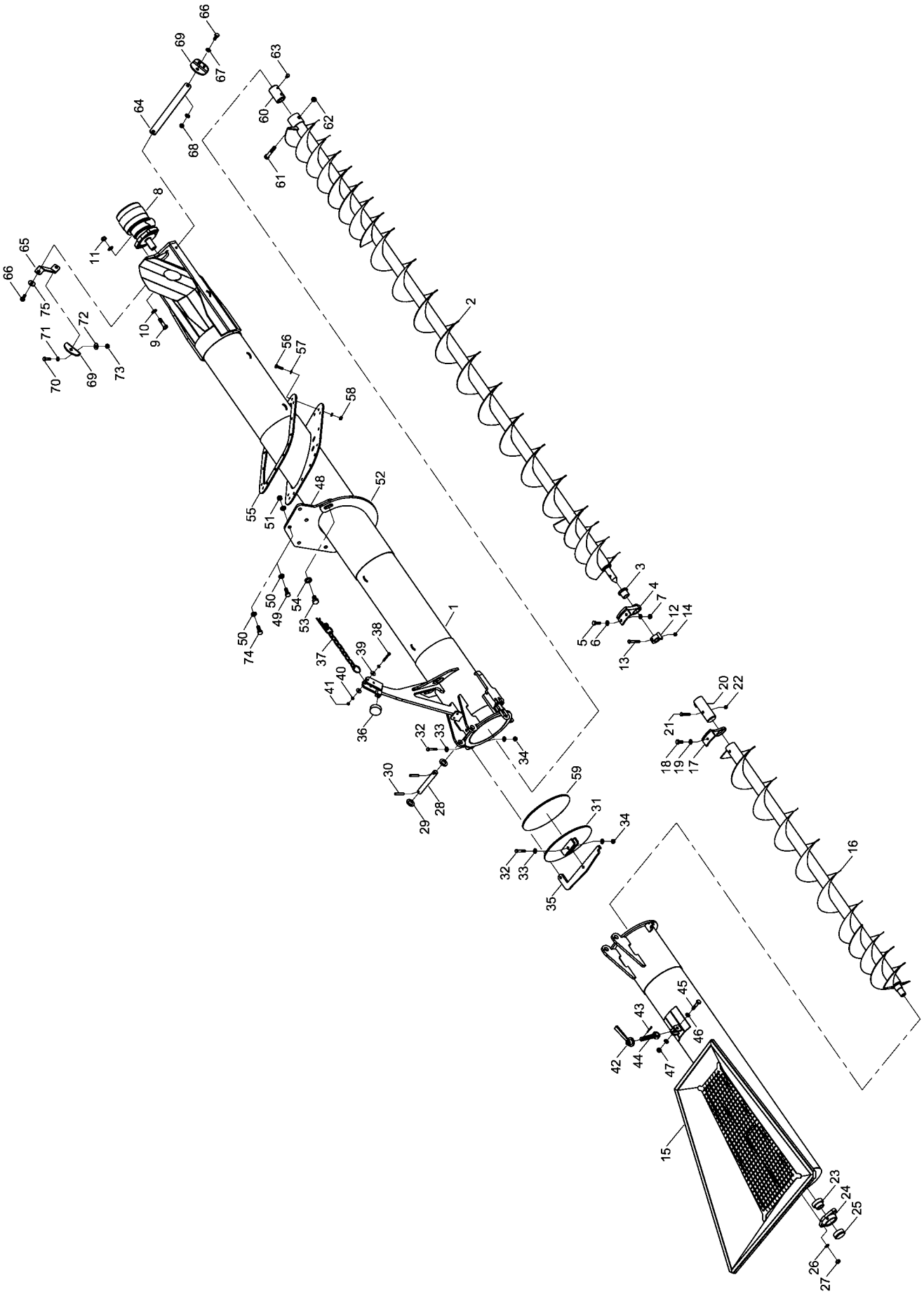

E-Mail: info@horsch.com
Internet: www.horsch.com
Telefon: +49 (0)9431 7143-0
Telefax: +49 (0)9431 41346
HORSCH Maschinen GmbH
Sitzenhof 1, DE-92421 Schwandorf

Pos.	Bestell-Nr.	Kurzbezeichnung	DIN	Bezeichnung	Menge	Bemerkung
1	23496900	ø 200 - 2300 lg.		Schneckenrohr Oberteil	1	
2	23497100	ø 200 - 2715 lg.		Schneckenwendel oben	1	
3	00380412			Lagerbuchse	1	
4	00380404			Lagerhalter	1	
5	00360120	M 10 x 30	933	6 kt.- Schraube	2	
6	00370105	B 10,5	125	Scheibe	4	
7	00350058	M 10	985	Poly-Stop-Mutter	2	
8	00110846	BREL 200		Hyd.- Motor	1	
9	00360344	M 12 x 50	931	6 kt.- Schraube	2	
10	00370106	B 13	125	Scheibe	4	
11	00350059	M 12	985	Poly-Stop-Mutter	2	
12	00380405			Mitnehmerring	1	
13	00360008	M 8 x 55	931	6 kt.- Schraube	1	
14	00350057	M 8	985	Poly-Stop-Mutter	1	
15	23497000	ø 200 - 1423 lg.		Schneckenrohr Unterteil	1	
16	23497200	ø 200 - 1452 lg.		Schneckenwendel unten	1	
17	00380408			Halterung unten	1	
18	00360118	M 10 x 16	933	6 kt.- Schraube	1	
19	00170030	A 10	127	Federring	1	
20	00380403			Mitnehmerbolzen	1	
21	00360114	M 8 x 45	933	6 kt.- Schraube	1	
22	00350057	M 8	985	Poly-Stop-Mutter	1	
23	00380416	YET 205		Y-Flanschlager	1	
24	00380417	FYTB 505 M		Lagergehäuse	1	
25	00380418	ECY 205		Lagerdeckel	1	
26	00370105	B 10,5	125	Scheibe	2	
27	00350058	M 10	985	Poly-Stop-Mutter	2	
28	00380415			Bolzen	1	
29	00370109	B 21	125	Scheibe	2	
30	00370062	ø 8 x 36	1481	Spannstift	2	
31	00380402			Deckel	1	
32	00360237	M 10 x 45	931	6 kt.- Schraube	2	
33	00370105	B 10,5	125	Scheibe	4	
34	00350058	M 10	985	Poly-Stop-Mutter	2	
35	00380411			Bügel	1	
36	00380419			Gummipuffer	1	
37	00380410			Federstecker mit Kette kpl.	1	
38	00360003	M 6 x 50	931	6 kt.- Schraube	1	
39	00370115	R 6,6	440	Scheibe	2	
40	00370103	A 6,4	125	Scheibe	2	
41	00350067	M 6	985	Poly-Stop-Mutter	1	
42	00380409	M 16		Knebelmutter	1	
43	00170127	ø 3 x 36	94	Splint	1	
44	00380413	M 16 x 100		Augenschraube	1	
45	00360022	M 10 x 50	931	6 kt.- Schraube	1	
46	00370105	B 10,5	125	Scheibe	2	
47	00350058	M 10	985	Poly-Stop-Mutter	1	
48	23496801			Halteblech f. Tank oben	1	
49	00360133	M 12 x 35	933	6 kt.- Schraube	4	
50	00370106	B 13	125	Scheibe	10	

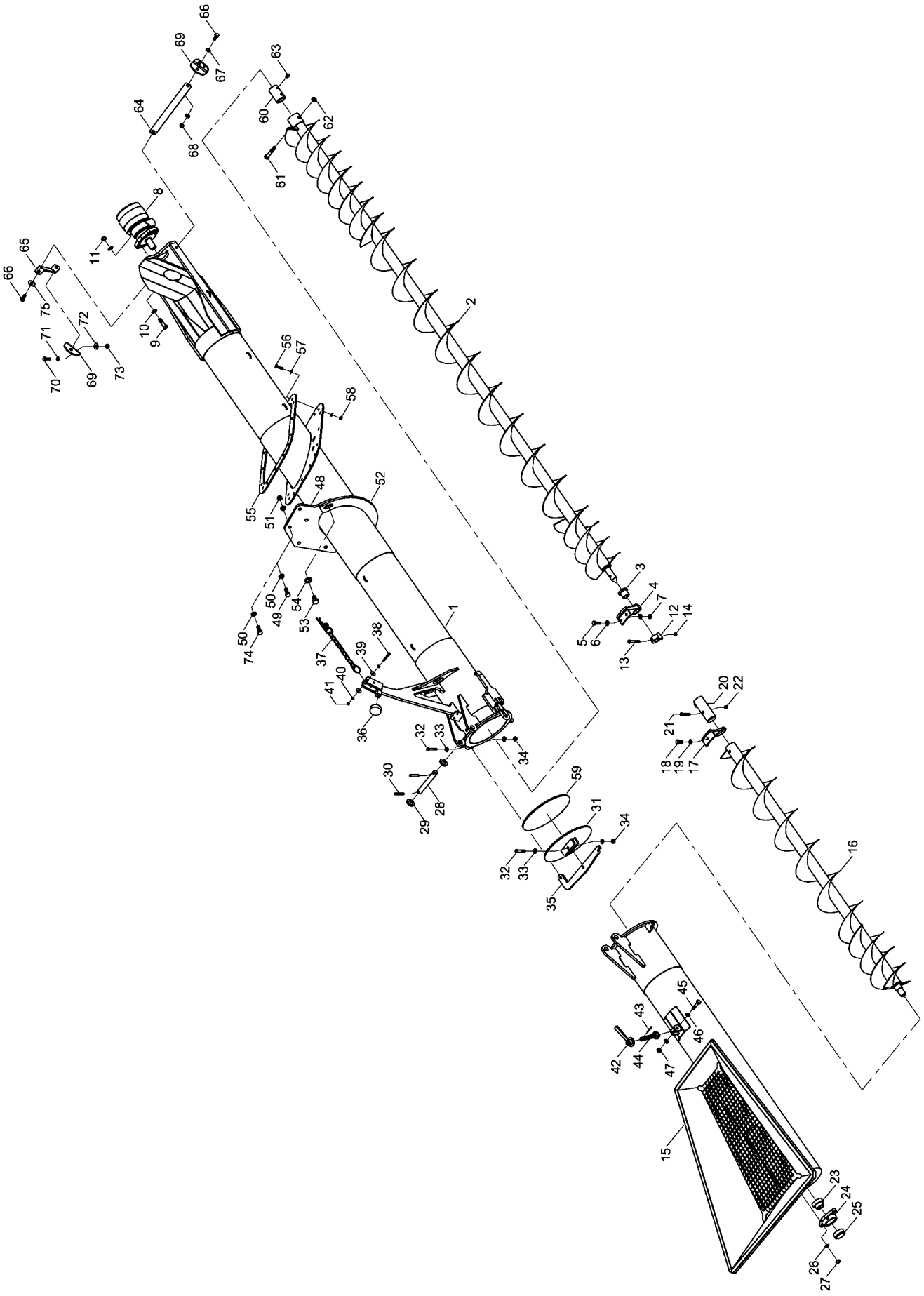

E-Mail: info@horsch.com
Internet: www.horsch.com
Telefon: +49 (0)9431 7143-0
Telefax: +49 (0)9431 41346
HORSCH Maschinen GmbH
Sitzenhof 1, DE-92421 Schwandorf

Pos.	Bestell-Nr.	Kurzbezeichnung	DIN	Bezeichnung	Menge	Bemerkung
51	00350059	M 12	985	Poly-Stop-Mutter	5	
52	23496803			Halteblech f. Tank unten	1	
53	00370108	B 17	125	Scheibe	2	
54	00360147	M 16 x 25	933	6 kt.- Schraube	2	
55	23496802			Halterahmen	1	
56	00360112	M 8 x 30	933	6 kt.- Schraube	17	
57	00370104	A 8,4	125	Scheibe	34	
58	00350057	M 8	985	Poly-Stop-Mutter	17	
59	33325303			Gummidichtplatte	1	
60	23497102			Motor Anschlußhülse	1	
61	00360036	M 12 x 70	931	6 kt.- Schraube	1	
62	00350059	M 12	985	Poly-Stop-Mutter	1	
63	00360223	M 8 x 12	933	6 kt.- Schraube	1	
64	23496806			Haltestrebe I	1	
65	23496807			Haltestrebe II	1	
66	00360119	M 10 x 25	933	6 kt.- Schraube	4	
67	00370105	B 10,5	125	Scheibe	6	
68	00350058	M 10	985	Poly-Stop-Mutter	2	
69	23496805			Haltewinkel	2	
70	00360111	M 8 x 25 - V2A	933	6 kt.- Schraube	4	
71	00370389	A 8,4 - V2A	125	Scheibe	4	
72	00370468	R 9	440	Scheibe	4	
73	00350062	M 8 - V2A	985	Poly-Stop-Mutter	4	
74	00360134	M 12 x 40	933	6 kt.- Schraube	1	
75	00370117	R 11	440	Scheibe	2	

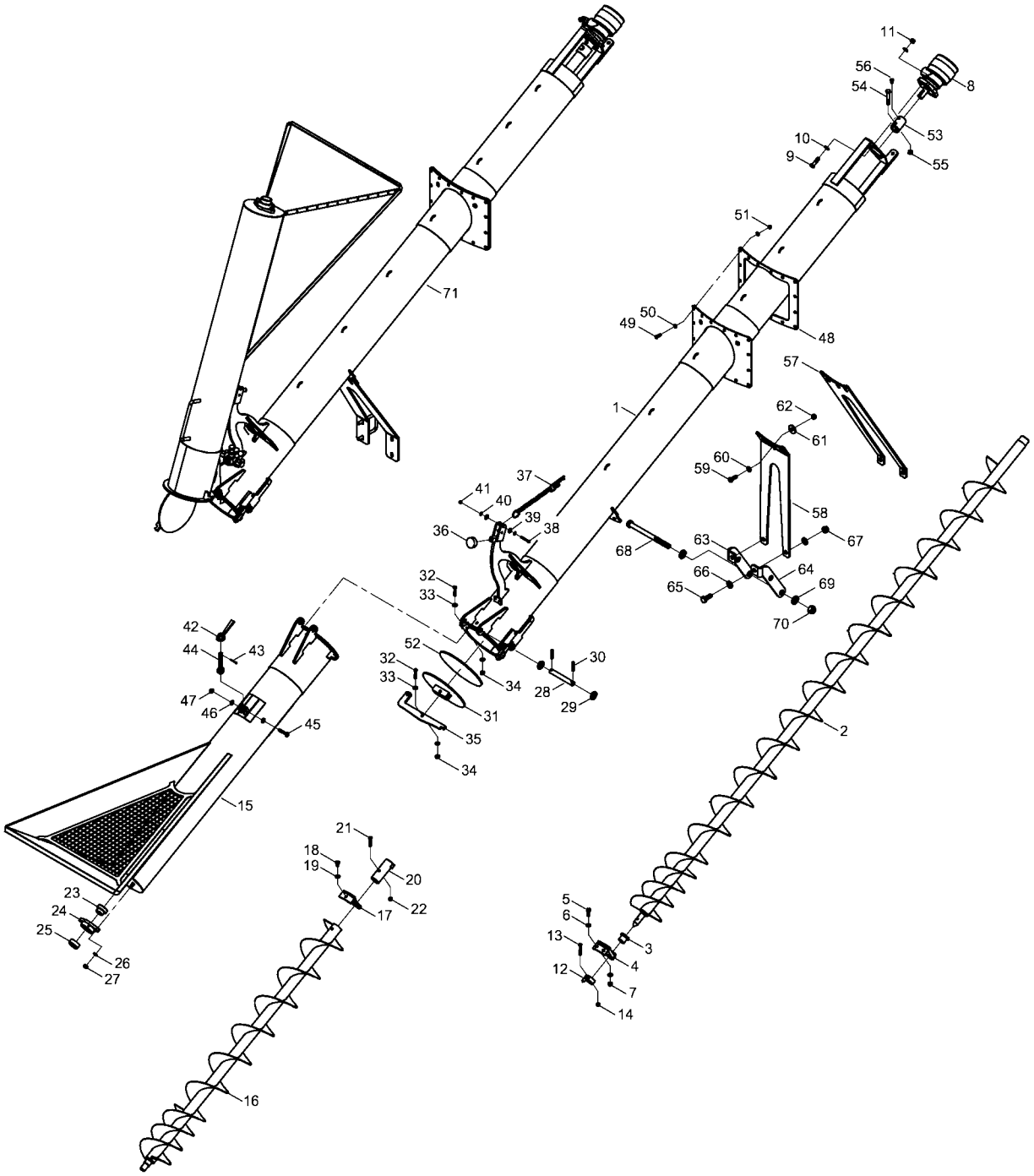

E-Mail: info@horsch.com
Internet: www.horsch.com
Telefon: +49 (0)9431 7143-0
Telefax: +49 (0)9431 41346
HORSCH Maschinen GmbH
Sitzenhof 1, DE-92421 Schwandorf

Pos.	Bestell-Nr.	Kurzbezeichnung	DIN	Bezeichnung	Menge	Bemerkung
1	23785100	ø 200 - 2700 lg.		Schneckenrohr Oberteil	1	
2	23785200	ø 200 - 2880 lg.		Schneckenwendel oben	1	
3	00380412			Lagerbuchse	1	
4	00380404			Lagerhalter	1	
5	00360120	M 10 x 30	933	6 kt.- Schraube	2	
6	00370105	B 10,5	125	Scheibe	4	
7	00350058	M 10	985	Poly-Stop-Mutter	2	
8	00110846	BREL 120		Hyd.- Motor	1	
9	00360344	M 12 x 50	931	6 kt.- Schraube	2	
10	00370106	B 13	125	Scheibe	4	
11	00350059	M 12	985	Poly-Stop-Mutter	2	
12	00380405			Mitnehmerring	1	
13	00360008	M 8 x 55	931	6 kt.- Schraube	1	
14	00350057	M 8	985	Poly-Stop-Mutter	1	
15	31056500	ø 200 - 1500 lg.		Schneckenrohr Unterteil	1	
16	31056600	ø 200 - 1733 lg.		Schneckenwendel unten	1	
17	00380408			Halterung unten	1	
18	00360118	M 10 x 16	933	6 kt.- Schraube	1	
19	00170030	A 10	127	Federring	1	
20	00380403			Mitnehmerbolzen	1	
21	00360114	M 8 x 45	933	6 kt.- Schraube	1	
22	00350057	M 8	985	Poly-Stop-Mutter	1	
23	00380416	YET 205		Y-Flanschlager	1	
24	00380417	FYTB 505 M		Lagergehäuse	1	
25	00380418	ECY 205		Lagerdeckel	1	
26	00370105	B 10,5	125	Scheibe	2	
27	00350058	M 10	985	Poly-Stop-Mutter	2	
28	00380415			Bolzen	1	
29	00370109	B 21	125	Scheibe	2	
30	00370062	ø 8 x 36	1481	Spannstift	2	
31	00380402			Deckel	1	
32	00360237	M 10 x 45	931	6 kt.- Schraube	2	
33	00370105	B 10,5	125	Scheibe	4	
34	00350058	M 10	985	Poly-Stop-Mutter	2	
35	00380411			Bügel	1	
36	00380419			Gummipuffer	1	
37	00380410			Federstecker mit Kette kpl.	1	
38	00360003	M 6 x 50	931	6 kt.- Schraube	1	
39	00370115	R 6,6	440	Scheibe	2	
40	00370103	A 6,4	125	Scheibe	2	
41	00350067	M 6	985	Poly-Stop-Mutter	1	
42	00380409	M 16		Knebelmutter	1	
43	00170127	ø 3 x 36	94	Splint	1	
44	00380413	M 16 x 100		Augenschraube	1	
45	00360022	M 10 x 50	931	6 kt.- Schraube	1	
46	00370105	B 10,5	125	Scheibe	2	
47	00350058	M 10	985	Poly-Stop-Mutter	1	
48	23785001			Klemmrahmen	1	
49	00360236	M 8 x 25 - V2A	933	6 kt.- Schraube	16	
50	00370389	A 8,4 - V2A	125	Scheibe	32	

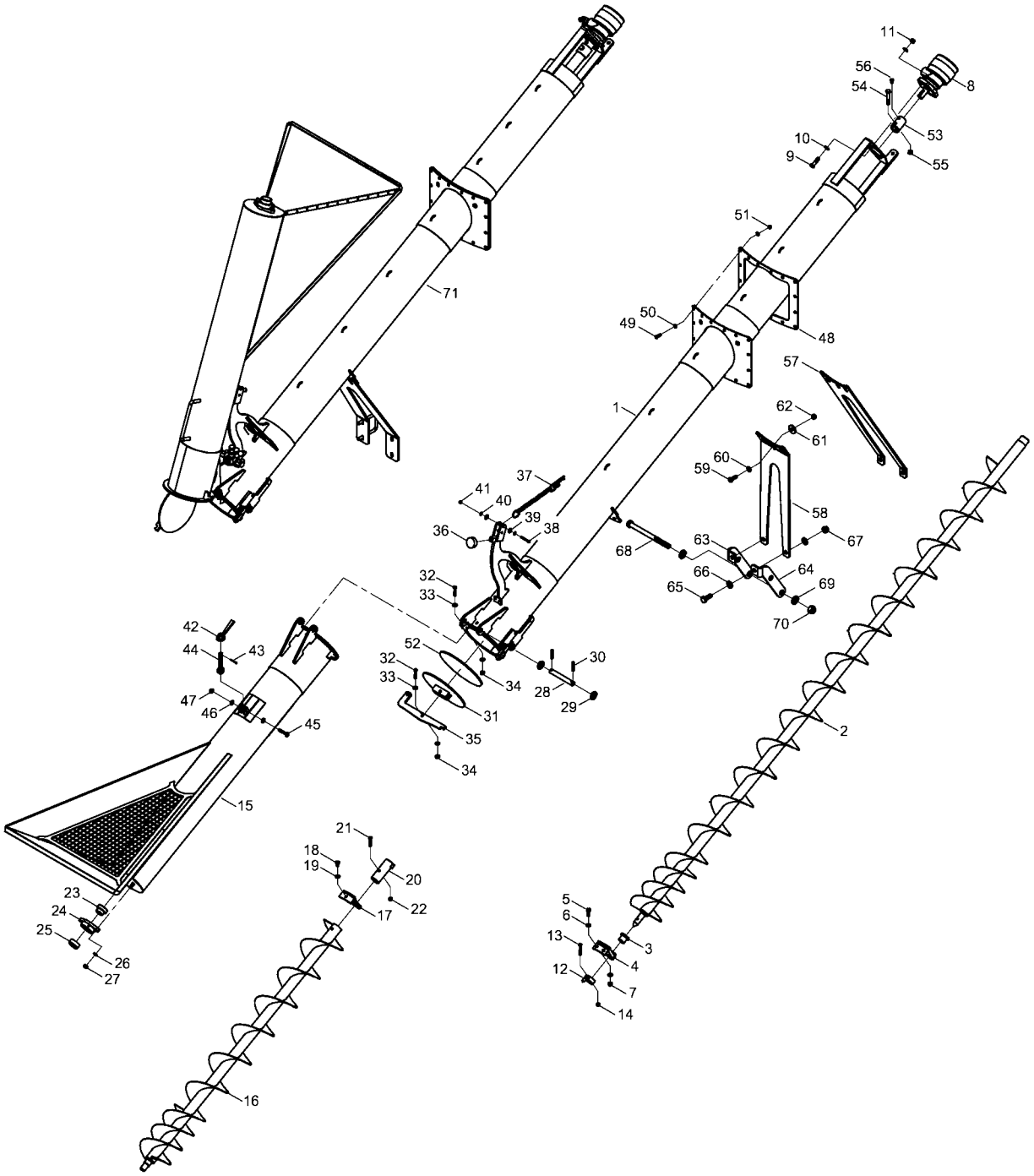

E-Mail: info@horsch.com
Internet: www.horsch.com
Telefon: +49 (0)9431 7143-0
Telefax: +49 (0)9431 41346
HORSCH Maschinen GmbH
Sitzenhof 1, DE-92421 Schwandorf

Pos.	Bestell-Nr.	Kurzbezeichnung	DIN	Bezeichnung	Menge	Bemerkung
51	00350062	M 8 - V2A	985	Poly-Stop-Mutter	16	
52	33325303			Gummidichtplatte	1	
53	23497102			Motor Anschlußhülse	1	
54	00360036	M 12 x 70	931	6 kt.- Schraube	1	
55	00350059	M 12	985	Poly-Stop-Mutter	1	
56	00360223	M 8 x 12	933	6 kt.- Schraube	1	
57	23289703			Halter f. Tank 5000 Ltr.	1	
58	23289704			Halter f. Tank 3500 Ltr.	1	
59	00360133	M 12 x 35	933	6 kt.- Schraube	3	
60	00370106	B 13	125	Scheibe	6	
61	00370118	R 14	440	Scheibe	3	
62	00350059	M 12	985	Poly-Stop-Mutter	3	
63	23289701			Halter Schnecke li.	1	
64	23289702			Halter Schnecke re.	1	
65	00360149	M 16 x 40	933	6 kt.- Schraube	2	
66	00370108	B 17	125	Scheibe	4	
67	00350061	M 16	985	Poly-Stop-Mutter	2	
68	00360481	M 20 x 260	931	6 kt.- Schraube	2	
69	00370109	B 21	125	Scheibe	4	
70	00350063	M 20	985	Poly-Stop-Mutter	2	
71	23785300			Schnecke kpl. Vormontiert	1	

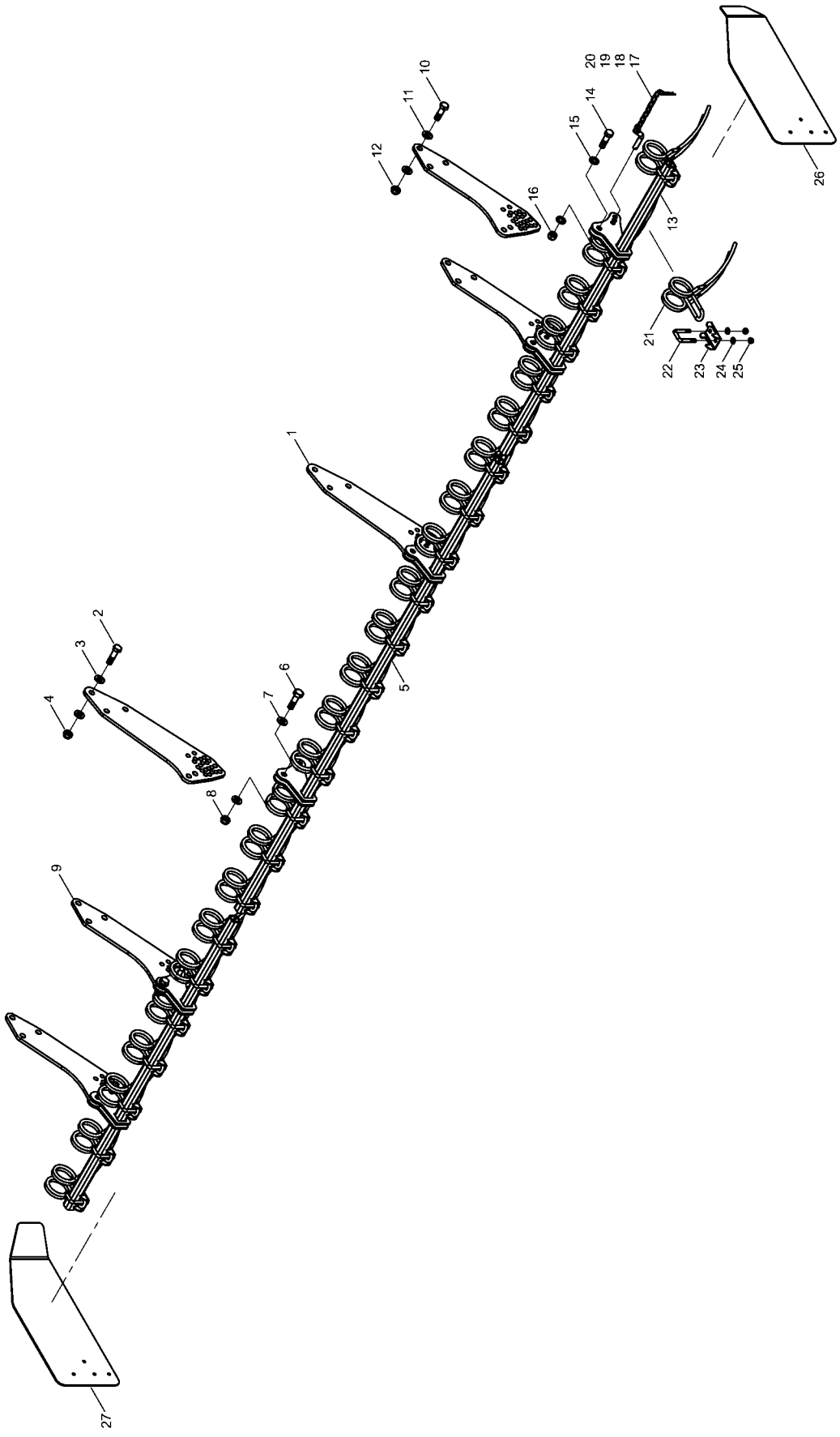

E-Mail: info@horsch.com
Internet: www.horsch.com
Telefon: +49 (0)9431 7143-0
Telefax: +49 (0)9431 41346
HORSCH Maschinen GmbH
Sitzenhof 1, DE-92421 Schwandorf

Pos.	Bestell-Nr.	Kurzbezeichnung	DIN	Bezeichnung	Menge	Bemerkung
1	23279801			Halter Striegel Mitte	2	
2	00360170	M 20 x 75	931	6 kt.- Schraube	6	
3	00370109	B 21	125	Scheibe	12	
4	00350063	M 20	985	Poly-Stop-Mutter	6	
5	23269100			Striegelrohr Mitte	1	
6	00360071	M 20 x 70	931	6 kt.- Schraube	2	
7	00370109	B 21	125	Scheibe	4	
8	00350063	M 20	985	Poly-Stop-Mutter	2	
9	23279802			Halter Striegel außen	4	
10	00360071	M 20 x 65	931	6 kt.- Schraube	12	
11	00370109	B 21	125	Scheibe	24	
12	00350063	M 20	985	Poly-Stop-Mutter	12	
13	23269200			Striegelrohr außen	2	
14	00360071	M 20 x 70	931	6 kt.- Schraube	4	
15	00370109	B 21	125	Scheibe	8	
16	00350063	M 20	985	Poly-Stop-Mutter	4	
17	23311503	ø 16 x 60		Bolzen	6	
18	00250037	ø 3 x 100 kurzgl.		Kette	6	
19	00170046	Gr. 4 - einfach		Federstecker	6	
20	00260059	ø 30		Schlüsselring	6	
21	34217502			Striegelzinken doppelt	25	
22	00370046	41x 70 - M 12 x 40		U-Bügel	25	
23	95080946			Halter Striegelzinken	25	
24	00370106	B 13	125	Scheibe	50	
25	00350059	M 12	985	Poly-Stop-Mutter	50	
26	23269502			Seitenschild links	1	
27	23269503			Seitenschild rechts	1	

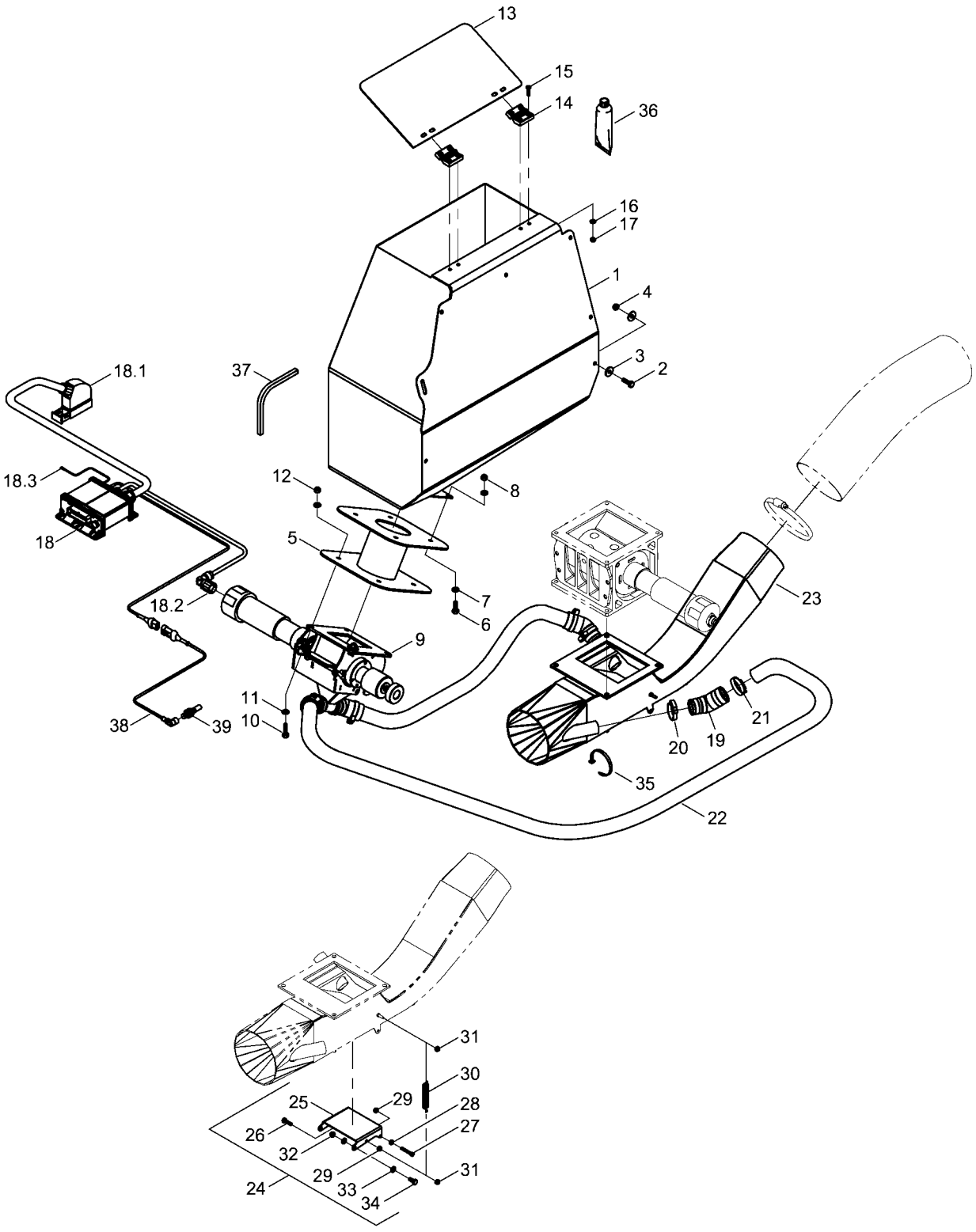

E-Mail: info@horsch.com
Internet: www.horsch.com
Telefon: +49 (0)9431 7143-0
Telefax: +49 (0)9431 41346
HORSCH Maschinen GmbH
Sitzenhof 1, DE-92421 Schwandorf

Pos.	Bestell-Nr.	Kurzbezeichnung	DIN	Bezeichnung	Menge	Bemerkung
1	23268900			Tank Microgranulateinheit	1	
2	00360111	M 8 x 25	933	6 kt.- Schraube	6	
3	00370116	R 9	440	Scheibe	12	
4	00350057	M 8	985	Poly-Stop-Mutter	6	
5	23269000			Tankadapter	1	
6	00360111	M 8 x 25	933	6 kt.- Schraube	4	
7	00370104	A 8,4	125	Scheibe	8	
8	00350057	M 8	985	Poly-Stop-Mutter	4	
9	23266700			Dosiergerät Microgranulat kpl.	1	
10	00360112	M 8 x 30	933	6 kt.- Schraube	4	
11	00370104	A 8,4	125	Scheibe	8	
12	00350057	M 8	985	Poly-Stop-Mutter	4	
13	23266603			Tankdeckel	1	
14	00311024	48 x 48		Scharnier	2	
15	00370671	M 5 x 25	7991	Senkkopfschraube	8	
16	00370263	A 5,3	125	Scheibe	8	
17	00350085	M 5	985	Poly-Stop-Mutter	8	
18	00345179			Adapter DrillManager 2. Motor	1	
18.1	00345097	42-pol.		Stecker f. Kabelbaum	1	
18.2	00340636			Stecker f. Getriebemotor	1	
18.3	00340945	1 - 2.5 mm² - M 5		Ringöse	1	
19	00190189			Schlauchmuffe gebogen	4	
20	00210237	ø 37 - 41 schwarz		Schlauch-Clip	4	
21	00210238	ø 40 - 45 mittelgrau		Schlauch-Clip	4	
22	00608117	48.00 - LW 30 x 8 m		Truflex-Schlauch	1	
23	23268600			Injektorschacht	1	
24	33129700			Injektorklappe kpl.	1	
25	33129701			Injektorklappe	1	
26	00360478	M 5 x 18 - V2A	933	6 kt.- Schraube	2	
27	00360342	M 5 x 35 - V2A	933	6 kt.- Schraube	1	
28	00350109	M 5 - V2A	934	6 kt.- Mutter	1	
29	00350085	M 5 - V2A	985	Poly-Stop-Mutter	3	
30	00170112	ø 1 x 42		Zugfeder	2	
31	00350085	M 5 - V2A	985	Poly-Stop-Mutter	4	
32	00350064	M 6 - V2A	985	Poly-Stop-Mutter	2	
33	00370388	A 6,4 - V2A	125	Scheibe	4	
34	00360337	M 6 x 18 - V2A	933	6 kt.- Schraube	2	
35	00360337	T 150 - R 363 x 7.8		Kabelbinder	30	
36	00390150			Silicon farblos	1	
37	00200049	1200 lg.		Kantenschutz-Profil	1	
38	00345107			Kabel mit Kupplung f. Sensor	1	
39	00341012			Sensor - Tankleer/Saatgut	1	

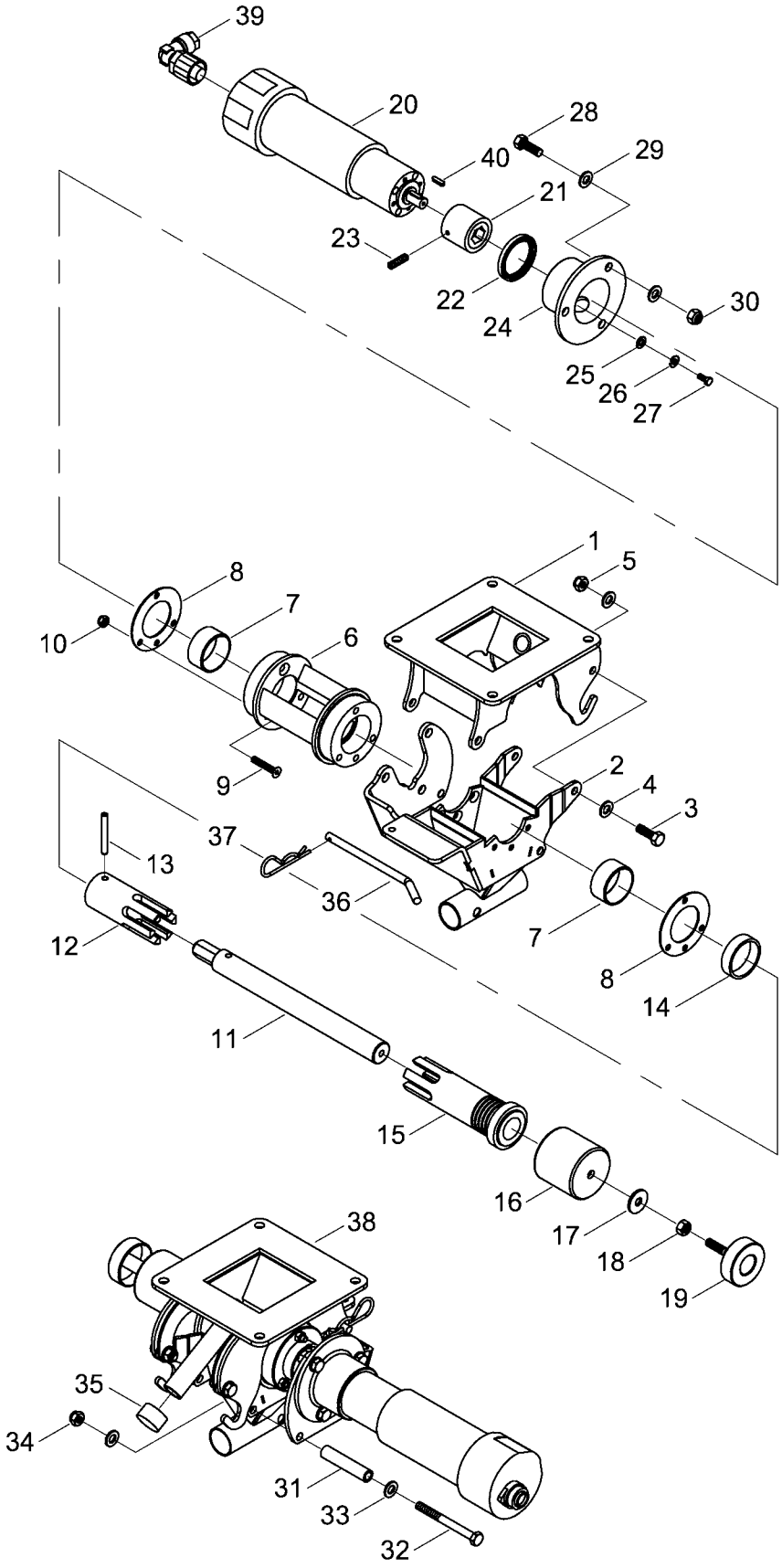

E-Mail: info@horsch.com
Internet: www.horsch.com
Telefon: +49 (0)9431 7143-0
Telefax: +49 (0)9431 41346
HORSCH Maschinen GmbH
Sitzenhof 1, DE-92421 Schwandorf

Pos.	Bestell-Nr.	Kurzbezeichnung	DIN	Bezeichnung	Menge	Bemerkung
1	23266800			Trichter Microdosierer oben	1	
2	23266900			Trichter Microdosierer unten	1	
3	00360111	M 8 x 25	933	6 kt.- Schraube	2	
4	00370104	A 8,4	125	Scheibe	4	
5	00350057	M 8	985	Poly-Stop-Mutter	2	
6	23266701			Dosiergehäuse	1	
7	00230254	PM 40/20 DX		Buchse	2	
8	23266702			Seitendeckel	2	
9	00370552	M 6 x 35	7991	Senkkopfschraube	8	
10	00350067	M 6	985	Poly-Stop-Mutter	8	
11	23266703			Antriebswelle	1	
12	23266704			Antriebsklaue Festteil	1	
13	00370074	ø 6 x 50 - V2A		Spannstift	1	
14	23266705			Distanzhülse	1	
15	23266706			Antriebsklaue Verstellbar	1	
16	23266707			Versteller	1	
17	00370116	R 9	440	Scheibe	1	
18	00350008	M 8	934	6 kt.- Mutter	1	
19	00370424			Kordelgriff	1	
20	00340616			Getriebemotor	1	
21	33336100			Antriebssechskant	1	
22	00240002	G 40 x 52 x 5 INA		Wellendichtring	1	
23	00370463	M 5 x 16 - V2A	914	Gewindestift	1	
24	23266708			Motorflansch	1	
25	00370263	A 5,3 - V2A	125	Scheibe	4	
26	00170049	A 5 - V2A	127	Federring	4	
27	00360416	M 5 x 12 - V2A	933	6 kt.- Schraube	4	
28	00360111	M 8 x 25	933	6 kt.- Schraube	3	
29	00370104	A 8,4	125	Scheibe	6	
30	00350057	M 8	985	Poly-Stop-Mutter	3	
31	23266709			Hülse	1	
32	00360230	M 8 x 85	931	6 kt.- Schraube	1	
33	00370104	A 8,4	125	Scheibe	2	
34	00350057	M 8	985	Poly-Stop-Mutter	1	
35	00200186			Verschlußkappe	1	
36	23266710			Steckbolzen	1	
37	00170045	Gr. 3 - einfach		Federstecker	1	
38	23266700			Dosiergerät Microgranulat kpl.	1	
39	00340636			Stecker f. Getriebemotor	1	
40	00230061	A 5 x 5 x 18	6885	Paßfeder	1	

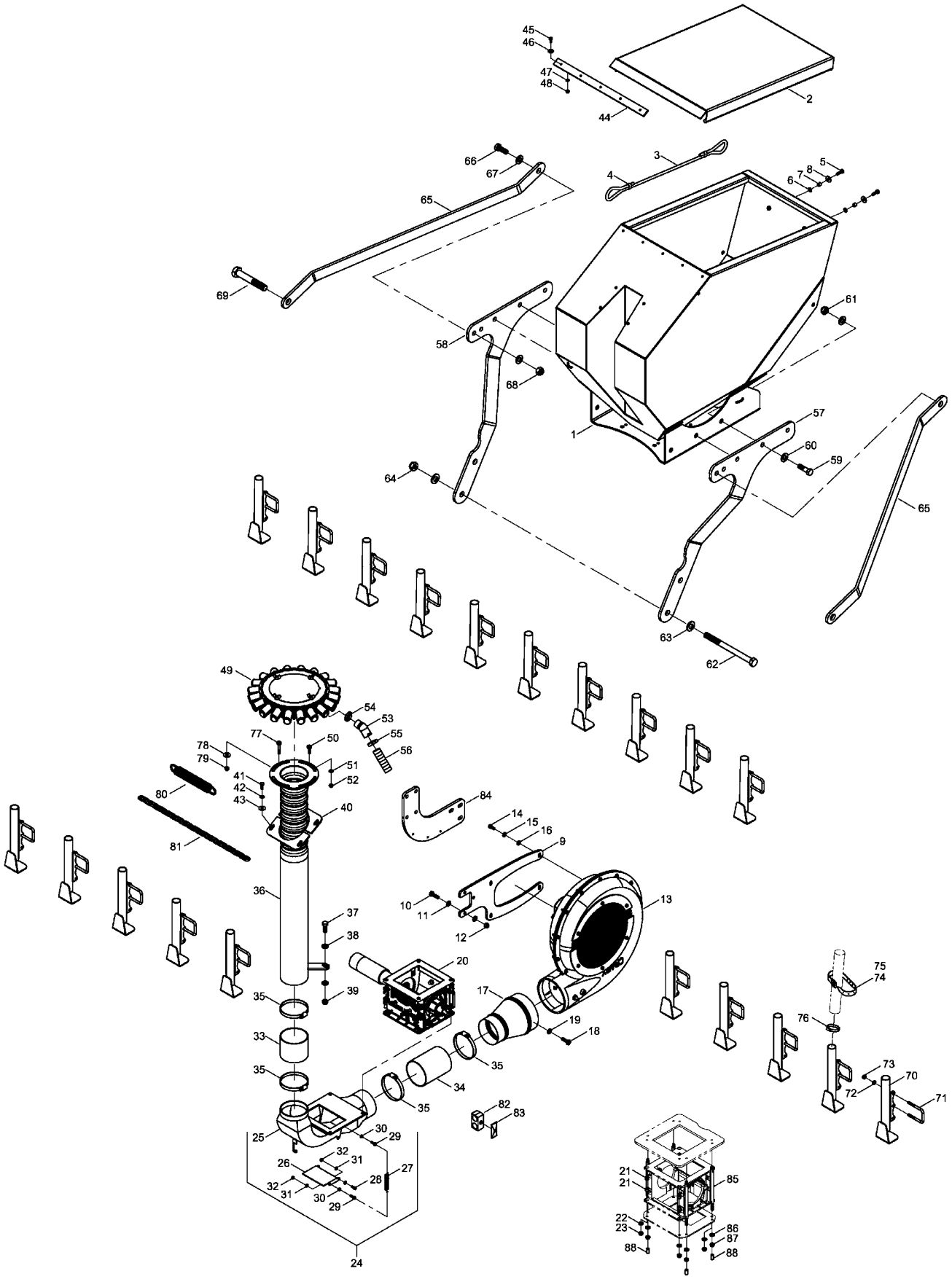

E-Mail: info@horsch.com
Internet: www.horsch.com
Telefon: +49 (0)9431 7143-0
Telefax: +49 (0)9431 41346
HORSCH Maschinen GmbH
Sitzenhof 1, DE-92421 Schwandorf

Pos.	Bestell-Nr.	Kurzbezeichnung	DIN	Bezeichnung	Menge	Bemerkung
1	32300100	300 Ltr.		Tank	1	
2	32300704			Abdeckplane	1	
3	00200099	ø 10 x 2300 lg.		Expandergummi	1	
4	00200161			Würgeklemme	1	
5	00360111	M 8 x 25	933	6 kt.- Schraube	4	
6	00370104	A 8,4	125	Scheibe	4	
7	24040107	ø 12 x 1.5 x 10		Rohr	4	
8	00370116	R 9	440	Scheibe	4	
9	32300705			Gebläsehalter	1	
10	00360121	M 10 x 35	933	6 kt.- Schraube	3	
11	00370105	B 10,5	125	Scheibe	6	
12	00350058	M 10	985	Poly-Stop-Mutter	3	
13	32302200			Hydr. Gebläse 11 cm³ kpl.	1	
14	00360110	M 8 x 20	933	6 kt.- Schraube	2	
15	00170028	A 8	127	Federring	2	
16	00370104	A 8,4	125	Scheibe	2	
17	00190164	ø 153 - 109		Übergangsrohr	1	
18	00370104	A 8,4	125	Scheibe	4	
19	00370005	B 4.8 x 16	7981	Blechschraube	4	
20	01507800			Horsch Dosiergerät PP kpl.	1	
21	00370659	M 8 x 16 - V2A	933	6 kt.- Schraube	8	
22	00370389	A 8,4 - V2A	125	Scheibe	8	
23	00350062	M 8 - V2A	985	Poly-Stop-Mutter	8	
24	33128600	ø 110 - gebogen		Injektorschacht kpl.	1	
25	33128500	ø 110 - gebogen		Injektorschacht	1	
26	33128302			Injektorklappe	1	
27	00170112	ø 1 x 42		Zugfeder	2	
28	00360104	M 6 x 16	933	6 kt.- Schraube	2	
29	00360105	M 6 x 20	933	6 kt.- Schraube	4	
30	00350007	M 6	934	6 kt.- Mutter	4	
31	00370103	A 6,4	125	Scheibe	6	
32	00350067	M 6	985	Poly-Stop-Mutter	4	
33	00180004	PEM PUR S 355 110 x 90		Airduc-Schlauch	1	
34	00180004	PEM PUR S 355 110 x 140		Airduc-Schlauch	1	
35	00190049	ø 100 - 120		Schlauchbinder	4	
36	01550600	ø 110 - 980		Förderrohrsäule	1	
37	00360133	M 12 x 35	933	6 kt.- Schraube	2	
38	00370106	B 13	125	Scheibe	4	
39	00350059	M 12	985	Poly-Stop-Mutter	2	
40	32300701			Klemmblech	2	
41	00360110	M 8 x 20	933	6 kt.- Schraube	4	
42	00370116	R 9	440	Scheibe	4	
43	00170028	A 8	127	Federring	4	
44	32300703			Klemmleiste	1	
45	00360105	M 6 x 20	933	6 kt.- Schraube	5	
46	00370115	R 6,6	440	Scheibe	5	
47	00370103	A 6,4	125	Scheibe	5	
48	00350067	M 6	985	Poly-Stop-Mutter	5	
49	01553200	ø 140 - 20 Abgänge		Hauptverteiler kpl.	1	
50	00370458	M 8 x 20 - V2A		Zyl.- Flachkopfschraube	2	

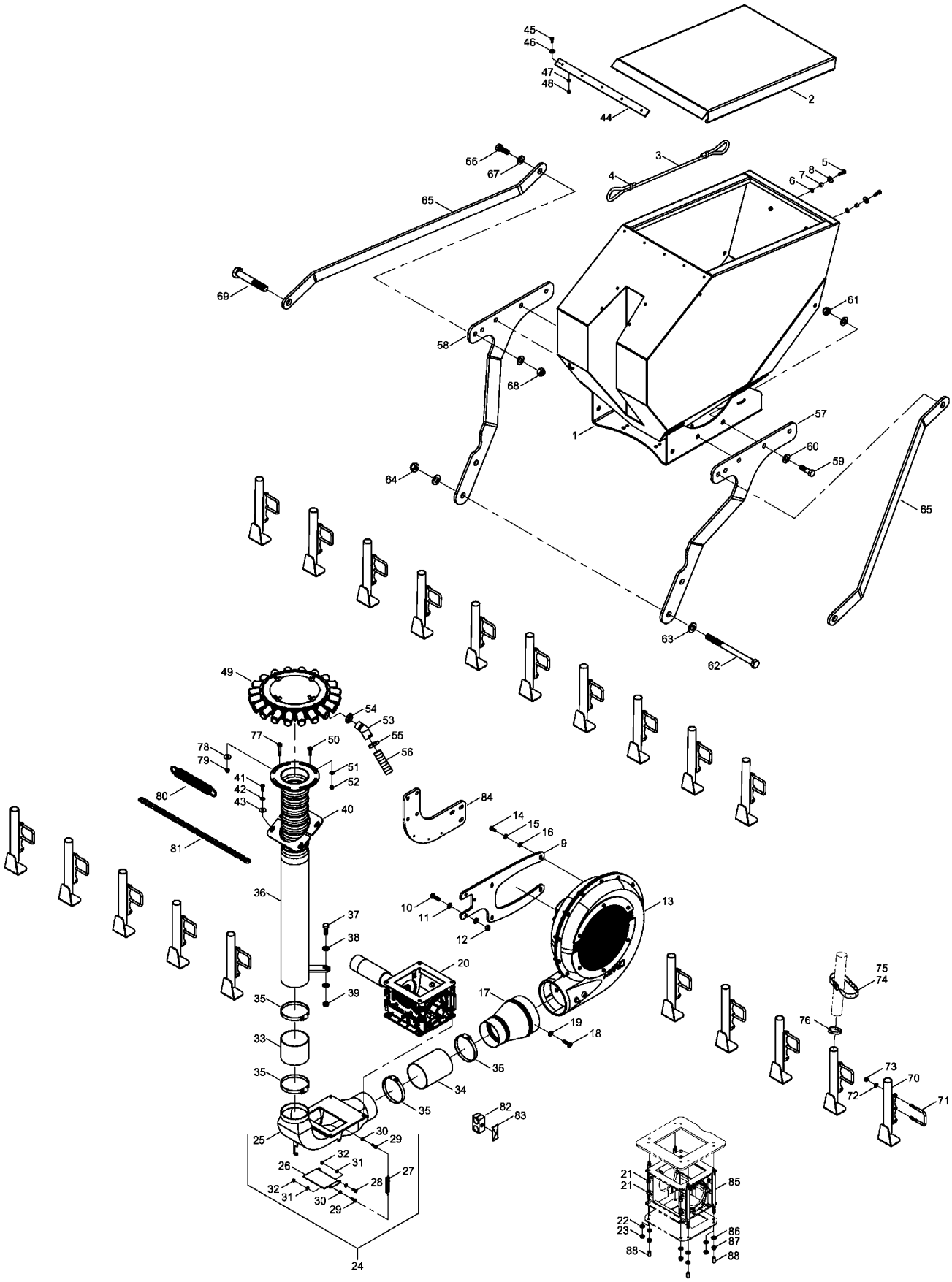

E-Mail: info@horsch.com
Internet: www.horsch.com
Telefon: +49 (0)9431 7143-0
Telefax: +49 (0)9431 41346
HORSCH Maschinen GmbH
Sitzenhof 1, DE-92421 Schwandorf

Pos.	Bestell-Nr.	Kurzbezeichnung	DIN	Bezeichnung	Menge	Bemerkung
51	00370389	A 8,4 - V2A		Scheibe	2	
52	00350062	M 8 - V2A		Poly-Stop-Mutter	2	
53	00190189			Schlauchmuffe gebogen	40	
54	00210237	ø 37 - 41 schwarz		Schlauch-Clip	40	
55	00210238	ø 40 - 45 mittelgrau		Schlauch-Clip	40	
56	00608117	48.00 - LW 30 x 40 m		Truflex-Schlauch	1	
57	23287703			Halter DuoDrill links	1	
58	23287704			Halter DuoDrill rechts	1	
59	00360251	M 16 x 55	931	6 kt.- Schraube	6	
60	00370108	B 17	125	Scheibe	12	
61	00350061	M 16	985	Poly-Stop-Mutter	6	
62	00360481	M 20 x 260	931	6 kt.- Schraube	2	
63	00370109	B 21	125	Scheibe	4	
64	00350063	M 20	985	Poly-Stop-Mutter	2	
65	23287701			Strebe	2	
66	00360150	M 16 x 45	933	6 kt.- Schraube	2	
67	00370108	B 17	125	Scheibe	4	
68	00350061	M 16	985	Poly-Stop-Mutter	2	
69	00360087	M 24 x 150	931	6 kt.- Schraube	2	
70	23266500			Säverteiler DuoDrill	20	
71	23266500			U-Bügel	20	
72	00370104	A 8,4	125	Scheibe	40	
73	00350057	M 8	985	Poly-Stop-Mutter	40	
74	00200088	360 x 20 x 2.1		Schnallriemen	5	
75	00200100	500 x 20 x 2.1		Schnallriemen	5	
76	00190043	ø 25 - 40		Schlauchbinder	5	
77	00370539	M 8 x 40 - V2A		Zyl.- Flachkopfschraube	2	
78	00370468	R 9 - V2A	440	Scheibe	2	
79	00350062	M 8	985	Poly-Stop-Mutter	2	
80	00170078	ø 5 x 240		Zugfeder	2	
81	00250032	ø 6 x 2 x 24 x 1000 lg.		Kette	2	
82	00100344	RBP 325 - DN 16		Rohrschelle	1	
83	00100345	DP B3		Deckplatte	1	
84	23277004			Halteblech Förderrohrbogen	1	
85	01507802			Montagestange	4	
86	00370389	A 8,4	125	Scheibe	4	
87	00350062	M 8	985	Poly-Stop-Mutter	4	
88	00200222	ø 8 - 19		Gewindeschutz	4	

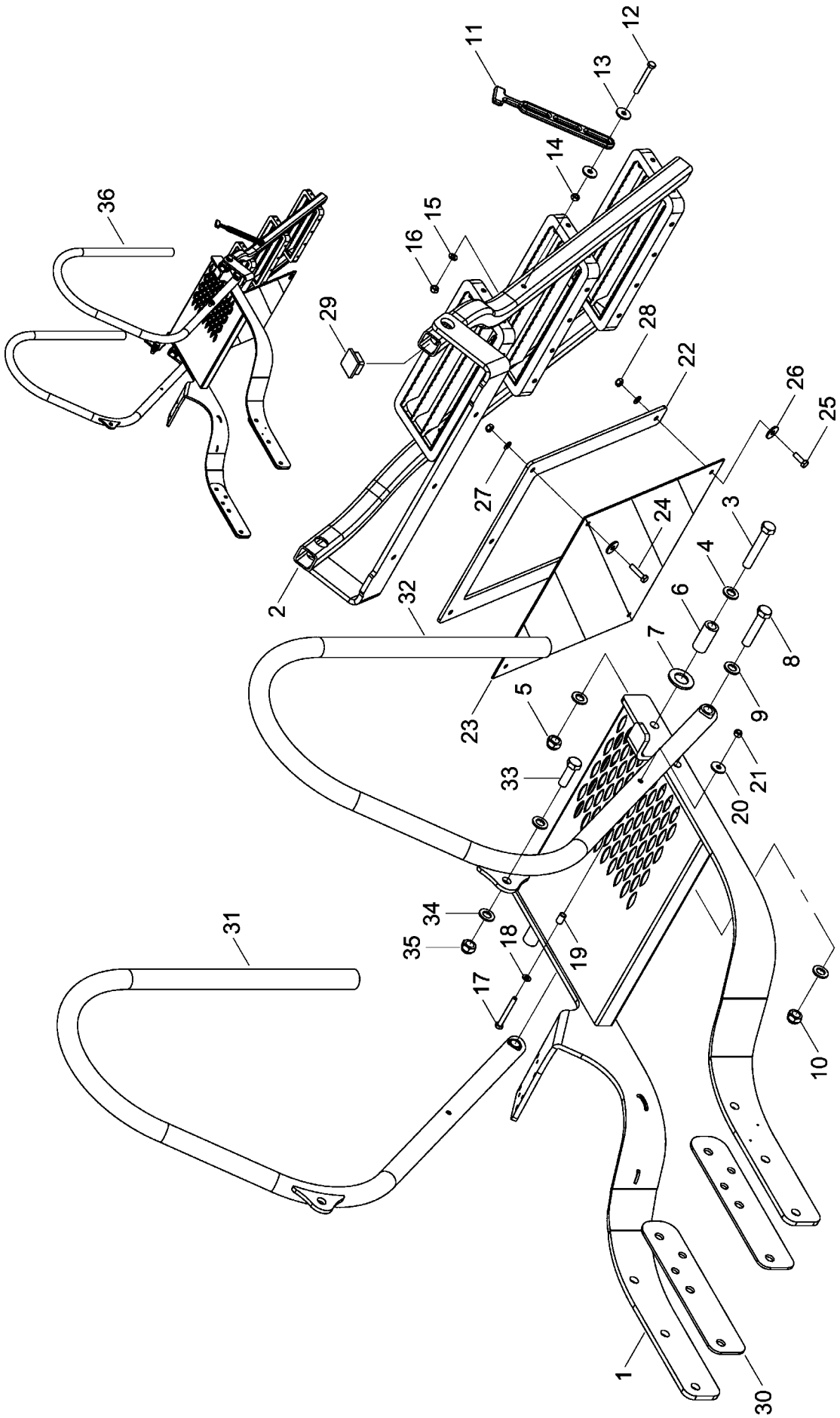

E-Mail: info@horsch.com
Internet: www.horsch.com
Telefon: +49 (0)9431 7143-0
Telefax: +49 (0)9431 41346
HORSCH Maschinen GmbH
Sitzenhof 1, DE-92421 Schwandorf

Pos.	Bestell-Nr.	Kurzbezeichnung	DIN	Bezeichnung	Menge	Bemerkung
1	28094000			Aufstieg Duodrill Oberteil	1	
2	32303900			Aufstieg Duodrill Unterteil	1	
3	00360257	M 16 x 95	931	6 kt.- Schraube	2	
4	00370108	B 17	125	Scheibe	4	
5	00350061	M 16	985	Poly-Stop-Mutter	2	
6	28092301			Abstandshülse	2	
7	00370123	B 28	125	Scheibe	2	
8	00360061	M 16 x 80	931	6 kt.- Schraube	2	
9	00370108	B 17	125	Scheibe	4	
10	00350061	M 16	985	Poly-Stop-Mutter	2	
11	00200156			Gummistroppe, verstellbar	2	
12	00360228	M 8 x 70	933	6 kt.- Schraube	2	
13	00370116	R 9	440	Scheibe	4	
14	00350008	M 8	934	6 kt.- Mutter	2	
15	00370104	A 8,4	125	Scheibe	2	
16	00350057	M 8	985	Poly-Stop-Mutter	2	
17	00360228	M 8 x 70	933	6 kt.- Schraube	2	
18	00370104	A 8,4	125	Scheibe	2	
19	31081502	ø 12 x 1.5 x 18 lg.		Hülse	2	
20	00370116	R 9	440	Scheibe	2	
21	00350057	M 8	985	Poly-Stop-Mutter	2	
22	32304003			Warntafelhalter DuoDrill	1	
23	00345109	423 x 423 mm		Warntafel	1	
24	00360215	M 8 x 35	933	6 kt.- Schraube	3	
25	00360111	M 8 x 25	933	6 kt.- Schraube	2	
26	00370116	R 9	440	Scheibe	5	
27	00370104	A 8,4	125	Scheibe	5	
28	00350057	M 8	985	Poly-Stop-Mutter	5	
29	00200058	40 x 40 x 4		Kunststoffstopfen	2	
30	32307501			Distanzblech	2	
31	28094100			Geländer DuoDrill links	1	
32	28094200			Geländer DuoDrill rechts	1	
33	00360057	M 16 x 50	931	6 kt.- Schraube	2	
34	00370108	B 17	125	Scheibe	4	
35	00350061	M 16	985	Poly-Stop-Mutter	2	
36	32304000			Aufstieg DuoDrill kpl.	1	

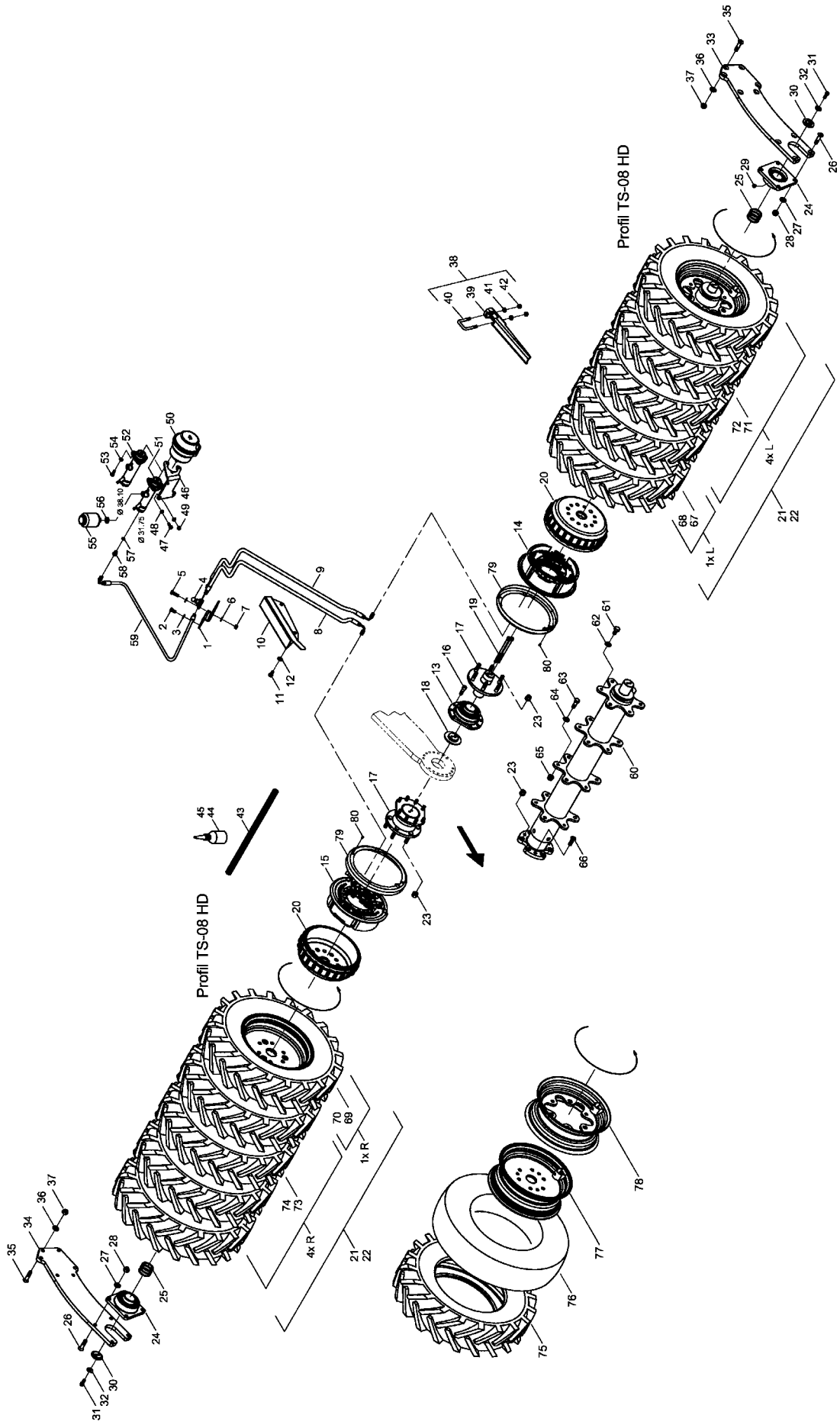

E-Mail: info@horsch.com
Internet: www.horsch.com
Telefon: +49 (0)9431 7143-0
Telefax: +49 (0)9431 41346
HORSCH Maschinen GmbH
Sitzenhof 1, DE-92421 Schwandorf

Pos.	Bestell-Nr.	Kurzbezeichnung	DIN	Bezeichnung	Menge	Bemerkung
1	23467311			Halter Bremsverteiler	1	
2	00360109	M 8 x 16	933	6 kt.- Schraube	2	
3	00370104	A 8,4	125	Scheibe	2	
4	00190279	3 x M10 x 1		Bremsverteiler	1	
5	00360111	M 8 x 25	933	6 kt.- Schraube	1	
6	00370104	A 8,4	125	Scheibe	2	
7	00350057	M 8	985	Poly-Stop-Mutter	1	
8	00190311	M 10 x 1 - 1200 lg. - 1 x 90°		Bremsschlauch	1	
9	00190312	M 10 x 1 - 1200 lg. - 2 x 90°		Bremsschlauch	1	
10	23287017			Schutzblech	1	
11	00360109	M 8 x 16	933	6 kt.- Schraube	4	
12	00370104	A 8,4	125	Scheibe	4	
13	96080209	UCFE 212 - ø 60		Flanschlager	2	
14	23288000			Servo Bremse links kpl.	1	
15	23288100			Servo Bremse rechts kpl.	1	
16	00370542	M 14 x 45 - 10.9	912	Zyl.- Schraube	16	
17	23289800			Zwischenflansch	1	
18	23287004			Lagerdeckel Bremse	2	
19	00370579	M 12 x 200	912	Zyl.- Schraube	4	
20	23287002			Bremstrommel	2	
21	23788000			Packerwelle Mitte Luft gefüllt kpl.	2	
22	23788100			Packerwelle Mitte PU gefüllt kpl.	2	
23	00370055	M 16 x 1.5		Kugelbundmutter	12	
24	00240165	UCFE 212 - ø 60		Flanschlager	2	
25	00230081	ø 60 x 70 x 2		Paßscheibe	8	
26	00370411	M 16 x 60 - 10.9	7991	Senkkopfschraube	8	
27	00370108	B 17	125	Scheibe	8	
28	00350061	M 16	985	Poly-Stop-Mutter	8	
29	00370096	H 2 - R 1/8" - 45°		Schmiernippel	2	
30	23480203	ø 60		Lagerstummeldeckel gesenkt	2	
31	00370297	M 12 x 30 - 12.9	912	Zyl.- Schraube	4	
32	00170031	A 12	127	Federring	4	
33	23480201			Lagerflanschplatte links	1	
34	23480202			Lagerflanschplatte rechts	1	
35	00370411	M 16 x 60 - 10.9	7991	Senkkopfschraube	8	
36	00370108	B 17	125	Scheibe	8	
37	00350061	M 16	985	Poly-Stop-Mutter	8	
38	31124500			Rechenstab kpl.	8	
39	23470702			Rechenstab	8	
40	23410901	52 x 88 - M 12 x 33		U-Bügel	8	
41	00370106	B 13	125	Scheibe	16	
42	00350059	M 12	985	Poly-Stop-Mutter	16	
43	00180065	ø 24 x 2000 lg.		Kunststoffwendel	1	
44	00390127	DOT 4 - 1.5 Ltr.		Bremsflüssigkeit	1	
45	00390169	Gleitmo 160 - 1 kg		Kupferpaste	1	
46	23469401			Halter Hauptbremszylinder	1	
47	00360120	M 10 x 30	933	6 kt.- Schraube	3	
48	00370105	B 10,5	125	Scheibe	6	
49	00350058	M 10	985	Poly-Stop-Mutter	3	
50	00190335	Typ 14 x 75		Bremszylinder	1	

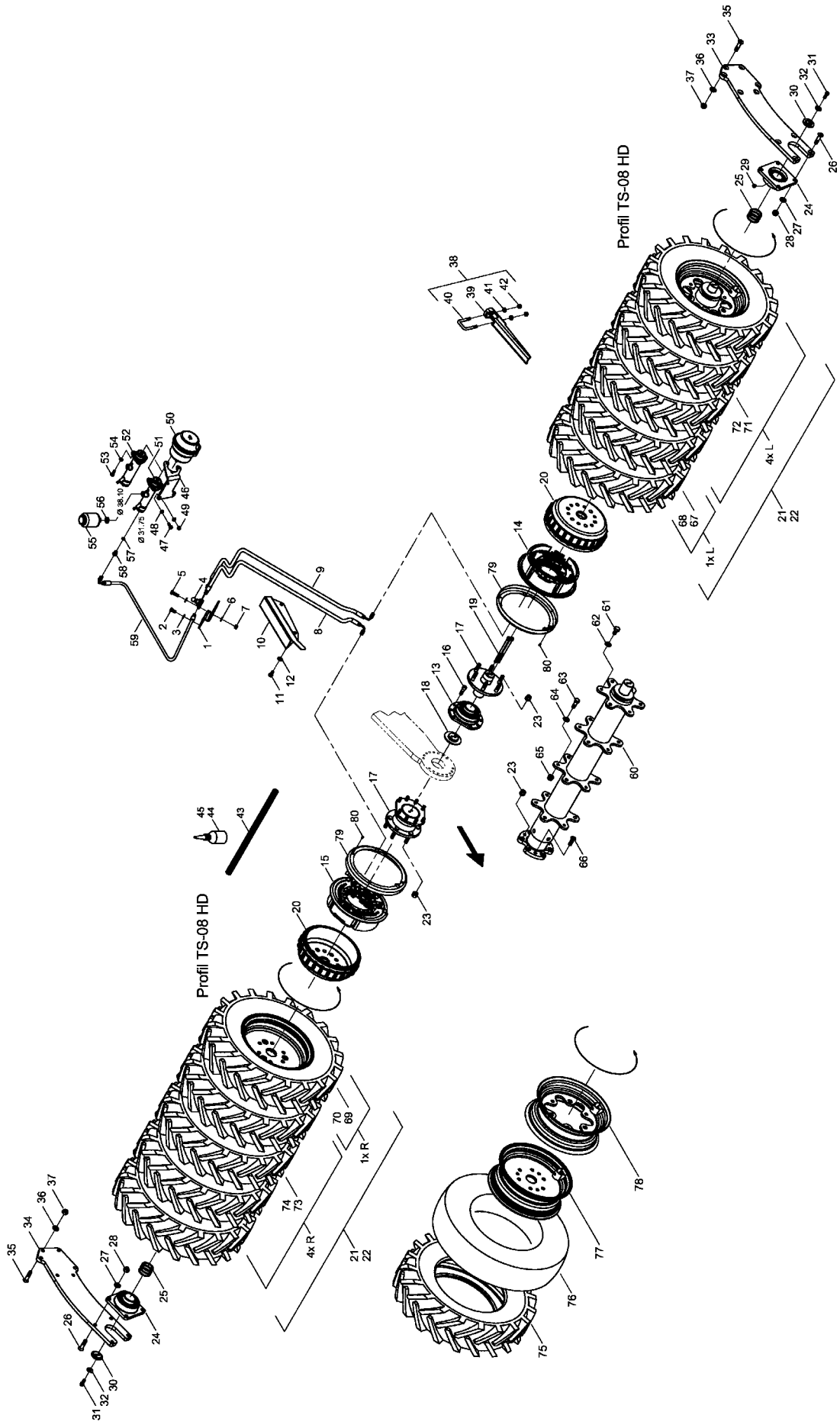

E-Mail: info@horsch.com
Internet: www.horsch.com
Telefon: +49 (0)9431 7143-0
Telefax: +49 (0)9431 41346
HORSCH Maschinen GmbH
Sitzenhof 1, DE-92421 Schwandorf

Pos.	Bestell-Nr.	Kurzbezeichnung	DIN	Bezeichnung	Menge	Bemerkung
51	00190337	ø 31,75 - 3 Lo.		Hauptbremszylinder	1	
52	00190339	ø 38,10 - 3 Lo.		Hauptbremszylinder	1	
53	00360120	M 10 x 30	933	6 kt.- Schraube	2	
54	00370105	B 10,5	125	Scheibe	2	
55	00190274			Bremsflüssigkeitsbehälter	1	
56	00260082	A 22 x 27	7603	Kupferdichtring	1	
57	00260083	A 14 x 18 x 1.5	7603	Kupferdichtring	1	
58	00190280	M 14 x 1.5 - M 10 x 1		Schraubstutzen	1	
59	00190284	M 10 x 1 - 800 lg. - 1 x 90°		Bremsschlauch	1	
60	23296300			Packerrohr Mitte	2	
61	00360148	M 16 x 30	933	6 kt.- Schraube	24	
62	00370307	ø 16.5		Limes-Ring	24	
63	00360179	M 16 x 1.5 x 50 - 10.9	960	6 kt.- Schraube	24	
64	00370567	B 17 - HK 300 HV	125	Scheibe	24	
65	00310018	M 16 x 1.5		Bundmutter	24	
66	00370578	M 16 x 1.5 x 30	7991	Senkkopfschraube	6	
67	00330314	7.50 x 16 - TS08 HD Profil		Rad Sonderfelge kpl. Luft gefüllt links	1	
68	00330322	7.50 x 16 - TS08 HD Profil		Rad Sonderfelge kpl. PU gefüllt links	1	
69	00330314	7.50 x 16 - TS08 HD Profil		Rad Sonderfelge kpl. Luft gefüllt rechts	1	
70	00330322	7.50 x 16 - TS08 HD Profil		Rad Sonderfelge kpl. PU gefüllt rechts	1	
71	00330315	7.50 x 16 - TS08 HD Profil		Rad Sternfelge kpl. Luft gefüllt links	4	
72	00330324	7.50 x 16 - TS08 HD Profil		Rad Sternfelge kpl. PU gefüllt links	4	
73	00330315	7.50 x 16 - TS08 HD Profil		Rad Sternfelge kpl. Luft gefüllt rechts	4	
74	00330324	7.50 x 16 - TS08 HD Profil		Rad Sternfelge kpl. PU gefüllt rechts	4	
75	00330302	7.50 x 16 - TS08 HD Profil		Reifen	10	
76	00330235			Schlauch	10	
77	23296200	7.50 - 16 Sonderfelge		Felge	2	
78	00330279	7.50 - 16 II Stern		Felge	8	
79	23288020			Schutzschild Bremse	2	
80	00370014	M 5 x 10		Senkkopfschraube m. Schlitz	8	

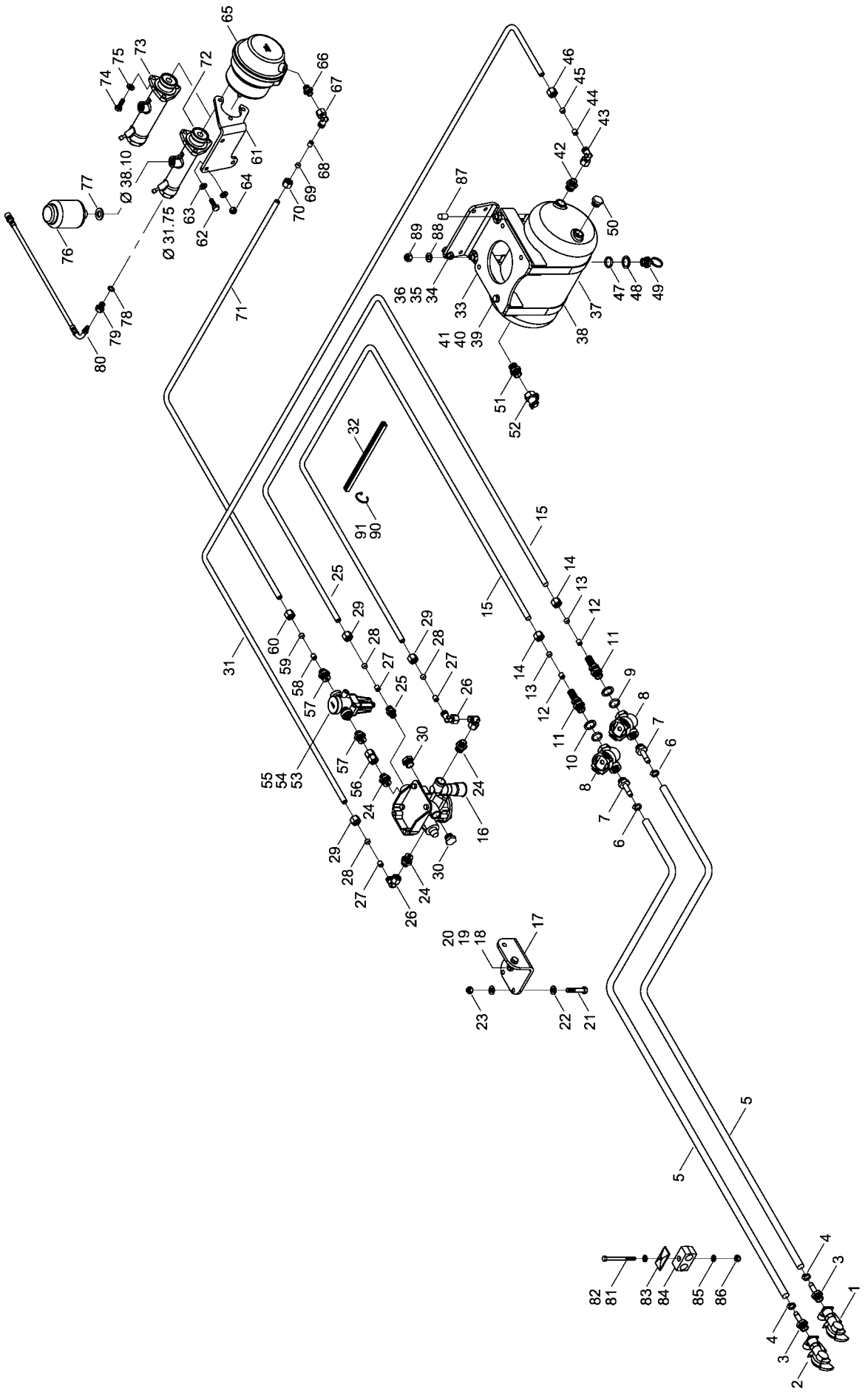

E-Mail: info@horsch.com
Internet: www.horsch.com
Telefon: +49 (0)9431 7143-0
Telefax: +49 (0)9431 41346
HORSCH Maschinen GmbH
Sitzenhof 1, DE-92421 Schwandorf

Pos.	Bestell-Nr.	Kurzbezeichnung	DIN	Bezeichnung	Menge	Bemerkung
1	00190241	M 22 x 1.5 - gelb		Kupplungskopf	1	
2	00190240	M 22 x 1.5 - rot		Kupplungskopf	1	
3	00190239	M 22 x 1.5 - ø 11 x 3.5		Schlauchstutzen	2	
4	00190184	ø 8 x 5		Schlauchschelle	2	
5	00190177	ø 11 x 3.5 x 7,5 m		Bremsschlauch	2	
6	00190184	ø 8 x 5		Schlauchschelle	2	
7	00190239	M 22 x 1.5 - ø 11 x 3.5		Schlauchstutzen	2	
8	00190239	M 22 x 1.5 - ø 11 x 3.5		Schlauchstutzen	2	
9	00190095			O-Ring	2	
10	00190090			Druckring	2	
11	00190195	SV 12 - M 22 x 1.5		Schottverschraubung	2	
12	00190198	ø 12 x 1.5		Einsteckhülse	2	
13	00110259	12 L		Schneidring	2	
14	00110244	12 L		Überwurfmutter	2	
15	00190147	ø 12 x 1.5 x 2 m		Kunststoffschlauch	2	
16	00190293			Anhänger-Bremsventil	1	
17	23467310			Halteblech für Bremsventil	1	
18	00360121	M 10 x 35	931	6 kt.- Schraube	2	
19	00370105	B 10,5	125	Scheibe	4	
20	00350058	M 10	985	Poly-Stop-Mutter	2	
21	00360023	M 10 x 55	931	6 kt.- Schraube	2	
22	00370105	B 10,5	125	Scheibe	4	
23	00350058	M 10	985	Poly-Stop-Mutter	2	
24	00100399	GE 12 PL - M 22 x 1.5 - ED		Gerade Verschraubung	3	
25	00100400	GE 12 PL - M 16 x 1.5 - ED		Gerade Verschraubung	1	
26	00100055	EVW 12 L		Einstellbare W-Verschraubung	3	
27	00190198	ø 12 x 1.5		Einsteckhülse	3	
28	00110259	12 L		Schneidring	3	
29	00110244	12 L		Überwurfmutter	3	
30	00190301	M 22 x 1.5 Pne. O-Ring		Verschlußschraube	2	
31	00190147	ø 12 x 1.5 x 3 m		Kunststoffschlauch	1	
32	00200049	100 mm		Kantenschutz-Profil	1	
33	23467308			Halteblech f. Luftbehäter	1	
34	00360120	M 10 x 30	933	6 kt.- Schraube	4	
35	00370105	B 10,5	125	Scheibe	8	
36	00350058	M 10	985	Poly-Stop-Mutter	4	
37	00190271	10 Liter		Luftbehälter	1	
38	00190228			Spannband	2	
39	00360120	M 10 x 30	933	6 kt.- Schraube	4	
40	00370105	B 10,5	125	Scheibe	8	
41	00350058	M 10	985	Poly-Stop-Mutter	4	
42	00100399	GE 12 PL - M 22 x 1.5 - ED		Gerade Verschraubung	1	
43	00100055	EVW 12 L		Einstellbare W-Verschraubung	1	
44	00190198	ø 12 x 1.5		Einsteckhülse	1	
45	00110259	12 L		Schneidring	1	
46	00110244	12 L		Überwurfmutter	1	
47	00190095			O-Ring	1	
48	00190090			Druckring	1	
49	00190087	M 22 x 1.5		Entwässerungsventil	1	
50	00190301	M 22 x 1.5 Pne. O-Ring		Verschlußschraube	1	

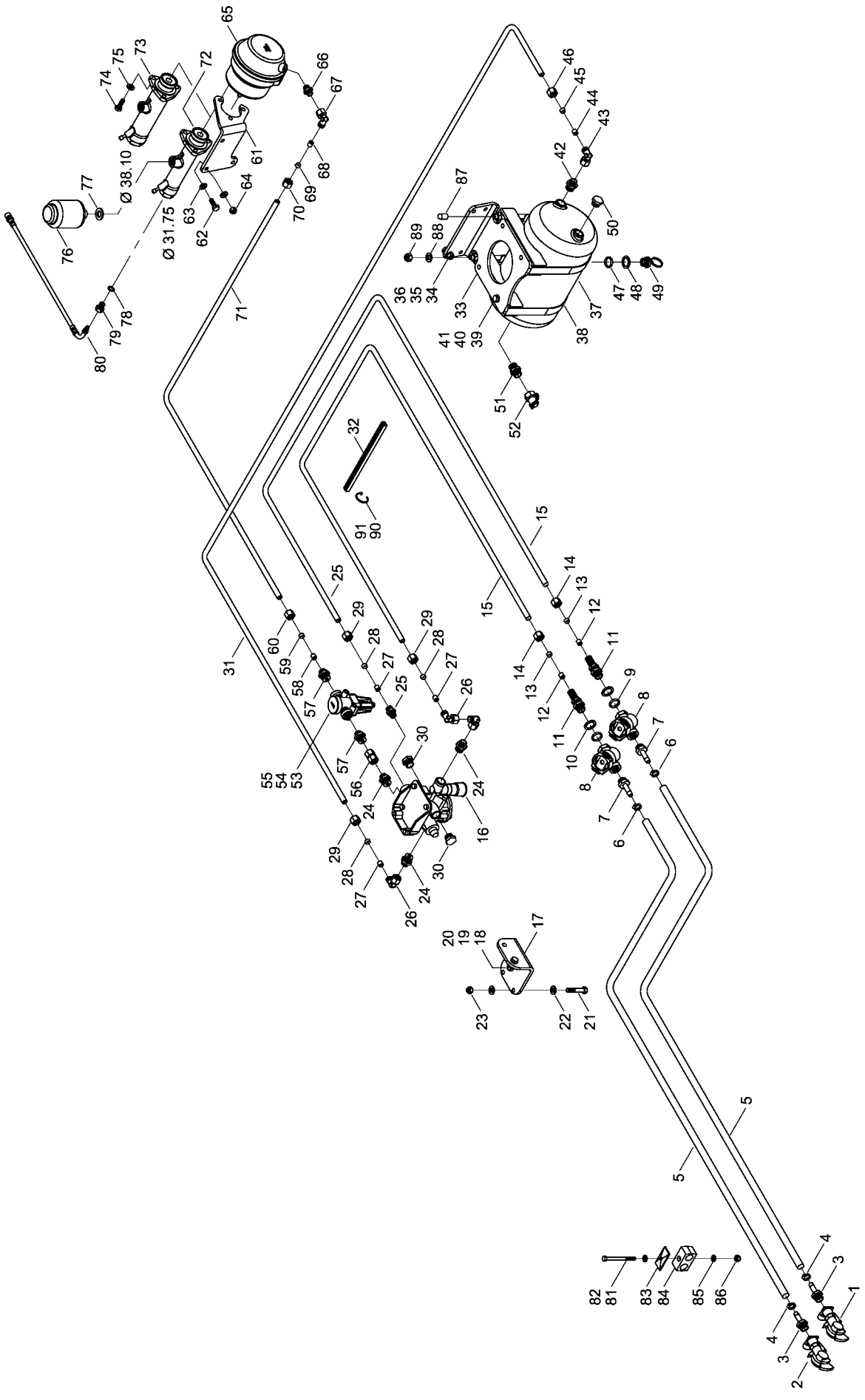

E-Mail: info@horsch.com
Internet: www.horsch.com
Telefon: +49 (0)9431 7143-0
Telefax: +49 (0)9431 41346
HORSCH Maschinen GmbH
Sitzenhof 1, DE-92421 Schwandorf

Pos.	Bestell-Nr.	Kurzbezeichnung	DIN	Bezeichnung	Menge	Bemerkung
51	00100401	GE 15 PL - M 22 x 1.5 - ED		Gerade Verschraubung	1	
52	00190243	M 22 x 1.5 IG		Prüfanschluß	1	
53	00190342	5.0 bar - Pronto 3 DC		Druckbegrenzungsventil	1	
54	00190341	6.5 bar - Pronto 4 DC		Druckbegrenzungsventil	1	
55	00190343	7.0 bar - Pronto 6 DC		Druckbegrenzungsventil	1	
56	00100342	GZ 12 L		Gerade Verschraubung	1	
57	00100399	GE 12 PL - M 22 x 1.5 - ED		Gerade Verschraubung	2	
58	00190198	ø 12 x 1.5		Einsteckhülse	1	
59	00110259	12 L		Schneidring	1	
60	00110244	12 L		Überwurfmutter	1	
61	23469401			Halter Hauptbremszylinder	1	
62	00360120	M 10 x 30	933	6 kt.- Schraube	3	
63	00370105	B 10,5	125	Scheibe	6	
64	00350058	M 10	985	Poly-Stop-Mutter	3	
65	00190335	Typ 14 x 75		Bremszylinder	1	
66	00100400	GE 12 PL - M 16 x 1.5 - ED		Gerade Verschraubung	1	
67	00100055	EVW 12 L		Einstellbare W-Verschraubung	1	
68	00190198	ø 12 x 1.5		Einsteckhülse	1	
69	00110259	12 L		Schneidring	1	
70	00110244	12 L		Überwurfmutter	1	
71	00190147	ø 12 x 1.5 x 5 m		Kunststoffschlauch	1	
72	00190337	ø 31,75 - 3 Lo.		Hauptbremszylinder	1	
73	00190339	ø 38,10 - 3 Lo.		Hauptbremszylinder	1	
74	00360120	M 10 x 30	933	6 kt.- Schraube	2	
75	00370105	B 10,5	125	Scheibe	2	
76	00190274			Bremsflüssigkeitsbehälter	1	
77	00260082	A 22 x 27	7603	Kupferdichtring	1	
78	00260083	A 14 x 18 x 1.5	7603	Kupferdichtring	1	
79	00190280	M 14 x 1.5 - M 10 x 1		Schraubstutzen	1	
80	00190284	M 10x1 - 800 lg. - 1x90°		Bremsschlauch	1	
81	00360233	M 8 x 110	931	6 kt.- Schraube	1	
82	00360295	M 8 x 150	931	6 kt.- Schraube	1	
83	00100345	DP-B3		Deckplatte für Rohrschelle	1	
84	00100363	RBP-322		Rohrschelle	1	
85	00370104	A 8,4	125	Scheibe	2	
86	00350057	M 8	985	Poly-Stop-Mutter	1	
87	00200162	ø 12 x 40		Gewindeschutz	2	
88	00370106	B 13	125	Scheibe	2	
89	00350059	M 12	985	Poly-Stop-Mutter	2	
90	00190017	T 150 - R 363 x 7.8		Kabelbinder	5	
91	00190013	T 30 - L 200 x 3.6		Kabelbinder	15	

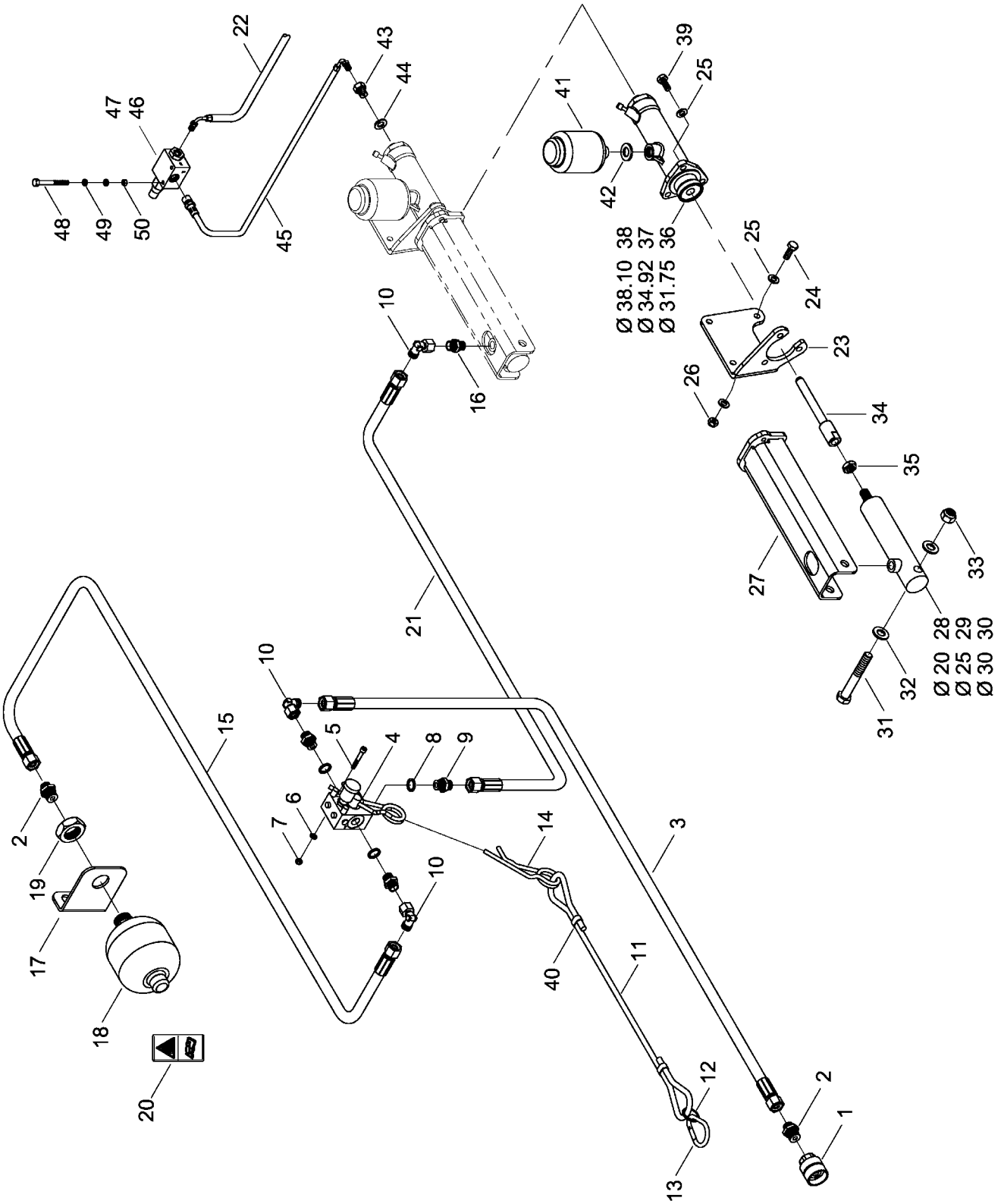

E-Mail: info@horsch.com
Internet: www.horsch.com
Telefon: +49 (0)9431 7143-0
Telefax: +49 (0)9431 41346
HORSCH Maschinen GmbH
Sitzenhof 1, DE-92421 Schwandorf

Pos.	Bestell-Nr.	Kurzbezeichnung	DIN	Bezeichnung	Menge	Bemerkung
1	00110811	IGF 08 - G 1/2"		Hyd.- Kupplung	1	
2	00100313	GE 12 PL - R 1/2 - ED"		Gerade Verschraubung	2	
3	00120627	2SC DN 8 A05-A05 1600 lg.		Hyd.- Schlauch	1	
4	00110850			Ventil - Notbremse	1	
5	00370185	M 6 x 55	912	Zyl.- Schraube	2	
6	00370103	A 6,4	125	Scheibe	2	
7	00350067	M 6	985	Poly-Stop-Mutter	2	
8	00260062	A 18 x 24	7603	Kupferdichtring	1	
9	00100090	GE 12 L - M 18 x 1.5		Gerade Verschraubung	3	
10	00100055	EVW 12 L		Einstellbare W-Verschraubung	3	
11	00160010	1500 lg.		Abreißleine	1	
12	00260059	ø 30		Schlüsselring	1	
13	00140029	100 x 10		Karabinerhaken	1	
14	00110893			Federstecker	1	
15	00120653	2SC DN 8 A05-A05 4500 lg.		Hyd.- Schlauch	1	
16	10312	GE 12 PL - R 3/8" - ED		Gerade Verschraubung	1	
17	23469502			Halter Druckspeicher	1	
18	00110122	0.75 Ltr. - 70 bar		Druckspeicher	1	
19	00350044	M 33 x 1.5	439	6 kt.- Mutter	1	
20	00380252			Sicherheitshinweis	1	
21	00120693	2SC DN 8 A05-A05 7000 lg.		Hyd.- Schlauch	1	
22	00190311	M 10 x 1 - 1 x 90° 1200 lg,		Bremsschlauch	1	
23	23469401			Halter Hauptbremszylinder	1	
24	00360120	M 10 x 30	933	6 kt.- Schraube	3	
25	00370105	B 10,5	125	Scheibe	9	
26	00350058	M 10	985	Poly-Stop-Mutter	3	
27	23299200			Zylinderführung	1	
28	00130678	ø 20 mm		Bremszylinder	1	
29	00130679	ø 25 mm		Bremszylinder	1	
30	00130680	ø 30 mm		Bremszylinder	1	
31	00360064	M 16 x 110	931	6 kt.- Schraube	1	
32	00370108	B 17	125	Scheibe	2	
33	00350061	M 16	985	Poly-Stop-Mutter	1	
34	23469504			Stößel	1	
35	00350089	M 16 x 1.5	439	6 kt.- Mutter	1	
36	00190337	ø 31,75 - 3 Lo.		Hauptbremszylinder	1	
37	00190338	ø 34,92 - 3 Lo.		Hauptbremszylinder	1	
38	00190339	ø 38,10 - 3 Lo.		Hauptbremszylinder	1	
39	00360121	M 10 x 35	933	6 kt.- Schraube	3	
40	00402033	ø 5 mm		Alu Preßlinge	2	
41	00190274	0.35 Ltr.		Bremsflüssigkeitsbehälter	1	
42	00260082	A 22 x 27	7603	Kupferdichtring	1	
43	00190280	M 14 x 1.5 - M 10 x 1		Schraubstutzen	1	
44	00260083	A 14 x 18 x 1.5	7603	Kupferdichtring	1	
45	00190313	M 10 x 1 - 1x90° 410 lg.		Bremsschlauch	1	
46	00190303	50 bar		Druckbegrenzungsventil	1	
47	00190304	70 bar		Druckbegrenzungsventil	1	
48	00360003	M 6 x 50	931	6 kt.- Schraube	2	
49	00370103	A 6,4	125	Scheibe	4	
50	00350067	M 6	985	Poly-Stop-Mutter	2	

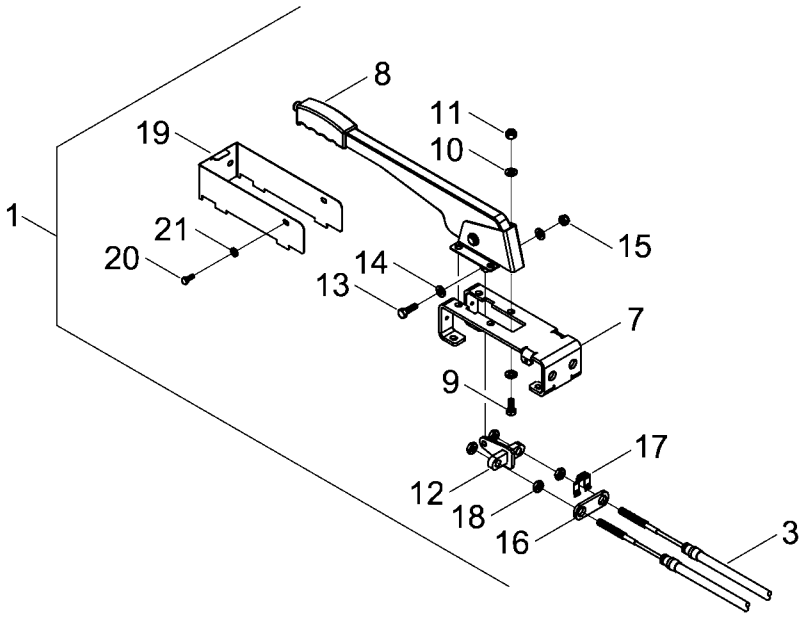

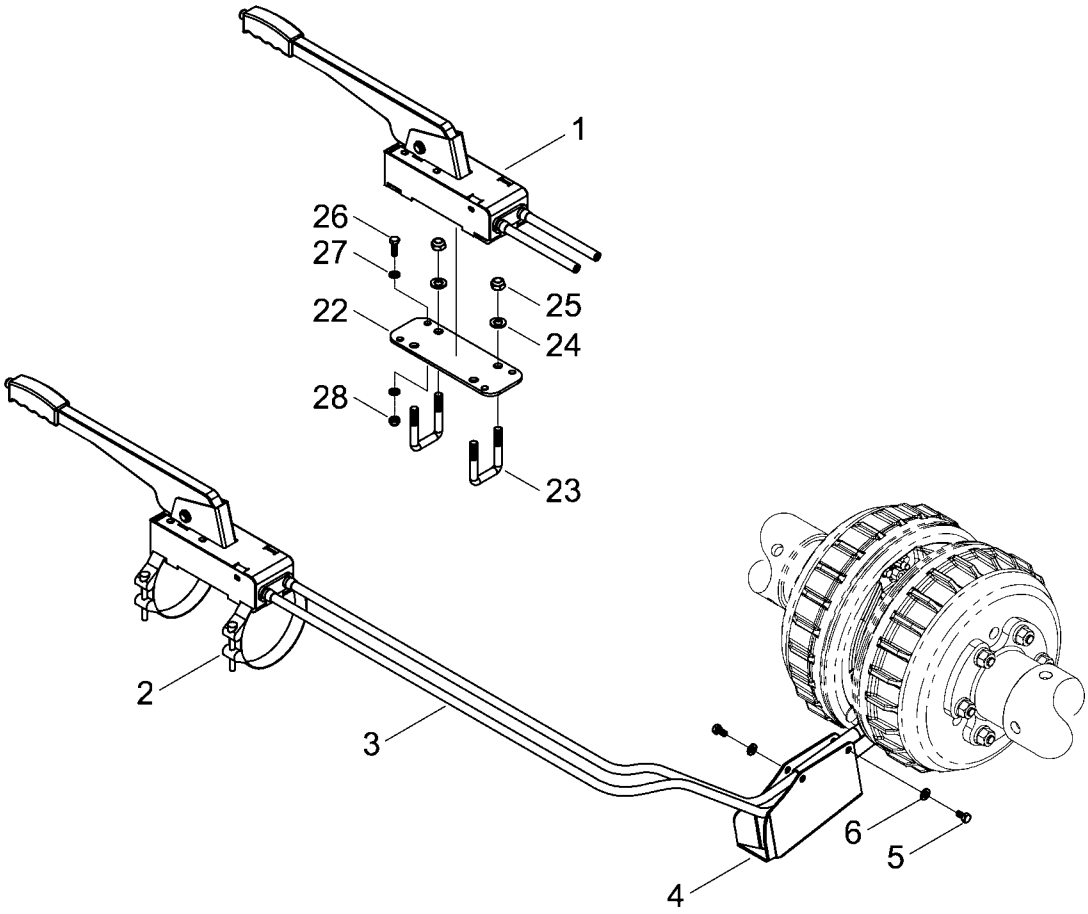

E-Mail: info@horsch.com
Internet: www.horsch.com
Telefon: +49 (0)9431 7143-0
Telefax: +49 (0)9431 41346
HORSCH Maschinen GmbH
Sitzenhof 1, DE-92421 Schwandorf

Pos.	Bestell-Nr.	Kurzbezeichnung	DIN	Bezeichnung	Menge	Bemerkung
1	23786700			Handbremseinheit kpl.	1	
2	00190285	ø 140 - 148		Mikalor-Schelle	2	
3	00160062			Bowdenzug Handbremse	2	
4	23287015			Schutzblech	1	
5	00360109	M 8 x 16	931	6 kt.- Schraube	4	
6	00370104	A 8,4	125	Scheibe	4	
7	23287010			Halteblech	1	
8	00110847			Handbremshebel	1	
9	00360110	M 8 x 20	933	6 kt.- Schraube	4	
10	00370104	A 8,4	125	Scheibe	8	
11	00350057	M 8	985	Poly-Stop-Mutter	4	
12	23787000			Halter für Bowdenzug	1	
13	00360111	M 8 x 25	933	6 kt.- Schraube	1	
14	00370104	A 8,4	125	Scheibe	2	
15	00350057	M 8	985	Poly-Stop-Mutter	1	
16	23287014			Distanzblech	1	
17	00190282			Halteclip	1	
18	00350009	M 10	934	6 kt.- Mutter	4	
19	23287011			Schutzblech	1	
20	00360449	M 6 x 8	933	6 kt.- Schraube	4	
21	00370103	A 6,4	125	Scheibe	4	
22	23278701			Gegenblech	1	
23	00370046	41 x 70 - M 12 x 40		U-Bügel	2	
24	00370106	B 13	125	Scheibe	4	
25	00350059	M 12	985	Poly-Stop-Mutter	4	
26	00360111	M 8 x 25	933	6 kt.- Schraube	4	
27	00370104	A 8,4	125	Scheibe	8	
28	00350057	M 8	985	Poly-Stop-Mutter	4	

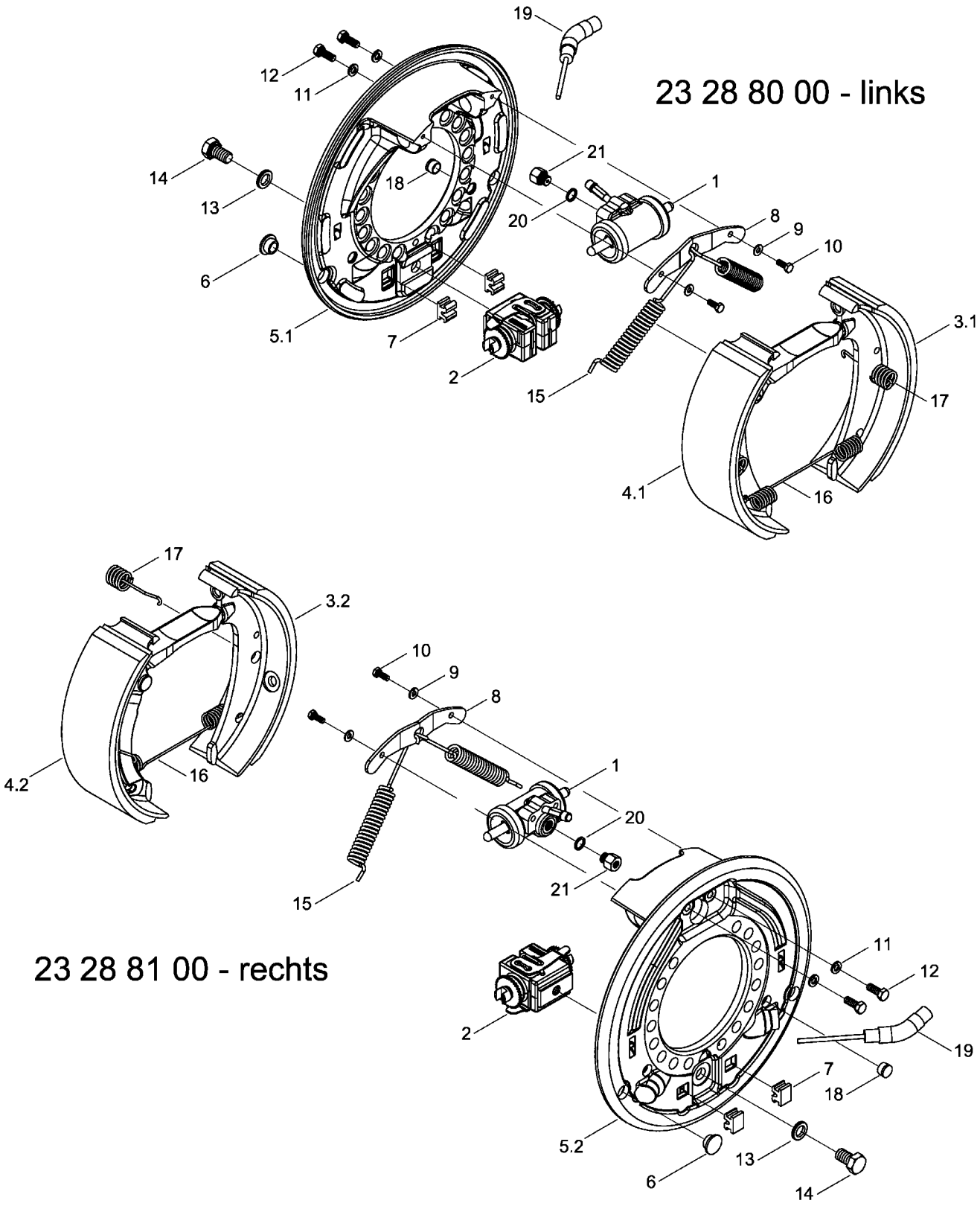

E-Mail: info@horsch.com
Internet: www.horsch.com
Telefon: +49 (0)9431 7143-0
Telefax: +49 (0)9431 41346
HORSCH Maschinen GmbH
Sitzenhof 1, DE-92421 Schwandorf

Pos.	Bestell-Nr.	Kurzbezeichnung	DIN	Bezeichnung	Menge	Bemerkung
1	23288001			Bremszylinder	2	
2	23288002			Automatische Nachstellung	2	
3.1	23288003			Bremsbacke I li. kpl.	1	
3.2	23288103			Bremsbacke I re. kpl.	1	
4.1	23288004			Bremsbacke II li. kpl.	1	
4.2	23288104			Bremsbacke II re. kpl.	1	
5.1	23288005			Bremsträger li.	1	
5.2	23288105			Bremsträger re.	1	
6	23288006	ø 18.5		Verschlußstopfen	4	
7	23288007			Profilstopfen	4	
8	23288008			Niederhalterung	2	
9	00170027	A 6	127	Federring	4	
10	00360104	M 6 x 16	933	6 kt.- Schraube	4	
11	00170028	A 8	127	Federring	4	
12	00360618	M 8 x 22	933	6 kt.- Schraube	4	
13	23288013	ø 14.5		Sicherungsscheibe	2	
14	00360141	M 14 x 25	933	6 kt.- Schraube	2	
15	23288015	ø 3.6 x 18.4 x 136.5		Zugfeder	4	
16	23288016	ø 2.5 x 18 x 160		Zugfeder	2	
17	23288017	ø 2.8		Druckfeder	4	
18	23288018			Verschlußstopfen	4	
19	23288019			Seilzugadapter	2	
20	00260075	A 12 x 16	7603	Kupferdichtring	2	
21	23288022	M 12 x 1 - M 10 x 1		Schraubstutzen	2	

1 2 3 4 5 6

7 8 9 10 11 12

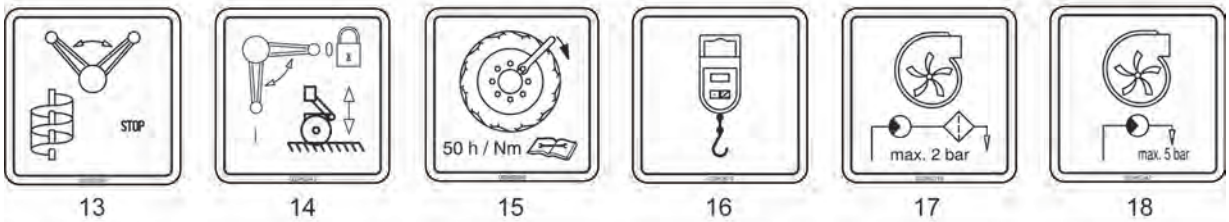

13 14 15 16 17 18

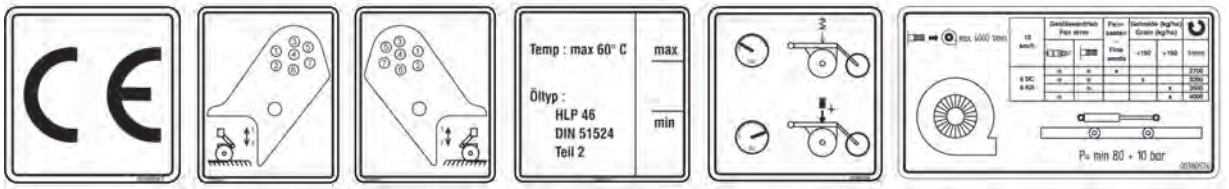

19 20 21 22 23 24

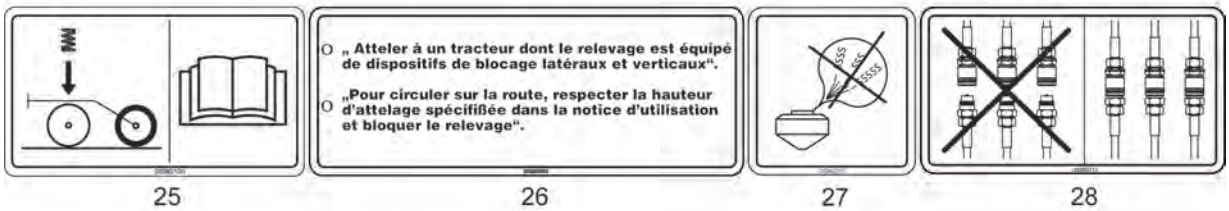

25 26 27 28

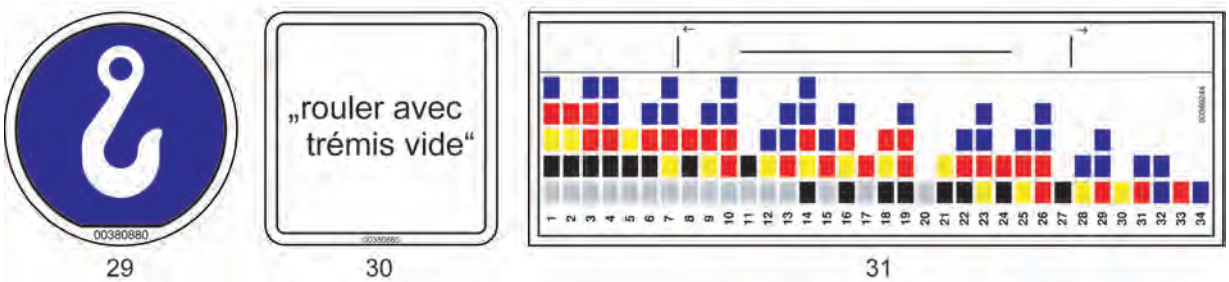

29 30 31

E-Mail: info@horsch.com
Internet: www.horsch.com
Telefon: +49 (0)9431 7143-0
Telefax: +49 (0)9431 41346
HORSCH Maschinen GmbH
Sitzenhof 1, DE-92421 Schwandorf

Pos.	Bestell-Nr.	Kurzbezeichnung	DIN	Bezeichnung	Menge	Bemerkung
1	00380054			Sicherheitsaufkleber	-	
2	00380294			Sicherheitsaufkleber	-	
3	00380055			Sicherheitsaufkleber	-	
4	00380299			Sicherheitsaufkleber	-	
5	00380953			Sicherheitsaufkleber	-	
6	00380896			Sicherheitsaufkleber	-	
7	00380134			Sicherheitsaufkleber	-	
8	00380133			Sicherheitsaufkleber	-	
9	00380135			Sicherheitsaufkleber	-	
10	00380894			Sicherheitsaufkleber	-	
11	00380163			Sicherheitsaufkleber	-	
12	00380252			Sicherheitsaufkleber	-	
13	00380399			Bedienungshinweis	-	
14	00380943			Bedienungshinweis	-	
15	00380359			Bedienungshinweis	-	
16	00380879			Bedienungshinweis	-	
17	00380319			Bedienungshinweis	-	
18	00380242			Bedienungshinweis	-	
19	00380067			CE-Kennzeichen	-	
20	00380942			Bedienungshinweis	-	
21	00380941			Bedienungshinweis	-	
22	00380093			Bedienungshinweis	-	
23	00380354			Bedienungshinweis	-	
24	00380576			Bedienungshinweis	-	
25	00380100			Bedienungshinweis	-	
26	00380900			Bedienungshinweis	-	
27	00380210			Bedienungshinweis	-	
28	00380212			Bedienungshinweis	-	
29	00380880			Bedienungshinweis	-	
30	00380885			Bedienungshinweis	-	
31	00380244			Bedienungshinweis	-	

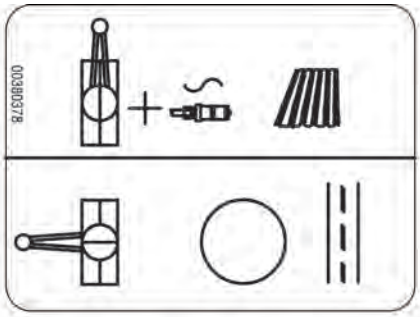

1

HORSCH

2 , 3

Pronto 6 DC

4

6 , 7

DuoDrill

5

E-Mail: info@horsch.com
Internet: www.horsch.com
Telefon: +49 (0)9431 7143-0
Telefax: +49 (0)9431 41346
HORSCH Maschinen GmbH
Sitzenhof 1, DE-92421 Schwandorf

Pos.	Bestell-Nr.	Kurzbezeichnung	DIN	Bezeichnung	Menge	Bemerkung
1	00380378			Bedienungshinweis	-	
2	00380177	H = 94 mm		Aufkl. " HORSCH"	-	
3	00380175	H = 46 mm		Aufkl. " HORSCH"	-	
4	00380462			Aufkl. " Pronto 6 DC"	-	
5	00381057			Aufkl. " DuoDrill"	-	
6	00384000	94 x 5000 mm		Bandverlauf "Pronto 6 DC"	-	
7	00383098	46 x 3000 mm		Bandverlauf "DuoDrill"	-	

00011014,Niveau-Anzeige 109
00019041,Ø 6 x M 5,Gerade Steckverschraubung 153
00100037,EVL 12 L,Einstellbare L-Verschraubung 9
00100038,EVL 18 L,Einstellbare L-Verschraubung 99
00100045,EVT 12 L,Einstellbare T-Verschraubung 85
00100055,EVW 12 L,Einstellbare L-Verschraubung 99
00100055,EVW 12 L,Einstellbare W-Verschraubung 9
00100056,EVW 15 L,Einstellbare W-Verschraubung 91
00100057,EVW 18 L,Einstellbare W-Verschraubung 99
00100059,EVW 28 L,Einstellbare W-Verschraubung 105
00100067,G 12 L,Gerader Stutzen 7
00100068,G 15 L,Gerader Stutzen 7
00100069,G 18 L,Gerader Stutzen 7
00100073,G 28 L,Gerader Stutzen 7
00100088,GE 12 L - 3/4" -16 UNF,Gerade Verschraubung 95
00100089,GE 12 L - 9/16" - 18 UNF,Gerade Verschraubung 99
00100089,GE 12 L - 9/16" -18 UNF,Gerade Verschraubung 95
00100090,GE 12 L - M 18 x 1.5,Gerade Verschraubung 217
00100096,GE 18 L - M 18 x 1.5,Gerade Verschraubung 111
00100096,GE 18 L - M 22 x 1.5,Gerade Verschraubung 119
00100105,GE 28 L - R 1",Gerade Verschraubung 111
00100134,K 12 L,K-Verschraubung 71
00100143,KOR 18 - 12 L,Konus-Reduzieranschluß 99
00100143,KOR 18 - 12 L,Konusreduzieranschluß 103
00100143,KOR 18 L - 12 L,Konusreduzieranschluß 107
00100144,KOR 18 - 15 L,Konus-Reduzieranschluß 99
00100154,MAV-EV 12 L - R 1/4 ",Anschlussverschraubung 89
00100154,MAV-EV 12 L - R 1/4",Manometeranschluß 103
00100155,SMA 20 - G 1/4",Manometeranschluß 85
00100157,RHD 12 L,Rückschlagventil 95
00100158,RHD 18 L,Rückschlagventil 99
00100169,GE 18 L - 3/4" - 16 UNF,Gerade Verschraubung 103
00100172,SV 12 L - M 18 x 1,5,Schottverschraubung 73
00100172,SV 12 L - M 18 x 1.5,Schottverschraubung 85
00100175,SV 15 L - M 22 x 1.5,Schottverschraubung 127
00100175,SV 15 L - M 22 x 1.5,Sottverschraubung 125
00100180,SWVE 12 L - M 18 x 1.5,Schwenkverschraubung 33
00100181,SWVE 12 PL - R 3/8" - ED,Schwenkverschraubung 73
00100182,SWVE 15 L - M 18 x 1.5,Schwenkverschraubung 9
00100183,SWVE 18 L - M 22 x 1.5,Schwenkverschraubung 111
00100189,T 12 L,T-Verschraubung 71
00100197,SWVE 12 L - R 1/4",Schwenkverschraubung 129
00100199,SWVE 15 L - R 1/2",Schwenkverschraubung 125
00100219,W 12 L,W-Verschraubung 85
00100219,W 12 L,Winkelverschraubung 71
00100244,12 L,Mesßkupplung mit Stutzen 85
00100244,12 L,Meßkupplung mit Stutzen 95
00100265,GE 15 - PL - R 1/2" - ED,Gerade Verschraubung 127
00100265,GE 15 PL - R 1/2" - ED,Gerade Verschraubung 91
00100273,EVT 15 L,Einstellbare T-Verschraubung 127
00100274,EVL 15 L,Einstellbare L-Verschraubung 125
00100297,GE 28 L - R 3/4",Gerade Verschraubung 105
00100308,EVGE 12 PL - R 3/8" - ED,Gerade Verschr. mit Stutzen 33
00100308,EVGE 12 x PL - R 3/8" - ED,Gerade Verschr. mit Stutzen 129
00100312,GE 12 L - R 3/8" - ED,Gerade Verschraubung 71
00100312,GE 12 L - R 3/8",Gerade Verschraubung 129
00100312,GE 12 PL - R 3/8 - ED,Gerade Verschraubung 33
00100312,GE 12 PL - R 3/8" - ED,Gerade Verschraubung 85
00100313,GE 12 L - R 1/2",Gerade Verschraubung 85
00100313,GE 12 PL - R 1/2 - ED",Gerade Verschraubung 247
00100313,GE 12 PL - R 1/2" - ED,Gerade Verschraubung 91
00100316,GE 18 L - R 1 1/16" - 12 UNF,Gerade Verschraubung 99
00100340,EVGE 12 L - M 18 x 1.5,Gerade Verschr. mit Stutzen 9
00100342,GZ 12 L,Gerade Verschraubung 245
00100342,GZ 12 L,Verbindungsstück 71
00100344,RBP 325 - DN 16,Rohrschelle 235
00100344,RBP-325 - DN 16,Rohrschelle 7
00100345,DB-B3,Deckplatte 7
00100345,DP B3,Deckplatte 235
00100345,DP-B3,Deckplatte 95
00100345,DP-B3,Deckplatte für Rohrschelle 245
00100345,Deckplatte 99
00100347,RBP-319 - DN 10,Rohrschelle 7
00100347,RBP-319 DN 10,Rohrschelle 95
00100349,DB-B2,Deckplatte 7
00100349,DP-B2,Deckplatte 13
00100349,Deckplatte 217
00100350,RBP 215 - DN 8,Rohrschelle 65
00100350,RBP-215 - DN 8,Rohrschelle 5
00100350,RBP-215 DN 8,Rohrschelle 95
00100350,RBP-215 DN8,Rohrschelle 13
00100350,RPB-215 DN 8,Rohrschelle 217
00100355,GZ 18 L,Verbindungsstück 99
00100356,GE 18 PL - R 1/2" - ED,Gerade Verschraubung 111
00100356,GE 18 PL - R 1/2" ED,Gerade Verschraubung 103
00100356,GE 18 PL- R 1/2" ED,Gerade Verschraubung 107
00100357,GE 18 PL - R 3/4" - ED,Gerade Verschraubung 111
00100357,GE 18 PL - R 1/2" - ED,Gerade Verschraubung 111
00100357,GE 18 PL - R 3/4" - ED,Gerade Verschraubung 105
00100357,GE 18 PL R 3/4" ED,Gerade Verschraubung 107
00100358,GE 15 L - 3/4" - 16 UNF,Gerade Verschraubung 99
00100363,RBP-322 - DN 12,Rohrschelle 7
00100363,RBP-322,Rohrschelle 245
00100363,RPB-322 DN 12,Rohrschelle 99
00100374,GZ 12 L/15 L,Verbindungsstück 9
00100390,GE 18 L - R 1",Gerade Verschraubung 113
00100390,GE 28 L - R 1",Gerade Verschraubung 111
00100399,GE 12 L - M 22 x 1.5,Gerade Verschraubung 93
00100399,GE 12 PL - M 22 x 1.5 - ED,Gerade Verschraubung .. 243
00100400,GE 12 PL - M 16 x 1.5 - ED,Gerade Verschraubung .. 243
00100401,GE 15 PL - M 22 x 1.5 - ED,Gerade Verschraubung .. 125
00100422,VSTI - M 22 x 1.5,Verschlußschraube mit Magnet 107
00110010,BK 12 L - M 18 x 1.5,Absperrhahn 9
00110028,0.75 Ltr. - 30 bar,Druckspeicher 85
00110104,HDK NW 10,Hyd.- Staubmuffe 99
00110104,HDK NW 10,Staubmuffe 95

E-Mail: info@horsch.com
Internet: www.horsch.com
Telefon: +49 (0)9431 7143-0
Telefax: +49 (0)9431 41346
HORSCH Maschinen GmbH
Sitzenhof 1, DE-92421 Schwandorf

00110121,DN 10,Schraubkupplungsloshälfte ... 95
00110122,0.75 Ltr. - 70 bar,Druckspeicher ... 247
00110123,DN 10 - Schott,Schraubkupplungsfesthälfte ... 95
00110127,12 L - M 18 x 1.5 - Gr. 3,Hyd.- Stecker ... 207
00110127,M 18 x 1.5 - 12 L,Hyd.- Stecker ... 9
00110128,3/4" - 16 UNF,Hyd.- Stecker ... 95
00110144,ø 63 - 250 bar,Manometer ... 85
00110144,ø 63 - 250 bar,Monometer ... 95
00110147,Niveau-Anzeige ... 105
00110179,12 L - M 22 x 1.5,Hyd.- Stecker ... 127
00110179,15 L - M 22 x 1.5,Hyd.- Stecker ... 125
00110179,M 22 x 1.5 - 15 L,Hyd.- Stecker ... 85
00110190,DN 16,Schraubkupplungsloshälfte ... 103
00110191,DN 16,Schraubkupplungsfesthälfte ... 103
00110223,90° - 3/8",Sperrventil doppelt ... 33
00110244,12 L,Überwurfmutter ... 243
00110247,18 L,Überwurfmutter ... 111
00110259,12 L,Schneidring ... 243
00110306,40 Ltr./min,Rücklauf-Filter kpl. ... 105
00110306,Rücklauf-Filter kpl. ... 123
00110312,180" - 3/8",Sperrventil doppelt ... 87
00110312,180° - 3/8",Sperrventil doppelt ... 87
00110316,180° - 3/8",Sperrventil einfach ... 85
00110318,Filtereinsatz ... 123
00110350,Ventil-Block Spuranr./Heben ME ... 91
00110351,Ventil-Block Klappen ME ... 91
00110352,Auslöseventil ... 93
00110398,12 V,Magnet ... 129
00110460,12 V,2/2 Wegesitzventil ... 129
00110537,R 3/8",Entlüftungsfilter ... 207
00110629,18 L,Schneidring ... 111
00110672,1/2",Dreiwege-Drehschieber ... 127
00110672,Dreiwege-Drehschieber ... 125
00110680,Schlauchklemme o. Bezeichnung ... 89
00110680,Schlauchklemmehälfte o. Bezeichnung ... 125
00110680,Schlauchklemmehälfte ohne Bez. ... 127
00110684,Schlauchklemme Werkzeuge ... 89
00110684,Schlauchklemmehälfte Werkzeuge ... 217
00110685,Schlauchklemme Hydr. Block ... 89
00110686,Schlauchklemmehälfte Schnecke ... 125
00110687,Schlauchklemme Gebläse ... 95
00110790,Filtergehäuse ... 123
00110791,Deckel ... 123
00110792,Filtertopf ... 123
00110793,Flachdichtung ... 109
00110794,Entlüftungskappe ... 123
00110795,Entlüftungsfilter ... 123
00110796,Druckfeder ... 123
00110797,Ölabscheider ... 123
00110798,ø 72 x 2.5,O-Ring ... 123
00110799,ø 85 x 3.5,O-Ring ... 123
00110800,12 bar,Manometer ... 123
00110806,M 10,Winkelgelenk ... 63
00110811,IGF 08 - G 1/2",Hyd.- Kupplung ... 247
00110818,SVSPM33-AB/35,Ventileinsatz kpl. ... 91
00110819,Schraubkappe ... 91
00110820,12 V,Magnetspule ... 91
00110821,WSM 06020,Ventileinsatz kpl. ... 91
00110822,Schraubkappe ... 91
00110823,12 V,Magnetspule ... 91
00110824,Dichtsatz kpl. ... 91
00110825,Dichtsatz kpl. ... 91
00110826,ø 19.2 x 1.7,O-Ring ... 91
00110827,ø 20 x 1,O-Ring ... 91
00110828,ø 27.3 x 2.5,O-Ring ... 91
00110830,ø 22 x 2.5,O-Ring ... 91
00110831,WSM 06020 W,Ventileinsatz kpl. ... 91
00110832,Dichtsatz kpl. ... 91
00110837,60 Ltr.,Stromregelventil ... 125
00110837,60 l,Stromregelventil fest ... 127
00110843,0 - 50 Ltr. Einstellbar,Stromregelventil ... 111
00110846,BREL 120,Hyd.- Motor ... 223
00110846,BREL 160,Hyd.- Motor ... 125
00110846,BREL 200 cm³,Hyd.- Motor ... 127
00110846,BREL 200,Hyd.- Motor ... 219
00110847,Handbremshebel ... 249
00110850,Ventil - Notbremse ... 247
00110893,Federstecker ... 247
00110895,Dicht.- Rep.- Satz ... 125
00110937,400 N - 150 mm,Gasfeder mit Enddämpfung ... 29
00110971,Gelenkauge Edelstahl ... 29
00120011,2SC DN10 A05-A05 400 lg.,Hyd.- Schlauch ... 95
00120031,1SN DN16 A05-A05 600 lg.,Hyd.- Schlauch ... 99
00120112,1SN DN16 A05-A05 1000 lg.,Hyd.- Schlauch ... 111
00120112,2SN DN16 A05-A05 1000 lg.,Hyd.- Schlauch ... 7
00120114,2SC DN10 A05-A05 1000 lg.,Hyd.- Schlauch ... 7
00120322,2SN DN16 A05-A05 4300 lg.,Hyd.- Schlauch ... 103
00120337,2SN DN16 A05-A05 4600 lg.,Hyd.- Schlauch ... 103
00120362,SMS 20/20 - 1000 lg.,Meßschlauch ... 85
00120363,SMS 20/20 x 2000 lg.,Meßschlauch ... 207
00120430,2SC DN12 A05-A05 1400 lg.,Hyd.- Schlauch ... 127
00120431,2SC DN12 A05-A05 1600 lg.,Hyd.- Schlauch ... 125
00120434,2SC DN12 A05 -A05 4000 lg.,Hyd.- Schlauch ... 9
00120436,2SC DN12 A05-A05 1500 lg.,Hyd.- Schlauch ... 125
00120464,2SC DN12 A05-A05 500 lg.,Hyd.- Schlauch ... 125
00120466,2SC DN12 A05-A05 800 lg.,Hyd.- Schlauch ... 127
00120574,2SC DN12 A05-A05 7400 lg.,Hyd.- Schlauch ... 99
00120581,2SC DN12 A05-A05 1000 lg.,Hyd.- Schlauch ... 7
00120591,2SN DN16 A05-A05 6000 lg.,Hyd.- Schlauch ... 103
00120614,2SC DN12 A05-A05 1700 lg.,Hyd.- Schlauch ... 125
00120615,2SC DN 8 A05-A05 260 lg.,Hyd.- Schlauch ... 71
00120616,2SC DN 8 A05-A05 360 lg.,Hyd.- Schlauch ... 71
00120618,2SC DN 8 A05-A05 550 lg.,Hyd.- Schlauch ... 87
00120619,2SC DN 8 A05-A05 800 lg.,Hyd.- Schlauch ... 85
00120620,2SC DN 8 A05-A05 900 lg.,Hyd.- Schlauch ... 73
00120621,2SC DN 8 A05-A05 940 lg.,Hyd.- Schlauch ... 73

00120622,2SC DN 8 A05-A05 1200 lg.,Hyd.- Schlauch 87
00120623,2SC DN 8 A05-A05 300 lg.,Hyd.- Schlauch 71
00120624,2SC DN 8 A05-A05 1300 lg.,Hyd.- Schlauch 71
00120626,2SC DN 8 A05-A05 1500 lg.,Hyd.- Schlauch 87
00120627,2SC DN 8 A05-A05 1600 lg.,Hyd.- Schlauch 87
00120629,2SC DN 8 A05-A05 2100 lg.,Hyd.- Schlauch 217
00120631,2SC DN 8 A05-A05 2500 lg.,Hyd.- Schlauch 85
00120632,2SC DN8 A05-A05 3000 lg.,Hyd.- Schlauch 207
00120636,2SC DN 8 A05-A05 850 lg.,Hyd.- Schlauch 85
00120637,2SC DN 8 A05-A05 2200 lg.,Hyd.- Schlauch 73
00120641,2SC DN 8 A05-A05 2700 lg.,Hyd.- Schlauch 9
00120643,2SC DN 8 A05-A05 1800 lg.,Hyd.- Schlauch 87
00120643,2SC DN8 A05-A05 1800 lg.,Hyd.- Schlauch 207
00120644,2SC DN 8 A05-A05 2600 lg.,Hyd.- Schlauch 87
00120647,2SC DN 8 A05-A05 1900 lg.,Hyd.- Schlauch 73
00120651,2SC DN 8 A05-A05 6100 lg.,Hyd.- Schlauch 87
00120653,2SC DN 8 A05-A05 4500 lg.,Hyd.- Schlauch 247
00120655,2SC DN 8 A05-A05 1000 lg.,Hyd.- Schlauch 7
00120656,2SC DN 8 A05-A05 380 lg.,Hyd.- Schlauch 71
00120660,2SC DN 8 A05-A05 3200 lg.,Hyd.- Schlauch 85
00120663,2SC DN 8 A05-A05 1100 lg.,Hyd.- Schlauch 33
00120669,2SC DN 8 A05-A05 600 lg.,Hyd.- Schlauch 217
00120672,2SC DN 8 A05-A05 750 lg.,Hyd.- Schlauch 71
00120677,2SC DN12 A05-A05 8700 lg.,Hyd.- Schlauch 127
00120680,2SC DN 8 A05-A05 3100 lg.,Hyd.- Schlauch 85
00120681,2SC DN 8 A05-A05 6700 lg.,Hyd.- Schlauch 95
00120682,2SC DN10 A05-A05 6400 lg.,Hyd.- Schlauch 95
00120693,2SC DN 8 A05-A05 7000 lg.,Hyd.- Schlauch 247
00120697,2SC DN 8 A05-A05 650 lg.,Hyd.- Schlauch 71
00120698,2SC DN 8 A05-A05 1700 lg.,Hyd.- Schlauch 85
00120702,2SC DN 8 A05-A05 500 lg.,Hyd.- Schlauch 71
00120707,2SC DN 8 A05-A05 420 lg.,Hyd.- Schlauch 71
00120709,2SC DN 8 A05-A05 1250 lg.,Hyd.- Schlauch 73
00120710,2SC DN 8 A05-A05 1050 lg.,Hyd.- Schlauch 71
00120711,2SC DN8 A05-A05 5900 lg.,Hyd.- Schlauch 207
00120712,2SC DN 8 A05-A05 700 lg.,Hyd.- Schlauch 71
00120713,2SC DN 8 A05-A05 240 lg.,Hyd.- Schlauch 33
00120714,2SC DN 8 A05-A05 2450 lg.,Hyd.- Schlauch 87
00120717,2SC DN 8 A05-A05 2300 lg.,Hyd.- Schlauch 85
00120727,1SN DN25 A05-A05 1000 lg.,Hyd.- Schlauch 7
00120729,1SN DN16 A05-A05 1000 lg.,Hyd.- Schlauch 7
00120741,2SC DN12 A05-A05 1800 lg.,Hyd.- Schlauch 127
00120743,2SC DN 8 A05-A05 1150 lg.,Hyd.- Schlauch 33
00120745,2SC DN12 A05-A05 8800 lg.,Hyd.- Schlauch 125
00120746,2SC DN12 A05-A05 8300 lg.,Hyd.- Schlauch 125
00120750,2SC DN 8 A05-A05 7500 lg.,Hyd.- Schlauch 99
00120755,2SC DN 8 A05-A05 320 lg.,Hyd.- Schlauch 71
00120803,2SC DN12 A05-A05 5700 lg.,Hyd.- Schlauch 85
00120804,2SC DN12 A05-A05 5900 lg.,Hyd.- Schlauch 85
00120874,2SC DN12 A05-A05 2500 lg.,Hyd.- Schlauch 127
00120926,1SN DN25 A05-A35 5200 lg.,Hyd.- Schlauch 105
00120927,1SN DN16 A35-A05 6000 lg.,Hyd.- Schlauch 111
00120928,1SN DN16 A25-A05 900 lg.,Hyd.- Schlauch 107
00120929,1SN DN16 A35-A05 1500 lg.,Hyd.- Schlauch 107
00120930,1SN DN16 A35-A05 5500 lg.,Hyd.- Schlauch 107
00120931,1SN DN16 A25-A05 450 lg.,Hyd.- Schlauch 115
00120932,1SN DN16 A05-A05 1100 lg.,Hyd.- Schlauch 115
00120933,1SN DN16 A35-A05 6600 lg.,Hyd.- Schlauch 117
00130092,DZ 40 x 25 x 400,Hyd.- Zylinder 31
00130188,DZ 110 x 40 x 125,Hyd.- Zylinder 9
00130189,DZ 60 x 40 x 125,Hyd.- Zylinder 13
00130191,DZ 50 x 30 x 225,Hyd.- Zylinder 57
00130192,DZ 50 x 30 x 300 - M 22 x 1.5,Hyd.- Zylinder 131
00130192,DZ 50 x 30 x 300,Hyd.- Zylinder 65
00130195,DZ 120 x 50 x 125,Hyd.- Zylinder 13
00130230,ø 32 - M 40 x 2 - 87 lg.,Zylindergabel 13
00130374,Kolbenstange 131
00130394,Dicht.- Rep.- Satz 131
00130398,Dicht.- Rep.- Satz 131
00130412,RZ 60 x 32 x 225,Hyd.- Zylinder 57
00130413,RZ 50 x 30 x 225,Hyd.- Zylinder 57
00130416,Dicht.- Rep.- Satz 133
00130434,DZ 32 x 20 x 95,Hyd.- Zylinder 129
00130450,DZ 100 x 50 x 690 - M 36 x 1.5,Hyd.- Zylinder 133
00130450,DZ 100 x 50 x 690,Hyd.- Zylinder 13
00130480,Kolbenstange 131
00130481,Kolbendurchführung 131
00130482,Kolben 131
00130492,DZ 45 x 30 x 30,Hyd.- Zylinder 207
00130519,Kolbendurchführung 133
00130541,32 - 20,Dicht.- Rep.- Satz 197
00130541,Dicht.- Rep.- Satz 129
00130542,Kolbenstange 133
00130544,Kolbenstange 131
00130545,Kolbendurchführung 131
00130546,Kolben 131
00130548,Dicht.- Rep.- Satz 207
00130549,Kolbenstange 131
00130550,Kolbendurchführung 131
00130551,Kolben 131
00130552,Dicht.- Rep.- Satz 131
00130553,Kolbenstange 131
00130554,Kolbendurchführung 131
00130555,Kolben 131
00130556,Dicht.- Rep.- Satz 131
00130557,Kolbenstange 131
00130558,Kolbendurchführung 131
00130559,Kolben 131
00130566,RZ 50 x 30 x 170,Hyd.- Zylinder 131
00130567,RZ 60 x 32 x 170,Hyd.- Zylinder 131
00130568,Kolben 133
00130569,Kolbenstange 133
00130570,Kolbendurchführung 133
00130571,Kolben 133
00130572,Dicht.- Rep.- Satz 133
00130599,Kolbendurchführung 131

E-Mail: info@horsch.com
Internet: www.horsch.com
Telefon: +49 (0)9431 7143-0
Telefax: +49 (0)9431 41346
HORSCH Maschinen GmbH
Sitzenhof 1, DE-92421 Schwandorf

00130600,Kolben 131
00130626,Kolbenstange 131
00130627,Kolbendurchführung 131
00130628,Kolben 131
00130629,Dicht.- Rep.- Satz 131
00130630,Kolbenstange 131
00130631,Kolbendurchführung 131
00130632,Kolben 131
00130633,Dicht.- Rep.- Satz 131
00130678,ø 20 mm,Bremszylinder 247
00130679,ø 25 mm,Bremszylinder 247
00130680,ø 30 mm,Bremszylinder 247
00130733,Dicht.- Rep.- Satz 131
00131025,DZ 40 x 20 x 40,Hyd.- Zylinder 199
00131070,40 - 20,Dicht.- Rep.- Satz 199
00140029,100 x 10,Karabinerhaken 105
00150059,M 6,Winkelgelenk 215
00150063,M 16 x 1.5 - 32,Gabelkopf 33
00150064,ø 16 x 36,Bolzen 33
00150114,M 16,Gelenkstück 33
00160010,1500 lg.,Abreißleine 247
00160061,Faltenbalg PPF 69
00160062,Bowdenzug Handbremse 249
00160063,Gr. 8,1142,Drahtseilklemme 139
00160072,Gr. 8,6899,Drahtseilkausche 139
00160080,2900 lg.,Bowdenzug 215
00160081,ø 8 - 10 x 4210 lg.,Drahtseil 139
00160081,ø 8 - 10 x 4270 lg.,Drahtseil 139
00170002,ø 8 x 40 x 90,Druckfeder 65
00170004,K at. I x 76 lg.,Oberlenkerbolzen 5
00170019,Kat. III x 126 lg.,Oberlenkerbolzen 105
00170027,A 6,127,Federring 87
00170028,A 8,127,Federring 5
00170030,A 10,127,Federring 11
00170031,A 12,127,Federring 37
00170032,A 12,7980,Federring 35
00170033,A 16,127,Federring 193
00170037,A 8,7980,Federring 95
00170037,ø 8,7980,Federring 127
00170045,Gr. 3 - einfach,Federstecker 231
00170046,Gr. 4 - einfach,Federstecker 69
00170049,A 5 - V2A,127,Federing 149
00170049,A 5 - V2A,127,Federring 231
00170049,ø 5 - V2A,127,Federring 175
00170050,Ø 8 x 62,Klappsplint 199
00170051,Gr. 3 - doppelt,Federstecker 143
00170053,Gr. 5 - doppelt,Federstecker 205
00170060,Gr. 5 doppelt - V2A,Federstecker 175
00170063,ø 8 x 40,Klappsplint 5
00170070,ø 15,Klappsplint 5
00170078,ø 5 x 240,Zugfeder 41
00170092,ø 3.8 x 24 x 30,Klappsplint 143
00170098,ø 4 x 36,94,Splint 33
00170102,ø 5 x 50,94,Splint 205
00170106,ø 8 x 56,94,Splint 9
00170112,ø 1 x 42,Zugfeder 135
00170116,ø 0.63 x 58.8,Zugfeder 51
00170119,ø 13 x 278,Zugfeder 203
00170127,ø 3 x 36,94,Splint 219
00170160,Alu 6 mm - blau,Tiefenstopper 59
00170161,Alu 10 mm - rot,Tiefenstopper 59
00170164,Alu 50 mm - silber,Tiefenstopper 59
00170165,Tiefenstopper Kit (7 Stopper) 59
00170172,ø 5 x 205,Zugfeder 213
00180004,PEM PUR S 355 - ø 110 x 1750 lg.,Airduc-Schlauch 137
00180004,PEM PUR S 355 110 x 140,Airduc-Schlauch 233
00180004,PEM PUR S 355 110 x 90,Airduc-Schlauch 233
00180006,PEM PUR S 355 140 x 1000 mm,Airduc-Schlauch 145
00180006,PEM PUR S 355 140 x 2000 mm,Airduc-Schlauch 141
00180006,PEM PUR S 355 140 x 300 mm,Airduc-Schlauch 141
00180006,PEM PUR S 355 140 x 500,Airduc-Schlauch 141
00180006,PEM PUR S 355 140 x 800,Airduc-Schlauch 135
00180044,PEM PUR S 355 150 x 150,Airduc-Schlauch 135
00180058,Ø 6 x 1 x 10 m,Kunststoffschlauch 153
00180065,NW 24 x 1000 lg.,Kunststoffwendel 89
00180065,NW 24 x 2000 lg.,Kunststoffwendel 9
00180065,ø 24 x 1000 lg.,Kunststoffwendel 217
00180065,ø 24 x 2000 lg.,Kunststoffwendel 239
00180071,25 x 2 x 2000 lg.,Gewebeflachband 15
00180071,25 x 2 x 4000 lg.,Gewebeflachband 29
00180080,ø 20 x 600 lg.,Gewebeschutzschlauch 31
00180081,ET 355 MHF - ø 150 x 150 lg.,PU-Flachschlauch 137
00180087,ET 335 MHF 140 x 200 mm,PU-Flachschlauch 145
00180087,ET 335 MHF 140 x 75 mm,PU-Flachschlauch 141
00190013,T 30 L 200 x 3.6,Kabelbinder 187
00190013,T 30 - L 200 x 3.6,Kabelbinder 153
00190013,T 30 L - 200 x 3.6,Kabelbinder 139
00190016,T 50 - L 360 x 4.8,Kabelbinder 75
00190017,T 150 - R 363 x 7.8,Kabelbinder 9
00190017,T 150 R 363 x 7,8,Kabelbinder 125
00190026,RSGU ø 40/20,Schlauchschelle 105
00190028,RSGU 25/20,Rohrschelle 73
00190028,RSGU ø 25/20,Schlauchschelle 105
00190043,ø 25 - 40,Schlauchbinder 155
00190043,ø 25 - 40,Schlauchschelle 69
00190044,ø 32 - 50 V2A,Schlauchbinder 143
00190049,ø 100 - 120,Schlauchbinder 137
00190051,ø 30 - 45 V2A,Schlauchbinder 141
00190051,ø 30 x 45 - V2A,Schlauchschelle 69
00190054,ø 130 - 150,Schlauchbinder 135
00190055,ø 140 - 160,Schlauchbinder 141
00190056,ø 150 - 170,Schlauchbinder 135
00190087,M 22 x 1.5,Entwässerungsventil 243
00190090,Druckring 243
00190095,O-Ring 243
00190147,ø 12 x 1.5 x 2 m,Kunststoffschlauch 243

00190147,ø 12 x 1.5 x 3 m,Kunststoffschlauch 243
00190147,ø 12 x 1.5 x 5 m,Kunststoffschlauch 245
00190164,ø 153 - 109,Übergangsrohr 233
00190177,ø 11 x 3.5 x 7,5 m,Bremsschlauch 243
00190184,ø 8 x 5,Schlauchschelle 243
00190189,Schlauchmuffe gebogen 41
00190195,SV 12 - M 22 x 1.5,Schottverschraubung 243
00190198,ø 12 x 1.5,Einsteckhülse 243
00190211,G 38/0.9 x 100,Spiralschlauch 143
00190211,G 38/0.9 x 200 mm,Spiralschlauch 145
00190228,Spannband 243
00190239,M 22 x 1.5 - ø 11 x 3.5,Schlauchstutzen 243
00190240,M 22 x 1.5 - rot,Kupplungskopf 243
00190241,M 22 x 1.5 - gelb,Kupplungskopf 243
00190243,M 22 x 1.5 IG,Prüfanschluß 245
00190246,T 18 L - 200 x 2.5,Kabelbinder 139
00190254,Kabelbinder rot 69
00190254,T 18 - L 203 x 2.4 rot,Kabelbinder 73
00190254,T 18 - L 203 x 2.4,Kabelbinder 41
00190261,ø 135 - 150 mm,Gummimuffe 141
00190269,ø 125 - 150 mm,Gummimuffe 141
00190271,10 Liter,Luftbehälter 243
00190274,0.35 Ltr.,Bremsflüssigkeitsbehälter 247
00190274,Bremsflüssigkeitsbehälter 241
00190279,3 x M10 x 1,Bremsverteiler 239
00190280,M 14 x 1.5 - M 10 x 1,Schraubstutzen 241
00190282,Halteclip 249
00190284,M 10 x 1 - 800 lg. - 1 x 90°,Bremsschlauch 241
00190284,M 10x1 - 800 lg. - 1x90°,Bremsschlauch 245
00190285,ø 140 - 148,Mikalor-Schelle 249
00190285,ø 140 - 148,Schelle-Mikalor 141
00190293,Anhänger-Bremsventil 243
00190301,M 22 x 1.5 Pne. O-Ring,Verschlußschraube 243
00190303,50 bar,Druckbegrenzungsventil 247
00190304,70 bar,Druckbegrenzungsventil 247
00190311,M 10 x 1 - 1 x 90° 1200 lg,,Bremsschlauch 247
00190311,M 10 x 1 - 1200 lg. - 1 x 90°,Bremsschlauch 239
00190312,M 10 x 1 - 1200 lg. - 2 x 90°,Bremsschlauch 239
00190313,M 10 x 1 - 1x90° 410 lg.,Bremsschlauch 247
00190335,Typ 14 x 75,Bremszylinder 239
00190337,ø 31,75 - 3 Lo.,Hauptbremszylinder 241
00190338,ø 34,92 - 3 Lo.,Hauptbremszylinder 247
00190339,ø 38,10 - 3 Lo.,Hauptbremszylinder 241
00190341,6.5 bar - Pronto 4 DC,Druckbegrenzungsventil 245
00190342,5.0 bar - Pronto 3 DC,Druckbegrenzungsventil 245
00190343,7.0 bar - Pronto 6 DC,Druckbegrenzungsventil 245
00190409,Ø 6 x M 5,L- Steckverschraubung 153
00190411,Vakuumfiler 153
00200017,ø 40 x 28 - M 8 x 23,Gummipuffer 65
00200047,ø 16,Verschlußstopfen 95
00200048,ø 12/13,Stopfen 33
00200049,1 - 4 mm x 375 lg.,Kantenschutzprofil 41
00200049,1 - 4 mm x 740 lg.,Kantenschutzprofil 207
00200049,100 mm,Kantenschutz-Profil 243
00200049,1200 lg.,Kantenschutz-Profil 229
00200058,40 x 40 x 4,Kunststoffstopfen 237
00200058,40 x 40 x 4,Stopfen 25
00200072,1000 lg.,Klemmprofil 17
00200074,1500 lg.,Dichtprofil 17
00200074,800 lg.,Dichtprofil 27
00200077,ø 63,Verschlußstofpen 17
00200081,Bügelgriff 17
00200083,1000 lg.,Füller f. Klemmprofil 17
00200088,360 x 20 x 2.1,Schnallriemen 7
00200099,ø 10 x 1500 lg.,Expandergummi 23
00200099,ø 10 x 2300 lg.,Expandergummi 233
00200099,ø 10 x 3000 lg.,Expandergummi 139
00200100,500 x 20 x 2.1,Schnallriemen 41
00200112,Ø 11 mm,Stopfen 47
00200155,40 x 40 x 5,Stopfen 9
00200156,Gummistroppe 23
00200156,Gummistroppe, verstellbar 237
00200159,8 - 10 x 400 lg.,Kantenschutzprofil 139
00200161,Würgeklemme 233
00200161,ø 10 mm,Würgeklemme f. Expandergummi 71
00200161,ø 10,Würgeklemme 139
00200162,ø 12 x 40,Gewindeschutz 245
00200165,Ø 28 x 90 mm,Gummischnur 43
00200166,Ø 28 x 120 mm,Gummischnur 43
00200166,ø 28 x 120,Gummischnur 75
00200167,ø 28 x 240,Gummischnur 61
00200172,Lagerkappe 197
00200179,ø 42,Verschlußkappe 77
00200180,ø 32,Stopfen 31
00200186,Verschlußkappe 231
00200195,ø 40 x 38 - M 8 x 23,Gummipuffer 31
00200222,ø 8 - 19,Gewindeschutz 235
00200222,ø 8 -19,Gewindeschutz 135
00200222,ø 8 x 19,Gewindeschutz 167
00200228,12 x 30 SKON - 15° Shore,Moosgummi 29
00200241,Ø 20 mm,Stopfen 47
00210130,Oval - 370 x 110 x 4,Sichtfenster 17
00210131,Form E - V2A,Ballengriff 199
00210232,Verriegelung mit Schlüssel 17
00210237,R 37 - 41 - schwarz,Schlauch-Clip 41
00210237,R 37 - 41 schwarz,Schlauch-Clip 69
00210237,ø 37 - 41 schwarz,Schlauch-Clip 135
00210238,R 40 - 45 mittelgrau,Schlauch-Clip 69
00210238,S 40 - 45 - mittelgrau,Schlauch-Clip 41
00210238,ø 40 - 45 mittelgrau,Schlauch-Clip 135
00210256,Ersatzschlüssel 17
00230004,EG 50/40 x 20,Buchse 5
00230005,EG 50/40 x 30,Buchse 5
00230017,EG 25/20 x 15,Buchse 41
00230020,EG 60/50 x 40,Buchse 9
00230042,ø 20 x 28 x 1,Paßscheibe 71

E-Mail: info@horsch.com
Internet: www.horsch.com
Telefon: +49 (0)9431 7143-0
Telefax: +49 (0)9431 41346
HORSCH Maschinen GmbH
Sitzenhof 1, DE-92421 Schwandorf

00230042,ø 20 x 28 x 1.0 - V2A,Paßscheibe ... 179
00230042,ø 20 x 28 x 1.00,Paßscheibe ... 13
00230042,ø 20/28 x 1 - V2A,Paßscheibe ... 175
00230051,ø 50 x 62 x 2,Paßscheibe ... 37
00230059,ø 30 x 42 x 2,Paßscheibe ... 61
00230061,A 5 x 5 x 18,6885,Paßfeder ... 231
00230081,ø 60 x 70 x 2,Paßscheibe ... 35
00230083,EG 40/32 x 25,Buchse ... 133
00230084,EG 40/32 x 30,Buchse ... 9
00230101,EG 32/24 x 20,Buchse ... 57
00230103,Ø 16 x 22 x 1,Paßscheibe ... 43
00230103,ø 16 x 22 x 1,Paßscheibe ... 77
00230113,ø 90 x 50 x 3,Druckscheibe ... 9
00230120,EG 40/32 x 20,Buchse ... 9
00230121,EG 20/16 x 20,Buchse ... 203
00230125,ø 20 x 28 x 0.2 - V2A,Paßscheibe ... 179
00230125,ø 20 x 28 x 0.20,Paßscheibe ... 13
00230125,ø 20/28 x 0.2 - V2A,Paßscheibe ... 175
00230128,Ø 16 x 22 x 0.1,Paßscheibe ... 199
00230128,ø 16 x 22 x 0.1,Paßscheibe ... 197
00230135,ø 8 x 14 x 0.2 - V2A,Paßscheibe ... 21
00230137,EG 42/35 x 59,Buchse ... 65
00230148,Ø 16 x 22 x 2,Passscheibe ... 199
00230152,Ø 16 x 22 x 0,2,Paßscheibe ... 199
00230206,EG 50/40 x 25,Buchse ... 11
00230207,ø 80/40 x 3,Druckscheibe ... 5
00230215,EG 40/30 x 20,Buchse ... 65
00230216,EG 16/12 x 11.5,Buchse ... 31
00230254,PM 40/20 DX,Buchse ... 231
00230296,GSM 16 / 18 x 20,Buchse ... 199
00240001,62205 2RS SLF,Rillenkugellager ... 175
00240002,G 40 x 52 x 5 INA,Wellendichtring ... 175
00240054,6004 2 RSR,Rillenkugellager ... 179
00240164,3306,Schrägkugellager ... 61
00240165,UCFE 212 - ø 60,Flanschlager ... 239
00240165,UCFE 212,Flanschlager ... 35
00240177,TCF 50,Flanschlager ... 37
00240199,Lager Sech ... 43
00240199,Lager für Sech ... 77
00250032,ø 6 x 2 x 24 x 1000 lg.,Kette ... 235
00250032,ø 6 x 24 x 24 x 1000 lg.,Kette ... 41
00250032,ø 6 x 24 x 24 x 600 lg.,Kette ... 31
00250037,ø 3 x 100 kurzgl.,Kette ... 227
00250037,ø 3 x 150 - kurzgl.,Kette ... 205
00260059,ø 30,Schlüsselring ... 197
00260062,A 18 x 24,7603,Kupferdichtring ... 247
00260075,A 12 x 16,7603,Kupferdichtring ... 251
00260076,A 14 x 20,7603,Kupferdichtring ... 89
00260082,A 22 x 27,7603,Kupferdichtring ... 107
00260083,A 14 x 18 x 1.5,7603,Kupferdichtring ... 241
00260125,ø 52 x 2 - V2A,472,Sicherungsring ... 175
00260126,ø 25 x 1.2 - V2A,471,Sicherungsring ... 175
00260182,ø 70 x 1.5 NBR,O-Ring ... 61
00260190,15 x 1,5 - V2A,6799,Sicherungsscheibe ... 175
00260190,ø 15 x 1,5,Sicherungsscheibe ... 179
00260193,12 x 2.25 NBR 70,O-Ring ... 187
00270211,Öl-Kühler ... 121
00270365,ø 30 - CL 5210 NBR 1,Gleitringdichtung ... 61
00270365,ø 30,Gleitringdichtung ... 75
00280157,SLF 4P 1 3/8" - Z 6,Vorsatzlager kpl. ... 105
00280158,SLF 4P 1 3/8" - Z 21,Vorsatzlager kpl. ... 105
00280159,SLF 4P 1 3/4" - Z 20,Vorsatzlager kpl. ... 105
00280160,Aufsteckpumpe o. Vorsatzlager ... 105
00280208,Profilbuchse ... 105
00280213,SLF 4P 1 3/4" - Z 6,Vorsatzlager kpl. ... 105
00280301,Aufsteckpumpe o. Vorsatzlager ... 109
00280339,Dicht.- Rep.- Satz ... 107
00280404,SLF 4P 1 3/8" - Z 8,Vorsatzlager kpl. ... 105
00280414,4 x 6,5,Scheibenfeder ... 177
00280428,M 8 x 1,25,986,Hutmutter ... 55
00300579,ø 20 x 28 x 0.1 - V2A,Paßscheibe ... 179
00310018,M 16 x 1.5,6331,Bundmutter ... 35
00310018,M 16 x 1.5,Bundmutter ... 193
00310068,M 12 x 60 - 12.9,Scharschraube ... 203
00310085,45 x 10,Schleppzinken ... 215
00310092,45 mm,Verschleißplatte ... 215
00310096,M 10 x 30,Scharschraube ... 215
00310101,2 x 13" - (5 cm),Druckrolle kpl. ... 43
00310103,Ø 5 x 10,Niete ... 199
00310103,ø 5 x 10,Niete ... 197
00310131,Lager Druckrolle ... 43
00310156,Druckrollengummi ... 43
00310213,M 10 x 40,Scharschraube inkl. 6 kt.- Mutter ... 213
00310442,3 x 13" - (7,5 cm),Druckrolle kpl. ... 43
00310443,4 x 12" - (10 cm),Druckrolle kpl. ... 43
00310821,Unterlegkeil ... 5
00310822,Unterlegkeilhalter ... 5
00310830,Dichtscheibe Turbodisc innen ... 197
00310831,Dichtring Turbodisc Sechlager ... 197
00310892,ø 460 x 8,Spatenscheibe links ... 61
00310893,ø 460 x 8,Spatenscheibe rechts ... 61
00310894,90 mm,Spurlockerer - Schar ... 203
00310895,M 20 x 1.5 - 10.9,74361,Bundmutter ... 65
00310905,M 12 x 1 x 20,961,6 kt.- Schraube ... 143
00310908,Ø 300,Sechscheibe gezackt ... 199
00310908,ø 300,Sechscheibe gezackt ... 197
00310909,M 12 x 1.5,Verschlußschraube ... 189
00310914,ø 350 x 4,Sechscheibe ... 77
00310937,Halter f. Schleppzinken ... 215
00310943,M 12 x 1 x 16 - V2A,961,6 kt.- Schraube ... 167
00310954,3 x 13" - (7,5 cm),Druckrolle kpl. ... 43
00310959,3 x 13",Felge f. Druckrolle ... 43
00310964,3x13 SR Otico,Druckrollengummi ... 43
00311024,48 x 48,Scharnier ... 229
00311025,ø 380 x 5,Sechscheibe ... 75
00311124,Ø 360 mm gezackt (GLRD),Spuranreisserscheibe ... 67

00311208,Ø 340 x 50 mm,Druckrolle 5cm kpl. 47
00311211,Ø 340 x 75 mm,Druckrolle 7,5 cm kpl. 49
00311270,Ø 340 x 50 mm,Reifen Druckrolle 47
00311271,Ø 340 x 75 mm,Reifen Druckrolle 49
00330235,7.50 x 16,Schlauch 39
00330235,Schlauch 35
00330279,5.50F x 16,Sternfelge 39
00330279,7.50 - 16 II Stern,Felge 35
00330302,7.50 x 16 - TS08 HD Profil,Reifen 35
00330302,7.50 x 16 - TS08HD Profil,Reifen 39
00330314,7.50 x 16 - TS08 HD Profil,Rad Sonderfelge kpl. Luft gefüllt links 241
00330314,7.50 x 16 - TS08 HD Profil,Rad Sonderfelge kpl. Luft gefüllt rechts 241
00330314,7.50 x 16 - TS08HD Profil,Rad Sonderfelge kpl. Luft gefüllt links 39
00330314,7.50 x 16 - TS08HD Profil,Rad Sonderfelge kpl. Luft gefüllt rechts 39
00330315,7.50 x 16 - TS08 HD Profil,Rad Sternfelge kpl. Luft gefüllt links 35
00330315,7.50 x 16 - TS08 HD Profil,Rad Sternfelge kpl. Luft gefüllt rechts 35
00330315,7.50 x 16 - TS08HD Profil,Rad Sternfelge kpl. Luft gefüllt links 39
00330315,7.50 x 16 - TS08HD Profil,Rad Sternfelge kpl. Luft gefüllt rechts 39
00330316,7.50 x 16 - TS08HD Profil,Rad Standard kpl. Luft gefüllt links 39
00330316,7.50 x 16 - TS08HD Profil,Rad Standard kpl. Luft gefüllt rechts 39
00330322,7.50 x 16 - TS08 HD Profil,Rad Sonderfelge kpl. PU gefüllt links 241
00330322,7.50 x 16 - TS08 HD Profil,Rad Sonderfelge kpl. PU gefüllt rechts 241
00330322,7.50 x 16 - TS08HD Profil,Rad Sonderfelge kpl. PU gefüllt links 39
00330322,7.50 x 16 - TS08HD Profil,Rad Sonderfelge kpl. PU gefüllt rechts 39
00330324,7.50 x 16 - TS08 HD Profil,Rad Sternfelge kpl. PU gefüllt links 35
00330324,7.50 x 16 - TS08 HD Profil,Rad Sternfelge kpl. PU gefüllt rechts 35
00330324,7.50 x 16 - TS08HD Profil,Rad Sternfelge kpl. PU gefüllt links 39
00330324,7.50 x 16 - TS08HD Profil,Rad Sternfelge kpl. PU gefüllt rechts 39
00330326,7.50 x 16 - TS08HD Profil,Rad Standard kpl. PU gefüllt links 39
00330326,7.50 x 16 - TS08HD Profil,Rad Standard kpl. PU gefüllt rechts 39
00340021,12 V - 21 W,Birne - Rückleuchte 83
00340022,12 V - 10 W,Birne - Rückleuchte 83
00340035,7-pol. - 1.5 mm² x 9,0 m,Kabel 81
00340036,4-pol. - 1,5 mm² x 5.1 m,Kabel 81
00340037,2-pol. - 1,5 mm² x 6.0 m,Kabel 81
00340037,2-pol. - 1,5 mm² x 7.5 m,Kabel 79
00340097,Positionsleuchte weiß kpl. 79
00340097,Tankleuchte ohne Kabel 17
00340098,12 V - 5 W - Sofitte,Birne 19
00340098,12 V - 5 W - Sofitte,Birne - Positionsleuchte 83
00340115,10:00 AM,Sicherung 165
00340164,50 bar,Membran-Druckschalter 89
00340164,50 bar,Sensor - Arbeitssignal 209
00340201,Rückstrahler gleb 81
00340225,ø 80 - 3 Loch,Kugelkopfkupplung Scharmüller 9
00340263,Stecker 129
00340263,Stecker f. Magnetventil 165
00340316,RD 3,Dreiecksrückstrahler 81
00340436,Rückstrahler gleb mit Bohrung 81
00340616,Getriebemotor 231
00340616,M 63 x 60 - P 52/25,Getriebemotor 175
00340636,Stecker f. Getriebemotor 173
00340677,6-pol.,Stecker f. Getriebemotor 165
00340678,1 - 2.5 mm²,Krimpkontakt 165
00340695,Modul - Saatmengenkontrolle D2 167
00340892,9 Volt,Blockbatterie 19
00340931,Hupe Intervallton 167
00340933,M 12 x 1,5 (3 - 6,5 mm),Kabelverschraubung 129
00340933,M 12 x 1-5 - ø 3 - 6.5 mm,Kabelverschraubung 189
00340933,M 12 x 1.5 (3 - 6.5 mm),Kabelverschraubung 153
00340933,M 12 x 1.5 - ø 3 - 6.5 mm,Kabelverschraubung 167
00340933,M 12 x 1.5,Kabelverschraubung 19
00340934,M 16 x 1.5 - ø 4 - 8 mm,Kabelverschraubung 189
00340938,M 12 x 1.5,Kontermutter 19
00340938,M 12 x 1.5,Kontermutter f. Kabelverschraubung 171
00340945,1 - 2.5 mm² - M 5,Ringöse 165
00340945,M 5 - ø 1 - 2.5 mm,Ringöse 167
00340947,1 - 2.5 mm² - M 8,Ringöse 165
00340950,0,75 - 1,5 mm²,Flachsteckerhülse 79
00340950,0.75 - 1.5,Flachsteckhülse ohne Rastnase 17
00340977,Verteilerkasten 81
00340978,12 V - 9 m,Stecker mit Kabel kpl. 81
00340980,Tankleuchte mit Kabel kpl. 17
00340986,7 pol. - 12 V x 13 m,Kabel mit Stecker kpl. 7
00340994,Stecker f. Modulverb. Kabel 165
00340995,7-pol. - 12 V,Stecker 81
00341004,2-pol. 0,75 mm² x 2.6 m,Kabel 187
00341012,M 12 x 1,Sensor Kapazitiv/Saatgut 177
00341012,Sensor - Tankleer/Saatgut 167
00341065,D2 x 3 m lg.,Verlängerungskabel 185
00341074,D2 x 0.6 m lg.,Verlängerungskabel 185
00341077,2-polig,Schalter I-I 189
00341078,Dichtkappe für Schalter 189
00341082,M 18 x 1 - AMP,Sensor Kapazitiv/Saatgut 177
00341155,2-pol. - 0.75 mm² x 8 m,Kabel 19
00341155,2-pol. x 0,75 mm² x 2000 lg.,Kabel 167
00341155,Kabel 2 x 0,75² x 2000 lg.,Kabel 129
00341169,FGS Verteilerbox 167
00341169,FGS Verteilerbox kpl. 191
00341173,ZEW 15,Abschlußwinkel 189
00341174,ZÄP/TW 2 DUA,Enddeckel 189
00341175,2 DUA 2.5 - 2,Reihenklemme 167
00341176,ZQV 2.5N 2GE,Querverbinder 167
00341177,ZQV 2.5N 3GE,Querverbinder 189
00341184,Montageteile Sensor - Radar kpl. 165
00341189,ø 13 x 30,Endkappe 139
00341190,160 x 80 mm,Verteilerbox mit Deckel 189
00341191,200 x 120 mm,Verteilerbox mit Deckel 189
00341192,Klemmschiene 160 189
00341193,Klemmschiene 200 189
00341196,Trängerblech Rückleuchte 81
00341197,Trängerblech Positionsleuchte 79
00341199,Beleuchtung hinten re. kpl. 81
00341200,Kennzeichenbeleuchtung kpl. 81
00341201,Beleuchtung Pos. Leuchte kpl. 79
00341202,Kennzeichenleuchte 83

E-Mail: info@horsch.com
Internet: www.horsch.com
Telefon: +49 (0)9431 7143-0
Telefax: +49 (0)9431 41346
HORSCH Maschinen GmbH
Sitzenhof 1, DE-92421 Schwandorf

00341203,Trängerblech Kennzeichenleuchte ... 83
00341204,Beleuchtung hinten li. kpl. ... 81
00341261,Masseband ... 177
00345005,1 x 16 pol.,Jobrechner Pronto DC ... 165
00345005,1 x 16 pol.,Jobrechner Slave ... 173
00345021,3-pol.,Blinddeckel AMP-Stecker ... 165
00345024,3-pol.,Stecker ... 165
00345028,3-pol.,Steckdose ... 165
00345029,Installations-Kit ISOBUS ... 165
00345033,6-pol.,Stecker ... 165
00345036,5-pol.,Blinddeckel AMP-Stecker ... 165
00345043,Terminal COMFORT ISOBUS ... 165
00345044,6.5 m,Kabel - Jobrechner IOSBUS ... 165
00345045,8.5 m,Kabel - Jobrechner IOSBUS ... 165
00345052,Kabelbaum Pronto DC kpl. ... 165
00345053,Kabelbaum Pronto DC kpl. ... 169
00345057,Kabelbaum hydr. Steuerung kpl. ... 165
00345059,0.5 m,Kabel - Verlängerung ... 153
00345060,1.0 m,Kabel - Verlängerung ... 153
00345062,2.0 m,Kabel - Verlängerung ... 153
00345062,3-pol. x 2000 lg.,Verlängerungskabel Sensor ... 139
00345063,2.5 m,Kabel - Verlängerung ... 153
00345069,2 x 16 pol.,125,Jobrechner Pronto DC ... 165
00345069,2 x 16 pol.,Jobrechner Master ... 173
00345071,Deckel ... 191
00345072,Gehäuse ... 191
00345073,Klemmschiene ... 191
00345074,Schraube ... 189
00345092,Halter f. Terminal ... 165
00345093,Sicherungsanschlußkabel 50 A ... 165
00345094,50 A,Sicherung ... 165
00345096,16-pol.,Stecker f. Kabel Jobrechner ... 165
00345097,42-pol.,Stecker f. Kabelbaum ... 165
00345098,6-pol.,Steckdose ... 165
00345099,Schalter f. Abdrehen kpl. ... 165
00345103,Schalter f. Abdrehen ... 165
00345107,Kabel f. Sensor ... 139
00345107,Kabel m. Kupplung f. Sensor ... 177
00345107,Kabel mit Kupplung f. Sensor ... 167
00345108,Kabelbaum DuoDrill kpl. ... 173
00345109,423 x 423 mm,Warntafel ... 237
00345109,Warntafel ... 79
00345114,6.5 m,Verbindungskabel - Jobrechner ... 173
00345123,Sicherungsanschlußkabel 10 A ... 165
00345125,5-pol.,Steckdose ... 165
00345179,Adapter DrillManager 2. Motor ... 229
00345190,Warntafel ... 81
00345226,5-pol. x 1500 lg.,Verlängerungskabel Verstellmotor ... 139
00345231,3.0 m,Kabel Sensor - Arbeitssignal kpl. ... 209
00345250,3pol. - AMP,Sensor - Radar ... 165
00345254,Sensor - Arbeitssignal inkl. Stecker ... 167
00345263,Terminal HORSCH ISOBUS ... 165
00345265,Kabel - Terminal Kabinenanschluß ... 165
00346000,Schutzhaube ... 79
00346001,Lichtscheibe - Rückleuchte ... 81
00346002,Rückleuchte kpl. ... 81
00346043,9-pol.,Stecker f. Kabel Jobrechner ... 165
00346049,Konsole f. Halter Terminal ... 165
00346099,5-pol.,Sensor Induktiv ... 137
00346300,7,47 mbar,Differenzdruckschalter kpl. ... 153
00350003,M 10,439,6 kt.- Mutter ... 29
00350006,M 5,985,6 kt.- Mutter ... 167
00350007,M 6,934,6 kt.- Mutter ... 17
00350008,M 8,931,6 kt.- Mutter ... 31
00350008,M 8,934,6 kt.- Mutter ... 17
00350008,M 8,934,6 kt.- Schraube ... 23
00350009,M 10,934,6 kt.- Mutter ... 29
00350010,M 12,934,6 kt.- Mutter ... 81
00350010,M 12,934,6kt.- Mutter ... 197
00350010,M 12,985,Poly-Stop-Mutter ... 69
00350017,M 30,934,6 kt.- Mutter ... 67
00350022,M 16,439,6 kt.- Mutter ... 33
00350022,M 16,934,6 kt.- Mutter ... 69
00350037,M 36 x 1.5 - 10.,439,6 kt.- Mutter ... 13
00350044,M 33 x 1.5,439,6 kt.- Mutter ... 85
00350048,M 12 x 1.5,985,Poly-Stop-Mutter ... 5
00350055,M 4,985,Poly-Stop-Mutter ... 165
00350056,M 5,985,Poly-Stop-Mutter ... 15
00350057,M 8 - V2A,985,Poly-Stop-Mutter ... 17
00350057,M 8,985,6 kt.- Mutter ... 71
00350057,M 8,985,Poly-Stop-Mutter ... 7
00350058,M 10,985,Poly-Stop-Mutter ... 5
00350059,M 12,985,Poly-Stop-Mutter ... 5
00350060,M 14,985,Poly-Stop-Mutter ... 197
00350061,M 12,985,Poly-Stop-Mutter ... 203
00350061,M 16,985,Poly-Stop-Mutter ... 5
00350062,M 8 - V2A,985,Poly-Stop-Mutter ... 135
00350062,M 8 - V2A,985,Poly-Stop-Mutter ... 17
00350062,M 8 - V2A,Poly-Stop-Mutter ... 235
00350062,M 8,985,Poly-Stop-Mutter ... 235
00350063,M 20,985,6 kt.- Mutter ... 69
00350063,M 20,985,Poly-Stop-Mutter ... 5
00350064,M 6 - V2A,985,Poly-Stop-Mutter ... 135
00350065,M 24,985,Poly-Stop-Mutter ... 11
00350067,M 6,985,Poly-Stop-Mutter ... 17
00350080,M 24,439,6 kt.- Mutter ... 57
00350080,M 24,934,6 kt.- Mutter ... 69
00350083,M 30,439,6 kt.- Mutter ... 105
00350084,M 12 - 10,Bundmutter ... 61
00350084,M 12,Bundmutter ... 203
00350085,M 5 - V2A,985,6kt.-Mutter, selbstsichernd ... 157
00350085,M 5 - V2A,985,Poly-Stop-Mutter ... 19
00350085,M 5,985,Poly-Stop-Mutter ... 229
00350089,M 16 x 1.5,439,6 kt.- Mutter ... 21
00350100,M 36 x 1.5,439,6 kt.- Mutter ... 133
00350103,M 10,557,4 kt.- Mutter ... 53

00350104,M 6 - V2A,934,6 kt.- Mutter 175
00350105,M 6,982,6 kt.- Mutter 77
00350106,M 10 - 10,Bundmutter 77
00350106,M 10 - 10.,Bundmutter 75
00350106,M 10,Bundmutter 43
00350109,M 5 - V2A,934,6 kt.- Mutter 135
00350113,M 10 - V2A,985,Poly-Stop-Mutter 143
00350115,M 24 x 1.5 - 10.,934,6 kt.- Mutter 11
00350141,M 22 x 1,5,439,6 kt.- Mutter 87
00350141,M 22 x 1.5,439,6 kt.- Mutter 65
00350347,M 12 x 35 - 10.9,933,6 kt.- Schraube 197
00350782,M 6,Bundmutter 43
00350789,Bundmutter 49
00350835,M 10,Bundmutter 47
00350853,M 6,Bundmutter mit Sperrverzahnung 151
00350861,M 6 - V2A,6926,Bundmutter 49
00360003,M 6 x 50,931,6 kt.- Schraube 219
00360004,M 6 x 60,931,6 kt.- Schraube 87
00360005,M 6 x 90,931,6 kt.- Schraube 87
00360006,M 5 x 45,933,6 kt.- Schraube 153
00360007,M 8 x 45,931,6 kt.- Schraube 11
00360008,M 8 x 55,931,6 kt.- Schraube 7
00360009,M 8 x 40,931,6 kt.- Schraube 115
00360011,M 8 x 60,931,6 kt.- Schraube 17
00360011,M 8 x 60,933,6 kt.- Schraube 9
00360013,M 8 x 80,931,6 kt.- Schraube 13
00360014,M 8 x 100,931,6 kt.- Schraube 7
00360017,M 8 x 100,931,6 kt.- Schraube 95
00360017,M 8 x 90,931,6 kt.- Schraube 7
00360021,M 10 x 40,931,6 kt.- Schraube 11
00360022,M 10 x 50,931,6 kt.- Schraube 213
00360023,M 10 x 55,931,6 kt.- Schraube 243
00360024,M 10 x 60,931,6 kt.- Schraube 203
00360025,M 10 x 70,931,6 kt.- Schraube 55
00360026,M 10 x 80,931,6 kt.- Schraube 11
00360027,M 10 x 100,931,6 kt.- Schraube 25
00360030,M 10 x 75,931,6 kt.- Schraube 53
00360032,M 12 x 45,931,6 kt.- Schraube 29
00360033,M 12 x 50,931,6 kt.- Schraube 31
00360035,M 12 x 60,931,6 kt.- Schraube 29
00360036,M 12 x 70,931,6 kt.- Schraube 221
00360038,A 12,127,Federring 211
00360038,M 12 x 75,931,6 kt.- Schraube 211
00360039,M 12 x 80,931,6 kt.- Schraube 207
00360040,M 12 x 90,931,6 kt.- Schraube 5
00360042,M 12 x 110,931,6 kt.- Schraube 215
00360047,M 12 x 85,931,6 kt.- Schraube 9
00360057,M 16 x 50,931,6 kt.- Schraube 237
00360058,M 16 x 40 - 12.9,933,6 kt.- Schraube 105
00360059,M 16 x 60,931,6 kt.- Schraube 57
00360060,M 16 x 70,931,6 kt.- Schraube 203
00360061,M 16 x 80,931,6 kt.- Schraube 195
00360062,M 16 x 90,931,6 kt.- Schraube 197
00360064,M 16 x 110,931,6 kt.- Schraube 197
00360065,M 16 x 120,931,6 kt.- Schraube 33
00360071,M 20 x 65,931,6 kt.- Schraube 227
00360071,M 20 x 70,931,6 kt.- Schraube 41
00360072,M 20 x 80,931,6 kt.- Schraube 215
00360073,M 20 x 90,931,6 kt.- Schraube 207
00360074,M 20 x 100,931,6 kt.- Schraube 65
00360075,M 20 x 110,931,6 kt.- Schraube 9
00360077,M 20 x 130,931,6 kt.- Schraube 41
00360079,M 20 x 150,931,6 kt.- Schraube 5
00360087,M 24 x 150,931,6 kt.- Schraube 235
00360089,M 24 x 140,931,6 kt.- Schraube 215
00360090,M 24 x 160,931,6 kt.- Schraube 57
00360102,M 5 x 16,933,6 kt.- Schraube 15
00360104,M 6 x 16,933,6 kt.- Schraube 13
00360105,M 6 x 20,933,6 kt.- Schraube 233
00360107,M 6 x 25,6 kt.- Schraube 151
00360107,M 6 x 25,933,6 kt.- Schraube 47
00360109,M 8 x 16,931,6 kt.- Schraube 249
00360109,M 8 x 16,933,6 kt.- Schraube 5
00360110,M 8 x 20,933,6 kt.- Schraube 5
00360111,M 8 x 25 - V2A,933,6 kt.- Schraube 221
00360111,M 8 x 25,933,6 kt.- Schraube 29
00360112,M 8 x 30,933,6 kt.- Schraube 63
00360114,M 8 x 45,933,6 kt.- Schraube 219
00360116,M 10 x 75,933,6 kt.- Schraube 29
00360117,M 10 x 20,933,6 kt.- Schraube 85
00360118,M 10 x 16,933,6 kt.- Schraube 151
00360119,M 10 x 25,933,6 kt.- Schraube 13
00360120,M 10 x 30,933,6 kt.- Schraube 43
00360121,M 10 x 35,931,6 kt.- Schraube 243
00360121,M 10 x 35,933,6 kt.- Schraube 25
00360123,M 10 x 45,933,6 kt.- Schraube 77
00360128,M 10 x 50,933,6 kt.- Schraube 43
00360131,M 12 x 35,933,6 kt.- Schraube 117
00360132,M 12 x 30,933,6 kt.- Schraube 23
00360133,M 12 x 35,933,6 kt.- Schraube 31
00360134,M 12 x 40,933,6 kt.- Schraube 135
00360135,M 12 x 45,933,6 kt.- Schraube 63
00360136,M 12 x 50,933,6 kt.- Schraube 137
00360141,M 14 x 25,933,6 kt.- Schraube 251
00360147,M 16 x 25,933,6 kt.- Schraube 37
00360148,M 16 x 30,933,6 kt.- Schraube 35
00360149,M 16 x 40,933,6 kt.- Schraube 193
00360149,M 16 x 40,933,6 kt.- Schraube 225
00360150,M 16 x 45,933,6 kt.- Schraube 235
00360151,M 16 x 50,933,6 kt.- Schraube 31
00360152,M 16 x 60,933,6 kt.- Schraube 57
00360157,M 20 x 40,933,6 kt.- Schraube 13
00360159,M 20 x 60,933,6 kt.- Schraube 11
00360170,M 20 x 75,931,6 kt.- Schraube 31
00360177,M 16 x 1.5 x 34 - rechts,961,6 kt.- Schraube 77
00360178,M 16 x 1.5 x 34 - links,961,6 kt.- Schraube 77

E-Mail: info@horsch.com
Internet: www.horsch.com
Telefon: +49 (0)9431 7143-0
Telefax: +49 (0)9431 41346
HORSCH Maschinen GmbH
Sitzenhof 1, DE-92421 Schwandorf

00360179,M 16 x 1.5 x 50 - 10.9,960,6 kt.- Schraube 35
00360183,M 5 x 30,933,6 kt.- Schraube 85
00360186,M 20 x 1.5 x 120 - 10.9,960,6 kt.- Schraube 65
00360212,M 16 x 30,158,6 kt.- Schraube 43
00360215,M 8 x 35,933,6 kt.- Schraube 83
00360216,M 6 x 40,933,6 kt.- Schraube 125
00360219,M 6 x 55,931,6 kt.- Schraube 43
00360223,M 8 x 12,933,6 kt.- Schraube 35
00360224,M 8 x 30,933,6 kt.- Schraube 63
00360224,M 8 x 35,931,6 kt.- Schraube 31
00360224,M 8 x 35,933,6 kt.- Schraube 205
00360228,M 8 x 70,933,6 kt.- Schraube 237
00360230,M 8 x 85,931,6 kt.- Schraube 7
00360233,M 8 x 110,931,6 kt.- Schraube 7
00360236,M 8 x 25 - V2A,933,6 kt.- Schraube 223
00360237,M 10 x 45,931,6 kt.- Schraube 43
00360238,M 10 x 55,933,6 kt.- Schraube 75
00360242,M 10 x 120,931,6 kt.- Schraube 65
00360246,M 12 x 65,931,6 kt.- Schraube 29
00360251,M 16 x 55,931,6 kt.- Schraube 31
00360252,M 16 x 75,931,6 kt.- Schraube 57
00360257,M 16 x 95,931,6 kt.- Schraube 5
00360261,M 20 x 35,933,6 kt.- Schraube 11
00360264,M 12 x 1,5 x 75 - 12.9,960,6 kt.- Schraube 11
00360264,M 12 x 1.5 x 70 - 12.9,960,6 kt.- Schraube 11
00360264,M 12 x 1.5 x 75 - 12.9,960,6 kt.- Schraube 5
00360269,M 24 x 70,933,6 kt.- Schraube 11
00360291,M 8 x 65,931,6 kt.- Schraube 7
00360292,M 8 x 75,931,6 kt.- Schraube 53
00360295,M 8 x 150,931,6 kt.- Schraube 7
00360298,M 8 x 180,931,6 kt.- Schraube 121
00360306,M 10 x 85,931,6 kt.- Schraube 55
00360318,M 6 x 35,931,6 kt.- Schraube 119
00360318,M 6 x 35,933,6 kt.- Schraube 111
00360319,M 6 x 45,931,6 kt.- Schraube 71
00360319,M 6 x 45,933,6 kt.- Schraube 115
00360322,M 20 x 190,931,6 kt.- Schraube 5
00360329,M 24 x 130,931,6 kt.- Schraube 11
00360337,M 6 x 18 - V2A,933,6 kt.- Schraube 135
00360337,T 150 - R 363 x 7.8,Kabelbinder 229
00360342,M 5 x 35 - V2A,933,6 kt.- Schraube 135
00360344,M 12 x 50 - 12.9,931,6 kt.- Schraube 213
00360344,M 12 x 50,931,6 kt.- Schraube 219
00360346,M 12 x 70 - 10.9,931,6 kt.- Schraube 25
00360347,M 12 x 35 - 10.9,933,6 kt.- Schraube 57
00360350,M 14 x 90 - 12.9,931,6 kt.- Schraube 197
00360355,M 16 x 120 - 10.9,931,6 kt.- Schraube 69
00360362,M 5 x 12,933,6 kt.- Schraube 217
00360363,M 8 x 16,933,6 kt.- Schraube 43
00360369,M 16 x 80 - 12.9,931,6 kt.- Schraube 215
00360381,M 24 x 120,931,6 kt.- Schraube 57
00360388,M 24 x 90,931,6 kt.- Schraube 57
00360401,M 24 x 190 - 10.9,931,6 kt.- Schraube 69
00360409,M 6 x 18,933,6 kt.- Schraube 83
00360411,UNC 3/8" x 1/2",6 kt.- Schraube 167
00360414,M 12 x 20 - 10.9,158,6 kt.- Schraube 61
00360414,M 12 x 20,158,6 kt.- Schraube 67
00360416,M 5 x 12 - V2A,933,6 kt.- Schraube 147
00360434,M 5 x 22,933,6 kt.- Schraube 81
00360440,M 8 x 20 - V2A,933,6 kt.- Schraube 17
00360441,M 8 x 30 - V2A,933,6 kt.- Schraube 31
00360447,M 5 x 55 - V2A,931,6 kt.- Schraube 157
00360449,M 6 x 8,933,6 kt.- Schraube 249
00360453,M 5 x 18,933,6 kt.- Schraube 151
00360459,M 10 x 70 - 10.9,931,6 kt.- Schraube 13
00360461,M 12 x 60 - 10.9,933,6 kt.- Schraube 61
00360462,M 12 x 40 - 10.9,933,6 kt.- Schraube 33
00360463,M 6 x 10 - V2A,Flügelschraube 175
00360468,M 20 x 45 - 10.9,933,6 kt.- Schraube 61
00360469,M 6 x 25 - 10.9,933,6 kt.- Schraube 69
00360472,M 12 x 130 - 10.9,931,6 kt.- Schraube 69
00360477,M 6 x 6 - V2A,933,6 kt.- Schraube 175
00360478,M 5 x 18 - V2A,933,6 kt.- Schraube 135
00360481,M 20 x 260,931,6 kt.- Schraube 225
00360485,M 8 x 16 - V2A,933,6 kt.- Schraube 21
00360488,M 24 x 1.5 x 100 - 10.9,609,6 kt.- Schraube 11
00360492,M 24 x 1.5 x 90 - 10.9,609,6 kt.- Schraube 11
00360493,M 5 x 70 - V2A,931,6 kt.- Schraube 163
00360496,M 5 x 60 - V2A,931,6 kt.- Schraube 163
00360510,M 16 x 50 - 10.9,6 kt.- Schraube 197
00360511,M 20 x 60 - 10.9,6 kt.- Schraube 197
00360514,M 16 x 140,Sonderschraube 65
00360607,M 6 x 20 - A2-70,933,6 kt.- Schraube 47
00360607,M 6 x 20 - V2A,933,6 kt.- Schraube 143
00360618,M 8 x 22,933,6 kt.- Schraube 251
00360621,M 6 x 25,Linsenflanschraube 77
00360628,M 6 x 14 - V2A,933,6 kt.- Schraube 175
00360645,M 6 x10 - V2A,933,6 kt.- Schraube 175
00360655,M 6 x 16 - A2-70,933,6 kt.- Schraube 47
00360759,M 12 x 30,158,6 kt.- Schraube 67
00360845,M 8 x 16,158,6 kt.- Schraube 47
00360859,M 6 x 20,6 kt.- Schraube mit Sperrverzahnung 151
00360893,M 6 x 25 - V2A,6921,6 kt.- Schraube 49
00370004,M 12 x 30,7991,Senkkopfschraube 17
00370004,M 12 x 30,Zyl.- Senkkopfschraube 205
00370005,B 4.8 x 16,7981,Blechschraube 81
00370005,ø 4.8 x 16,7971,Blechschraube 95
00370014,M 5 x 10,Senkkopfschraube m. Schlitz 241
00370023,M 5 x 15,84,Zyl.- Schraube 81
00370041,M 10 x 30 - 4 kt.,603,Zyl.- Flachrundschraube 149
00370043,M 8 x 30 - 4 kt.,603,Flachrundschraube 23
00370046,41 x 70 - M 12 x 40,U-Bügel 79
00370046,41x 70 - M 12 x 40,U-Bügel 227
00370055,M 16 x 1.5,Kugelbundmutter 239
00370062,ø 8 x 36,1481,Spannstift 219
00370073,ø 6 x 30,1481,Spannstift 29

00370074,ø 6 x 50 - V2A,Spannstift 231
00370078,ø 3 x 12 - Alu,Blindniete 51
00370091,Ø 5 x 26,Spannstift 199
00370093,H 1 - M 8 x 1,Schmiernippel 5
00370096,H 2 - R 1/8" - 45°,Schmiernippel 239
00370096,H 2 - R 1/8" - 45°,Schmiernippel 35
00370100,A 4,3,125,Scheibe 165
00370101,M 8 x 40,Sterngriff 27
00370101,M 8 x 40,Sterngriff m. Schraube 95
00370102,A 5,3,125,Scheibe 81
00370103,A 6,4,125,Scheibe 13
00370104,A 8,4,125,Scheibe 5
00370105,B 10,5,125,Scheibe 5
00370105,B 10,5,Scheibe 105
00370106,B 13,125,Scheibe 5
00370106,M 12,985,Poly-Stop-Mutter 211
00370107,B 15,125,Scheibe 17
00370108,B 13,125,Scheibe 203
00370108,B 17,125,Scheibe 5
00370108,B 21,125,Scheibe 9
00370109,B 21,125,Scheibe 5
00370109,B 21,Scheibe 31
00370110,B 25,125,Scheibe 11
00370111,B 31,125,Scheibe 67
00370111,B 31,Scheibe 105
00370114,R 5,5,440,Scheibe 15
00370115,R 6,6,440,Klemmscheibe 51
00370115,R 6,6,440,Scheibe 23
00370116,R 9,125,Scheibe 99
00370116,R 9,440,Scheibe 25
00370117,R 11,440,Scheibe 25
00370118,R 14,440,Scheibe 57
00370119,R 18,440,Scheibe 11
00370121,B 19,125,Scheibe 31
00370123,B 28,125,Scheibe 237
00370141,M 14 x 30,912,Zyl.- Schraube 35
00370158,M 8 x 25,912,Zyl.- Schraube 17
00370172,M 12 x 80,912,Zyl.- Schraube 41
00370183,M 6 x 20,912,Zyl.- Schraube 89
00370184,M 6 x 25,912,Zyl.- Schraube 95
00370185,M 6 x 55,912,Zyl.- Schraube 17
00370186,M 8 x 16,912,Zyl.- Schraube 23
00370204,M 6 x 40,912,Zyl.- Schraube 91
00370211,M 6 x 12,912,Zyl.- Schraube 77
00370252,R 26,440,Scheibe 11
00370253,M 6,582,Ringmutter 17
00370262,M 16 x 50,7991,Senkkopfschraube 37
00370263,A 5,3 - V2A,125,Scheibe 17
00370263,A 5,3,125,Scheibe 229
00370280,M 8 x 25,7991,Senkkopfschraube 13
00370297,M 12 x 30 - 12.9,912,Zyl.- Schraube 35
00370297,M 12 x 30 - 12.9,Zyl.- Schraube 37
00370302,M 12 x 40 - 4 kt.,603,Flachrundschraube 23
00370302,M 12 x 40 - 4 kt.,603,Zyl.- Flachrundschraube 149
00370307,ø 16.5,Limes-Ring 35
00370312,H 3 - M 8 x 1 - 90°,Schmiernippel 5
00370337,M 8 x 30,7991,Zyl.- Senkkopfschraube 121
00370338,M 6 x 20,7991,Senkkopfschraube 29
00370340,M 8,Sterngriff 121
00370340,ø 40 - M 8,Sterngriff 163
00370341,ø 2.9 x 9.5 - V2A,Linsenkopfschraube 187
00370342,ø 8 - M 16 x 1.5 - V2A,Rastbolzen 21
00370345,M 10 x 70,939,Stiftschraube 13
00370353,ø 2.9 x 13.0 - V2A,Linsenkopfschraube 187
00370356,M 8 x 20,912,Zyl.- Schraube 69
00370388,A 6,4 - V2A,125,Scheibe 175
00370388,A 6,4 - V2A,125,Scheibe 47
00370388,A 6,4 - V2A,125,Scheibe 29
00370389,A 8,4 - V2A,125,Scheibe 135
00370389,A 8,4 - V2A,125,Scheibe 135
00370389,A 8,4 - V2A,125,Scheibe 17
00370389,A 8,4 - V2A,Scheibe 235
00370389,A 8,4,125,Scheibe 235
00370411,M 16 x 60 - 10.9,7991,Senkkopfschraube 35
00370411,M 16 x 60 - 10.9,Senkkopfschraube 37
00370415,M 6 x 12,7991,Senkkopfschraube 17
00370415,M 6 x12,7991,Senkkopfschraube 163
00370419,M 6 x 16,7991,Zyl.- Senkkopfschraube 51
00370421,M 8 x 40,7991,Senkkopfschraube 163
00370424,Kordelgriff 231
00370425,Flachrundschr.m.4kt. 49
00370438,ø 33,125,Scheibe 13
00370438,ø 33,126,Scheibe 9
00370458,M 8 x 20 - V2A,603,Flachrundschr. m. 4kt. 155
00370458,M 8 x 20 - 4 kt. - V2A,Flachkopfschraube 141
00370458,M 8 x 20 - V2A,603,Flachrundschr. m. 4kt. 27
00370458,M 8 x 20 - V2A,Zyl.- Flachkopfschraube 135
00370459,M 10 x 50,7991,Senkkopfschraube 29
00370463,M 5 x 16 - V2A,914,Gewindestift 175
00370468,R 9 - V2A,440,Scheibe 17
00370468,R 9,440,Scheibe 221
00370472,ø 20,Sperrkantscheibe 61
00370477,M 8 x 30 - 4 kt. - V2A,Zyl.- Flachkopfschraube 137
00370482,M 8,582,Ringmutter 15
00370485,ø 20.5,Limes-Ring 65
00370488,M 12 x 20,7991,Senkkopfschraube 17
00370489,M 4 x 16,912,Zyl.- Schraube 165
00370495,M 10 x 25 - 4 kt.,Zyl.- Flachrundschraube 77
00370497,M 10 x 70,913,Gewindestift 5
00370513,M 8 x 45,912,Zyl.- Schraube 31
00370516,B 10,5 - V2A,125,Scheibe 143
00370539,M 8 x 40 - 4 kt. - V2A,Flachkopfschraube 141
00370539,M 8 x 40 - V2A,Zyl.- Flachkopfschraube 135
00370542,M 14 x 45 - 10.9,912,Zyl.- Schraube 239
00370552,M 6 x 35,7991,Senkkopfschraube 231
00370563,M 8 x 20,913,Gewindestift 15

E-Mail: info@horsch.com
Internet: www.horsch.com
Telefon: +49 (0)9431 7143-0
Telefax: +49 (0)9431 41346
HORSCH Maschinen GmbH
Sitzenhof 1, DE-92421 Schwandorf

00370564,M 8 x 10 - V2A,912,Zyl.- Schraube ... 135
00370564,M 8 x 10 - V2A,912,Zyl.- Schraube ... 167
00370566,M 8 x 70,939,Stiftschraube ... 217
00370567,B 17 - HK 300 HV,125,Scheibe ... 35
00370568,M 16 x 50,7991,Senkkopfschraube ... 195
00370578,M 16 x 1.5 x 30,7991,Senkkopfschraube ... 241
00370579,M 12 x 200,912,Zyl.- Schraube ... 239
00370580,M 10 x 85,912,Zyl.- Schraube ... 13
00370580,M 10 x 85,912,Zyl.- schraube ... 131
00370628,R 14,Scheibe ... 75
00370659,M 8 x 16 - V2A,912,Zyl.- Schraube ... 135
00370659,M 8 x 16 - V2A,933,6 kt.- Schraube ... 233
00370659,M 8 x 16 - V2A,912,Zyl.- Schraube ... 167
00370671,M 5 x 25,7991,Senkkopfschraube ... 229
00370903,M 5 - V2A,Gewindeeinsatz ... 153
00371010,M 10 x 20,603,Flachrundschr.m.4kt. ... 47
00380032,10 cm³ - Volvo,Hydr. Gebläse kpl. ... 99
00380032,Hydr. Gebläse 10 cm³ kpl. ... 141
00380039,Ø 25 x 35 x 6,Wellendichtring ... 149
00380047,4.9 cm³ - Volvo,Hydr. Gebläse kpl. ... 95
00380054,Sicherheitsaufkleber ... 253
00380055,Sicherheitsaufkleber ... 253
00380067,CE-Kennzeichen ... 253
00380093,Aufkleber Bedienungshinweis ... 105
00380093,Bedienungshinweis ... 253
00380100,Bedienungshinweis ... 253
00380116,Motorflanschplatte ... 149
00380124,Motorflanschplatte ... 149
00380126,Ø 20.009,Rotorflanschbuchse ... 149
00380127,10 cm³ - Volvo,Hyd.- Motor ... 99
00380127,Axial Piston - 10 cm³,Hydr.- Axialkolben Motor ... 151
00380133,Sicherheitsaufkleber ... 253
00380134,Sicherheitsaufkleber ... 253
00380135,Sicherheitsaufkleber ... 253
00380153,Schutzgitter ... 103
00380154,1/4" x 3/4",6 kt.- Schneidschraube ... 95
00380154,UNC 1/4" x 3/4",6 kt.- Schraube ... 103
00380155,1/4" - ø 32,Scheibe ... 95
00380163,Sicherheitsaufkleber ... 125
00380175,H = 46 mm,Aufkl. " HORSCH" ... 255
00380177,H = 94 mm,Aufkl. " HORSCH" ... 255
00380210,Bedienungshinweis ... 253
00380212,Aufkleber ... 103
00380212,Bedienungshinweis ... 253
00380242,Aufkleber ... 103
00380242,Aufkleber Bedienungshinweis ... 97
00380242,Bedienungshinweis ... 253
00380244,Bedienungshinweis ... 253
00380252,Sicherheitsaufkleber ... 253
00380252,Sicherheitshinweis ... 247
00380261,Dicht.- Rep.- Satz ... 99
00380294,Sicherheitsaufkleber ... 253
00380299,Sicherheitsaufkleber ... 253
00380319,Aufkleber Bedienungshinweis ... 105
00380319,Bedienungshinweis ... 253
00380320,10 - 24 x 1" UNC,6 kt.- Schraube ... 149
00380344,Aufkl. FGS Anschlußplan AG ... 191
00380347,Aufkleber Anzeigescala ... 63
00380354,Aufkleber Bedienungshinweis ... 207
00380354,Bedienungshinweis ... 253
00380359,Bedienungshinweis ... 253
00380374,Aufkleber f. Füllstand Tank ... 17
00380377,Aufkleber Einstellskala ... 215
00380378,Aufkleber Bedienungshinweis ... 9
00380378,Bedienungshinweis ... 255
00380399,Bedienungshinweis ... 253
00380399,Hinweisaufkleber ... 125
00380402,Deckel ... 219
00380403,Mitnehmerbolzen ... 219
00380404,Lagerhalter ... 219
00380405,Mitnehmerring ... 219
00380408,Halterung unten ... 219
00380409,M 16,Knebelmutter ... 219
00380410,Federstecker mit Kette kpl. ... 219
00380411,Bügel ... 219
00380412,Lagerbuchse ... 219
00380413,M 16 x 100,Augenschraube ... 219
00380415,Bolzen ... 219
00380416,YET 205,Y-Flanschlager ... 219
00380417,FYTB 505 M,Lagergehäuse ... 219
00380418,ECY 205,Lagerdeckel ... 219
00380419,Gummipuffer ... 219
00380462,Aufkl. " Pronto 6 DC" ... 255
00380556,Ø 25 H7,Rotorflanschbuchse ... 151
00380576,Bedienungshinweis ... 253
00380614,14 cm³,Hydr. Gebläse ohne Motor ... 149
00380616,Ø 27 x 39 x 6,Wellendichtring ... 151
00380864,Einsteller für Drosselklappe ... 151
00380865,Drosselklappe ... 151
00380869,Schild 25 km/h ... 81
00380879,Bedienungshinweis ... 253
00380880,Bedienungshinweis ... 253
00380885,Bedienungshinweis ... 253
00380894,Aufkleber Sicherheitshinweis ... 165
00380894,Sicherheitsaufkleber ... 253
00380896,Sicherheitsaufkleber ... 253
00380900,Bedienungshinweis ... 253
00380941,Aufkleber Bedienung ... 71
00380941,Bedienungshinweis ... 253
00380942,Aufkleber Bedienung ... 71
00380942,Bedienungshinweis ... 253
00380943,Aufkleber Bedienung ... 71
00380943,Bedienungshinweis ... 253
00380950,4.9 cm³ - Volvo,Hyd.- Motor ... 97
00380950,Axial Piston - 4.9 cm³,Hydr.- Axialkolben Motor ... 149
00380953,Sicherheitsaufkleber ... 253

00380956,Dicht.- Rep.- Satz 95
00380956,Ø 22 x 35 x 6,Wellendichtring 149
00380961,Schild 40 km/h 83
00380963,Aufkleber Bedienungshinweis 139
00380978,Axial Piston - 6.0 cm³,Hydr.- Axialkolben Motor 149
00380979,Schild 25 km/h - FRANCE 83
00380981,Axial Piston - 14 cm³,Hydr.- Axialkolben Motor 151
00381013,6.0 - 10 cm³,Hydr. Gebläse ohne Motor 149
00381016,4.9 cm³,Hydr. Gebläse ohne Motor 149
00381017,Gear Motor - 6 cm³,Hydr.- Zahnrad Motor 149
00381018,Gear Motor - 11 cm³,Hydr.- Zahnrad Motor 149
00381018,Hyd.- Motor 11 cm³ 103
00381019,Wellendichtring 149
00381020,Dicht.- Rep.- Satz 103
00381021,Aufkl. FGS Anschlußplan ME 191
00381021,Aufkleber FGS Anschlußplan 167
00381023,Dicht.- Rep.- Satz 149
00381057,Aufkl. " DuoDrill" 255
00383098,46 x 3000 mm,Bandverlauf "DuoDrill" 255
00383108,Druckbegrenzungsventil 103
00384000,94 x 5000 mm,Bandverlauf "Pronto 6 DC" 255
00384005,Aufkleber Umschalten FG 189
00385796,Gebläsegehäuse links 151
00385797,Gebläsegehäuse rechts 151
00385798,Rotor 151
00390122,Unisyn CLP 0,05 Ltr.,Renolin-Öl 75
00390122,Unisyn CLP 220 - 0.5 Liter,Schmieröl 61
00390127,DOT 4 - 1.5 Ltr.,Bremsflüssigkeit 239
00390150,Silicon farblos 143
00390151,310 ml,Dichtungsmasse 21
00390151,Dichtungsmasse 187
00390167,200 g,Schraubensicherung 11
00390169,Gleitmo 160 - 1 kg,Kupferpaste 239
00390564,Zugwaage - Digital 19
00390665,E 43 - 310 ml,Kleber Elastosil 29
00400665,340 x 160 x 30,Leiterstufe 33
00402033,ø 5 mm,Alu Preßlinge 247
00608117,48.00 - LW 30 x 100 m,Truflex-Schlauch 41
00608117,48.00 - LW 30 x 20 m,Truflex-Schlauch 141
00608117,48.00 - LW 30 x 40 m,Truflex-Schlauch 235
00608117,48.00 - LW 30 x 60 m,Truflex-Schlauch 139
00608117,48.00 - LW 30 x 8 m,Truflex-Schlauch 229
00608117,48.00 LW 30 x 60 m,Truflex-Schlauch 69
00608117,48.00 LW 30,Truflex-Schlauch 75
00658581,ø 30 x 2,471,Sicherungsring 75
00658581,ø 30 x 2,Sicherungsring 61
01433944,ø 28 x 100,Aufsteckbolzen 105
01500001,Bürste 175
01500210,ø 40 x 1 - SW 17,Scheibe 179
01500300,500 cm³ - beige,Zellenrotor Normalsaat kpl. 183
01500600,250 cm³ - schwarz,Zellenrotor Normalsaat kpl. 183
01500804,40 cm³ - rot,Zellenrotor Mais kpl. 183
01500805,100 cm³ - blau,Zellenrotor Normalsaat kpl. 183
01500809,20 cm³ - gelb,Zellenrotor Mais kpl. 183
01501100,Bürstenhalter 175
01501201,5.0 cm³ - V2A,Zellenscheibe 179
01501201,5.0 cm³,Zellenscheibe 183
01501202,ø 100 x 70,Distanzstück 179
01501203,ø 100 x 28,Distanzstück 179
01501206,3.5 cm³ - V2A,Zellenscheibe 179
01501206,3.5 cm³,Zellenscheibe 179
01501207,ø 100 x 32,Distanzstück 181
01501901,138 x 15 x 1,5,Klemmblech 175
01501902,Dichtlippe 175
01501904,ø 40 x 60 - V2A,Führungsbuchse 175
01501905,SW 17 x 264 lg.,Rotorwelle 179
01501905,SW 17 x 264,Sechskantwelle 175
01501906,Dichtlippe Adapter Bohnen 177
01502500,7.0 cm³,Zellenrotor Feinsaat kpl. 179
01502701,10 cm³,Zellenscheibe 183
01502701,10.0 cm³,Zellenscheibe 179
01502703,15 cm³,Zellenscheibe 183
01502704,25 cm³,Zellenscheibe 183
01502801,Klemmblech Verschlußlappen 143
01503210,135 x 68 x 0,5,Abstreifblech 175
01503220,Dosiergehäuse 175
01503221,Lagerflansch 175
01503222,Gehäusedeckel Dichtlippe 175
01503223,Sichtdeckel Drucktank 175
01503224,M 8,Griffschraube 175
01503225,M 8,Einsteckmutter 175
01503600,Dosiergerät-Teilerblende 175
01503700,20.0 cm³,Zellenrotor Feinsaat kpl. 179
01504000,5.0 cm³,Zellenrotor Feinsaat kpl. 179
01504002,ø 100 x 108,Distanzstück 179
01504100,800 cm³ - silber,Zellenrotor Normalsaat kpl. 183
01504300,3.5 cm³ - V2A,Zellenrotor Feinsaat kpl. 179
01504401,320 cm³,Zellenteilermodul 181
01504402,170 cm³,Zellenteilermodul 181
01507000,170 cm³,Zellenrotor Erbsen kpl. 181
01507100,320 cm³,Zellenrotor Erbsen kpl. 181
01507400,170 cm³,Zellenrotor Erbsen kpl. 179
01507401,85 cm³,Zellenteilermodul 179
01507800,HORSCH Dosiergerät PP kpl. 175
01507800,Horsch Dosiergerät PP 167
01507800,Horsch Dosiergerät PP kpl. 233
01507800,Horsch Dosiergerät kpl. 135
01507801,Dichtung Dosiergerät 175
01507802,Montagestange 167
01507802,Montagestange Dosiergerät 135
01507803,Zwischenstück Rapsbürsten 175
01507804,Sichtdeckel Injektor 175
01507900,HORSCH Dosiergerät PP kpl. 175
01507900,Horsch Dosiergerät PP 171
01507900,Horsch Dosiergerät kpl. 143
01508300,Adapter für Bohnen kpl 177

E-Mail: info@horsch.com
Internet: www.horsch.com
Telefon: +49 (0)9431 7143-0
Telefax: +49 (0)9431 41346
HORSCH Maschinen GmbH
Sitzenhof 1, DE-92421 Schwandorf

01508301,Adapterblech Bohnen ... 177
01508302,Gehäusedeckel Dichtlippe f. Bohnen ... 177
01508400,250 cm³ / PPF,Zellenrotor PPF kpl. ... 181
01508401,ø 23,7 x 0,5,Anschlußscheibe ... 181
01508402,ø 23,7 x 3,0,Anschlußscheibe ... 181
01508500,250 cm³ / PPF,Zellenteilermodul ... 181
01508600,ø 100 x 47,5,Zwischenstück kpl. ... 181
01508700,375 cm³ / PPF,Zellenrotor PPF kpl. ... 181
01508800,ø 100 x 36,Zwischenstück kpl. ... 181
01508900,375 cm³ / PPF,Zellenteilermodul ... 181
01509000,170 cm³ / PPF,Zellenrotor PPF kpl. ... 181
01509100,ø 100 x 30,5,Zwischenstück kpl. ... 181
01509200,85 cm³ / PPF,Zellenteilermodul ... 181
01550600,ø 110 - 980,Förderrohrsäule ... 233
01550700,FGS Absperrschieber kpl. ... 167
01550700,Horsch Absperrschieber kpl. ... 187
01550701,Gehäuse Unterteil ... 187
01550702,Gehäuse Oberteil ... 187
01550703,Gehäuse Motorhaube ... 187
01550704,Klappe ... 187
01550705,Silikondichtung ... 187
01550903,Hauptverteilerdeckel ... 157
01551203,Verteilerdeckel ... 161
01551500,Hauptverteiler ø 140 - 28 kpl. ... 161
01551500,ø 140 - 40 Abgänge,Hauptverteiler kpl. ... 135
01551501,Verteilerblech oben ... 161
01551502,Verteilerblech unten ... 161
01551701,Hauptverteilerblech oben ... 157
01553101,12 V - 0,20 Nm,Getriebemotor ... 187
01553200,Hauptverteiler ø 140 - 20 kpl. ... 157
01553200,ø 140 - 20 Abgänge,Hauptverteiler kpl. ... 137
01553202,Hauptverteilerblech unten ... 157
01553900,Hauptverteiler ø 140 - 20 kpl. ... 159
01553900,ø 140 - 20 Abgänge - V2A,Hauptverteiler kpl. ... 141
01553900,ø 140 - 20 Abgänge V2A,Hauptverteiler kpl. ... 155
01553901,Hauptverteilerblech oben ... 159
01553902,Hauptverteilerblech unten ... 159
01553903,Hauptverteilerdeckel ... 159
01554305,Greifstift ... 163
01554400,Sensor - Saatmengenkontrolle D2 ... 185
01554800,Wendedeckel ... 163
01556500,Rohr für Maisverteiler ... 155
01558300,ø 110 x 765,Förderrohrbogen ... 137
01559800,ø 140 - 20 Abgänge V2A,Hauptverteiler Mais kpl. ... 155
10312,GE 12 PL - R 3/8" - ED,Gerade Verschraubung ... 247
23010200,Ø 340 x 2.5 - 6 x M 8,Sech kpl. mit Lager ... 43
23010201,Ø 340 x 2.5 - 6 x M 8,Sech ohne Lager ... 43
23010202,Lagerschale ... 43
23010203,M 8 x 13 - 10.9,6 kt.- Schraube mit Konus ... 43
23010204,M 16 x 1.5 x 30 - rechts,Sonderschraube ... 43
23010205,M 16 x 1.5 x 30 - links,Sonderschraube ... 43
23010300,Lagerschale inkl. Lager Sech ... 45
23010301,Ø 50.4 x 2.5 - NBR 70 Shore,Dichtring ... 43
23011001,Hauptverteilerstutzen ... 157
23011002,Blindstopfen ... 155
23011002,Hauptverteiler Blindstopfen ... 157
23044001,90 mm,Anschlaglasche kurz ... 47
23044002,Schutzhaube ... 47
23044003,Saatzustreicher ... 47
23044004,M 12 x 29,Sonderschraube m. Innen-6 kt. ... 47
23044005,M 12 x 22,Sonderschraube m. Innen-6 kt. ... 47
23044011,Abstreifer vorne ... 47
23044013,Abstreifer hinten ... 49
23044100,Scharkörper kurz ... 47
23044200,Abstreifer Schar ... 47
23044300,Schwinge ... 47
23044400,Scharkörper lang f. VAM ... 47
23044500,Scharkörper lang f. Striegel ... 47
23044600,Scharkörper kurz f. VAM ... 47
23045001,120 mm,Anschlaglasche lang ... 47
23045100,Scharkörper lang ... 47
23046100,Saatrohr TurboDisc II ... 47
23046201,Zwischenstück Striegel ... 55
23046202,Striegelblattfeder ... 55
23046203,Verstärkungsblech Striegelfeder ... 55
23046301,Striegelblattfeder links ... 55
23046302,M 10,Bundmutter m. Stift ... 55
23046405,Exzentergriff ... 199
23046500,Ausleger standard ... 199
23046700,Ausleger asymmetrisch ... 199
23046801,Striegelblattfeder rechts ... 55
23047300,Ø 50,Bolzen mit Verdrehsicherung ... 199
23047400,Exzenterbolzen ... 199
23047500,Ø 42,Bolzen mit Verdrehsicherung ... 199
23063704,5 Loch,Schlauchhalteleiste ... 139
23067201,Halteblech ... 137
23112603,150 mm,Striegelzinken ... 55
23193301,ø 110 x 148 - M 12 x 30,U-Bügel ... 137
23200400,90 mm,Anschlaglasche kurz ... 43
23210400,120 mm,Anschlaglasche lang ... 43
23240000,TurboDisc Schar kurz kpl. ... 41
23240001,Saatzustreicher ... 51
23240100,Scharkörper kurz ... 43
23240110,Schutzhaube ... 43
23240200,Schwinge ... 43
23240301,Halter Uniformer ... 51
23240302,Buchse ... 43
23243801,Federöse ... 51
23245601,HM Klingen gefedert ... 51
23245700,Halteblech ... 51
23246100,Disc Einheit li. kpl. ... 61
23246101,Radnabe ... 61
23246101,Radnabe GLRD ... 75
23246102,ø 460 x 4,Sechscheibe gezackt ... 61
23246104,Dichtkappe ... 61
23246104,Dichtkappe GLRD ... 75

23246106,ø 460 x 6,Sechscheibe gezackt 61
23246200,Disc Einheit re. kpl. 61
23246300,Abstreifer für Druckrolle 43
23246500,Disc Rahmen rechts 61
23246600,Disc Rahmen links 61
23246700,Lagereinheit kpl. 61
23246701,Achsstummel 61
23247200,Disc Einheit li. Spatens. re. kpl. 61
23247300,Disc Einheit re. Spatens. li. kpl. 61
23247400,Abstreifer HM gefedert kpl. 43
23250000,TurboDisc Schar lang kpl. 41
23250100,Scharkörper lang 43
23250300,Striegeleinheit TurboDisc kpl. 41
23250301,Striegelblattfeder 53
23250303,150 mm,Striegelzinken 55
23250303,Striegelzinken 53
23250307,Verstärkungsblech 53
23250700,Halteklammer 53
23250700,Halteklammer Striegelzinken 55
23251000,Striegeleinheit links TurboDisc kpl. 41
23251005,Striegelblattfeder links 53
23251006,Striegelzinken außen 53
23251007,Klemmlasche 53
23251007,Klemmlasche links 55
23251008,Ø 15 x 2.4 x 13,Buchse 55
23251008,ø 15 x 2.4 x 13,Buchse 53
23251008,ø 30 x 5,Gummi-Ring 53
23251102,Striegelblattfeder rechts 53
23251103,Klemmlasche 53
23251103,Klemmlasche rechts 55
23254500,Scharkörper lang verstärkt 43
23254600,TurboDisc Schar lang verstärkt kpl. 41
23254700,120 mm,Anschlaglasche lang verstärkt 43
23261601,Halteblech 71
23263300,Hebel 63
23264500,Fallschleuse gerade 145
23264600,Fallschleuse gerade kpl. 145
23265000,Schlauchdurchführung unten 141
23265300,Tankbefestigungsblech 19
23265300,Tankbefestigungsblech Einzeltank 11
23266500,Säverteiler DuoDrill 235
23266500,U-Bügel 235
23266603,Tankdeckel 229
23266700,Dosiergerät Microgranulat kpl. 229
23266701,Dosiergehäuse 231
23266702,Seitendeckel 231
23266703,Antriebswelle 231
23266704,Antriebsklaue Festteil 231
23266705,Distanzhülse 231
23266706,Antriebsklaue Verstellbar 231
23266707,Versteller 231
23266708,Motorflansch 231
23266709,Hülse 231
23266710,Steckbolzen 231
23266800,Trichter Microdosierer oben 231
23266900,Trichter Microdosierer unten 231
23267900,Gelenk Zugdeichsel 20° 5
23268600,Injektorschacht 229
23268900,Tank Microgranulateinheit 229
23269000,Tankadapter 229
23269100,Striegelrohr Mitte 227
23269200,Striegelrohr außen 227
23269300,Dammstriegel Mitte kpl. 211
23269400,Halter Mitte 213
23269502,Seitenschild hinten links 57
23269502,Seitenschild links 227
23269503,Seitenschild hinten rechts 57
23269503,Seitenschild rechts 227
23271101,Halteblech K-Verschraubung 71
23273704,Halteleiste 83
23277001,Tankbefestigungsblech 27
23277001,Tankbefestigungsblech Doppeltank 11
23277002,Tankbefestigungshülse 27
23277002,Tankbefestigungshülse Doppeltank 11
23277004,Halteblech Förderrohrbogen 155
23277100,5000 Liter,Saatguttank 27
23277301,Halteblech Zylinder Aufstieg 31
23277302,Geländerrohr oben 31
23277303,Gewindestange 33
23277304,0.5 mm,Ausgleichsblech 31
23277305,2.0 mm,Ausgleichsblech 31
23277306,Gegenblech f. Halter Aufstieg 31
23277400,Steg f. Aufstieg 31
23277500,Geländer f. Steg 31
23277600,Halter f. Aufstieg 31
23277700,Leiter beweglich 33
23277800,Strebe 33
23277900,Stufen f. Rahmen 33
23278000,Drucktankdeckel 27
23278100,Deckelklappe 29
23278200,Tankgitter 29
23278400,2-Rohr Fallschleuse gebogen kpl. 141
23278500,2-Rohr Fallschleuse gebogen 143
23278600,ø 140 DC - 5000 L,Förderrohrsäule 141
23278701,Gegenblech 249
23279600,10 Liter,Abdrehsack 19
23279801,Halter Striegel Mitte 227
23279802,Halter Striegel außen 227
23279900,Deckelklappe kpl. 29
23280300,Lagerbock links 57
23280400,Lagerbock rechts 57
23281901,ø 12 x 71,Bolzen 69
23281902,Parallelhebel 69
23281903,Schutzblech 69
23281904,4 x 4,Halter Düngeschlauch 71
23281905,2 x 2,Halter Düngeschlauch 71

E-Mail: info@horsch.com
Internet: www.horsch.com
Telefon: +49 (0)9431 7143-0
Telefax: +49 (0)9431 41346
HORSCH Maschinen GmbH
Sitzenhof 1, DE-92421 Schwandorf

23282000,Rahmen Mitte ... 69
23282100,Rahmen li. Düngersystem ... 69
23282100,Rahmen re. Düngersystem ... 69
23282200,Hebel Achse ... 69
23282300,Achse Düngerschare mi. ... 69
23282400,Achse Düngerschare li/re ... 69
23282500,Zylinderhebel ... 69
23282600,Verstellbolzen ... 69
23282700,DZ 32 x 20 x 60,Hyd.- Zylinder ... 69
23283000,PPF Düngeschar Doppelscheibe kpl. ... 69
23283001,Gegenplatte ... 77
23283001,Halteblech ... 75
23283002,Schutzhaube ... 77
23283003,Schutzblech links ... 77
23283004,Schutzblech rechts ... 77
23283005,Hülse ... 77
23283100,Scharkörper PPF ... 77
23283200,Abstreifer HM gefedert kpl. PPF ... 77
23283400,Halter Faltenbalg links 2009 ... 71
23283500,Halter Faltenbalg rechts 2009 ... 71
23283600,Halter Faltenbalg Mitte 2009 ... 71
23283700,Halter Faltenbalg PPF Flügel ... 71
23284401,Hülse ... 9
23284402,Einstellblech ... 9
23284500,Aufnahme Knickdeichsel ... 9
23284600,Knickdeichsel ... 9
23285400,Rahmen links ... 11
23285500,Achse Rahmen links ... 11
23285600,Rahmen rechts ... 11
23285700,Achse rahmen rechts ... 11
23286400,Rechenhalter ... 195
23286600,Schlauchdurchführung oben ... 141
23286900,Kat. III/IV,Unterlenkerwelle ... 5
23287002,Bremstrommel ... 239
23287004,Lagerdeckel Bremse ... 239
23287010,Halteblech ... 249
23287011,Schutzblech ... 249
23287014,Distanzblech ... 249
23287015,Schutzblech ... 249
23287017,Schutzblech ... 239
23287701,Strebe ... 235
23287703,Halter DuoDrill links ... 235
23287704,Halter DuoDrill rechts ... 235
23288000,Servo Bremse links kpl. ... 239
23288001,Bremszylinder ... 251
23288002,Automatische Nachstellung ... 251
23288003,Bremsbacke I li. kpl. ... 251
23288004,Bremsbacke II li. kpl. ... 251
23288005,Bremsträger li. ... 251
23288006,ø 18.5,Verschlußstopfen ... 251
23288007,Profilstopfen ... 251
23288008,Niederhalterung ... 251
23288013,ø 14.5,Sicherungsscheibe ... 251
23288015,ø 3.6 x 18.4 x 136.5,Zugfeder ... 251
23288016,ø 2.5 x 18 x 160,Zugfeder ... 251
23288017,ø 2.8,Druckfeder ... 251
23288018,Verschlußstopfen ... 251
23288019,Seilzugadapter ... 251
23288020,Schutzschild Bremse ... 241
23288022,M 12 x 1 - M 10 x 1,Schraubstutzen ... 251
23288100,Servo Bremse rechts kpl. ... 239
23288103,Bremsbacke I re. kpl. ... 251
23288104,Bremsbacke II re. kpl. ... 251
23288105,Bremsträger re. ... 251
23288200,FGS Spurbreitenumschaltung kpl. ... 167
23288700,Achse Rahmen Mitte ... 11
23289300,Fallschleuse gebogen ... 145
23289400,Fallschleuse gebogen kpl. ... 145
23289500,30 Ltr.,Hyd.- Tank ... 117
23289701,Halter Schnecke li. ... 225
23289702,Halter Schnecke re. ... 225
23289703,Halter f. Tank 5000 Ltr. ... 225
23289704,Halter f. Tank 3500 Ltr. ... 225
23289800,Zwischenflansch ... 239
23295400,Disc Rahmen links Verstellb. kpl. ... 61
23295401,Stellblech links ... 61
23295500,Disc Rahmen rechts Verstellb. kpl. ... 61
23295501,Stellblech rechts ... 61
23295600,Disc Rahmen links Verstellbar ... 61
23295700,Disc Rahmen rechts Verstellbar ... 61
23296200,5.50K x 16H2,Sonderfelge ... 39
23296200,7.50 - 16 Sonderfelge,Felge ... 241
23296300,Packerrohr Mitte ... 241
23296400,Packerrohr aussen ... 37
23298200,Halter Mitte links ... 215
23298300,Halter Mitte rechts ... 215
23298400,Halter außen links ... 215
23298400,Halter außen rechts ... 215
23298501,Halteblech ... 109
23298502,ø 18 x 1.5 x 75,Hyd.- Rohr ... 111
23298600,Deckel Düngerschiene ... 69
23298700,Scharkörper ... 75
23298800,Saatrohr ... 75
23299200,Zylinderführung ... 247
23311503,ø 16 x 60,Bolzen ... 227
23350503,Seitenschild vorne ... 57
23350505,Seitenschild hinten ... 57
23350603,Klemmplatte ... 61
23410901,52 x 88 - M 12 x 33,U-Bügel ... 35
23410901,52 x 88 - M 12x 33,U-Bügel ... 193
23432201,ø 30 x 2 x 60,Verbindungsstück ... 155
23461000,Packerwelle aussen Luft gefüllt kpl. ... 37
23461301,Saatschlauchhalter ... 207
23461401,Verschlußblech ... 17
23461502,Halter für Anschlagleiste ... 41
23461701,Schubstange ... 57

23461801,ø 38 x 3.2 x 155,Distanzbuchse 65
23463000,Gelenk Zugdeichsel 5
23463100,Kat. II/III,Unterlenkerwelle 5
23463502,Winkelklotz 40° 197
23463600,Sechscheibe gezackt kpl. mit Lager 197
23463601,Lagerschale doppelt 197
23463700,Ausleger standard 197
23463800,Hydr. Gebl. Zapfwellenantr. kpl. 105
23464000,17 Ltr.,Hyd.- Tank 105
23464901,Anschlagleiste 41
23466500,Hydr. Gebläse 6 cm³ kpl. 135
23466501,6 - 11 cm³,Hydr. Gebläse ohne Motor 149
23466502,Ø 15.88,Rotorflanschbuchse 149
23466601,Seitenblech links 197
23466602,Seitenblech rechts 197
23466700,Hydr. Gebläse 11 cm³ kpl. 105
23466800,Ausleger asymmetrisch 197
23466900,Aufstieg Oberteil 25
23467308,Halteblech f. Luftbehäter 243
23467310,Halteblech für Bremsventil 243
23467311,Halter Bremsverteiler 239
23468501,Verschlußblech Schlauchdurchf. oben 145
23468502,Verschlußblech Schlauchdurchf. unten 145
23468503,Verschlußblech Schlauchdurchf. Dünger 145
23468600,Kat. III/III,Unterlenkerwelle 5
23468801,ø 20 x 3.2 x 50,Hülse 207
23468900,Konsole 207
23469401,Halter Hauptbremszylinder 239
23469502,Halter Druckspeicher 247
23469504,Stößel 247
23469902,Halteblech rechts 13
23470701,Lagerflanschplatte links 37
23470702,Rechenstab 35
23470703,Lagerflanschplatte rechts 37
23470705,Anschlag 37
23470802,Hebel 57
23470803,ø 21.3 x 4 x 21,Hülse 57
23470901,Saatschlauchhalter 41
23471002,Abdeckplane 23
23471003,Tankanschlag Räder 17
23471201,Hebel 23
23471202,Hebel mit Griff 23
23471203,ø 33.7 x 2420 lg.,Planenspannrohr 23
23471204,ø 35 x 52 - M 6 x 15,U-Bügel 23
23471205,Endplatte 23
23471206,Klemmplatte 23
23471209,ø 22 x 3,Gummiring 23
23471601,Lagerbuchse 65
23471602,ø 50 x 20 x 2,Scheibe 193
23471602,ø 50 x 20 x 5,Scheibe 11
23471603,ø 30 x 270,Bolzen 65
23471604,ø 20 - M 22 x 1.5,Zylinderauge 65
23471605,Veschleißblech links 65
23471606,Veschleißblech rechts 65
23471801,Geländer 25
23471802,M 8 x 80 x 56,U-Bügel 25
23471804,Sicherungsklammer 11
23471807,Entriegelungshebel 11
23471810,ø 32 x 106,Bolzen 13
23471811,Klemmplatte 11
23472300,Verstellkurbel 41
23472500,Lagerbock gerade außen 57
23472800,Disc Achse vorne Mitte 61
23472800,Scheibenachse vorne 57
23472900,Disc Achse hinten Mitte 61
23472900,Scheibenachse hinten 57
23473200,Lagerbock gerade innen 57
23473400,Spuranreißerhalter li. 65
23473500,Spuranreißerhalter re. 65
23473800,Gebläsekorb 95
23473900,Gebläsekorb kpl. 95
23473901,Deckel f. Gebläsekorb 95
23474100,Injektorschacht 135
23474300,Injektorschacht kpl. 135
23474700,Tankgitter 17
23474800,Planenrohr 23
23474900,ø 33.7 - V2A,Planenrohr 17
23475100,Aufstieg Unterteil 25
23475200,Trittstufe 25
23475400,Räumer f. Saatguttank 17
23475500,Beleuchtungsträger links 81
23475600,Beleuchtungsträger rechts 81
23475700,10 Liter,Abdrehsack 19
23476000,ø 40 - M 36 x 1.5,Zylinderöse 133
23476100,Deckel f. Werkzeugkasten 17
23476200,Deckel f. Werkzeugkasten kpl. 17
23477700,Anbauplatte 203
23480201,Lagerflanschplatte links 35
23480202,Lagerflanschplatte rechts 35
23480203,ø 60,Lagerstummeldeckel gesenkt 35
23480701,Saatschlauchhalter Innen 41
23480900,Disc Achse hinten rechts 61
23480900,Disc Achse vorne links 61
23480900,Scheibenachse hinten rechts 57
23480900,Scheibenachse vorne links 57
23481000,Disc Achse hinten links 61
23481000,Scheibenachse hinten links 57
23481100,Spuranreißerarm li. 65
23481200,Spuranreißerarm re. 65
23481302,Zylinderführung 11
23481303,ø 40 x 227,Bolzen mit Haken 11
23481304,ø 40 x 241,Bolzen 11
23481305,ø 40 x 210,Bolzen 11
23481307,ø 32 x 250,Bolzen 13
23481308,Halter Sensor - Radar 13
23481402,Tankbefestigungshülse 19

E-Mail: info@horsch.com
Internet: www.horsch.com
Telefon: +49 (0)9431 7143-0
Telefax: +49 (0)9431 41346
HORSCH Maschinen GmbH
Sitzenhof 1, DE-92421 Schwandorf

23481402,Tankbefestigungshülse Einzeltank ... 11
23481501,Schlauchschutz schmal ... 5
23481508,Blech Schlauchschutz links ... 13
23481509,Blech Schlauchschutz rechts ... 13
23481900,Disc Achse vorne rechts ... 61
23481900,Scheibenachse vorne rechts ... 57
23482300,Hydr. Gebläse - Direkt kpl. ... 95
23482500,Rechenhalter ... 193
23483000,Spurlockererzinken kpl. ... 201
23483001,Zinkenhalter ... 203
23483002,Klemmblech ... 203
23483003,Zinkenstiel ... 203
23483004,ø 50 x 2,Ausgleichsscheibe ... 203
23483005,M 12 x 80,U-Bügel ... 203
23483100,Anbaurahem Spurlockerer kpl. ... 201
23483200,Anbaurahmen links ... 201
23483703,Seitenschild Crossbar ... 217
23483703,Seitenschild hinten ... 57
23485103,Trittstufe ... 27
23486900,Halter Gebläse Doppeltank ... 115
23487200,Halter gerade ... 213
23487300,Gelenk ... 213
23487400,Dammstriegel doppelt kpl. ... 211
23487401,Halteplatte ... 213
23487402,Striegelzinken doppelt ... 213
23487403,Klemmplatte ... 213
23487404,Striegelzinken links ... 213
23487405,Striegelzinken rechts ... 213
23487501,M 12 - 64,Klemmplatte ... 211
23487600,Dammstriegel links kpl. ... 211
23487700,Dammstriegel rechts kpl. ... 211
23487800,Halter links ... 213
23487900,Halter rechts ... 213
23488000,Dammstriegel links außen kpl. ... 211
23488100,Dammstriegel rechts außen kpl. ... 211
23488900,Anschlagrahmen links ... 41
23489100,Anschlagrahmen rechts ... 41
23493100,Zugdeichsel Einschubstück kurz ... 5
23493200,Zugdeichsel Einschubstück lang ... 5
23493903,Packerflanschplatte links/rechts ... 193
23496801,Halteblech f. Tank oben ... 219
23496802,Halterahmen ... 221
23496803,Halteblech f. Tank unten ... 221
23496805,Haltewinkel ... 221
23496806,Haltestrebe I ... 221
23496807,Haltestrebe II ... 221
23496900,ø 200 - 2300 lg.,Schneckenrohr Oberteil ... 219
23497000,ø 200 - 1423 lg.,Schneckenrohr Unterteil ... 219
23497100,ø 200 - 2715 lg.,Schneckenwendel oben ... 219
23497102,Motor Anschlußhülse ... 221
23497200,ø 200 - 1452 lg.,Schneckenwendel unten ... 219
23497400,Förderrohrbogen ... 135
23497400,ø 140 - 590 DC,Förderrohrbogen ... 141
23497500,3500 Liter,Saatguttank ... 17
23498100,Einfüllbleche Pronto DC ... 205
23498200,Räumer f. Saatguttank ... 205
23498301,Halteblech ... 91
23498302,Halteblech ... 93
23498303,Auslöseblech ... 93
23498304,Federblech ... 93
23498305,Schlauchschutz breit ... 5
23498603,Halteblech links ... 13
23498900,Ventilblock kpl. Montiert ... 85
23499000,Ablagegitter ... 17
23499200,Anbaurahmen rechts ... 201
23499300,Stellungsanzeige kpl. ... 59
23499301,Anzeigetafel ... 63
23499302,Zeiger ... 63
23499303,Gegenplatte ... 63
23499304,Schubstange 3-4 DC ... 63
23499305,Schubstange 3-4 DC ... 63
23499306,Schubstange 6 DC ... 63
23499307,Schubstange 6 DC ... 63
23499308,Schubstange 6 DC ... 63
23499700,Ventil DW heben kpl. Montiert ... 85
23500101,Haltewinkel vorne I ... 79
23500800,Hauptverteiler ø 140 - 28 Halbseite kpl. ... 163
23500800,ø 140 - 40 Abgänge,Hauptverteiler kpl. Halbseitenabs. ... 135
23500801,Verteilerblech unten ... 163
23500802,Distanzblech ... 163
23500811,Verteilerblech oben ... 163
23502600,Schleppzinken kpl. ... 215
23505000,PPF Düngeschar Einscheibe kpl. ... 69
23505002,ø 30 x 5,Gummiring ... 75
23505101,Achse Crossbar Mitte ... 215
23505102,Hebel ... 215
23505103,Gegenstück ... 215
23505104,Anschlagblech ... 215
23505105,Schutzblech ... 215
23505106,Schutzblech ... 215
23505114,Zwischenhülse ... 215
23505116,Halterung Seilzug ... 215
23505117,Zeiger ... 215
23505118,Skalenhalterung ... 215
23505120,Deckblech ... 217
23505400,Achse Crossbar links/rechts ... 215
23506000,Packerwelle Mitte Luft gefüllt kpl. ... 193
23506101,Packerflanschplatte links/rechts ... 195
23506102,Packerflanschplatte links ... 195
23506103,Packerflanschplatte rechts ... 195
23506300,Packerwelle Luft gefüllt kpl. ... 195
23506402,Halterung Seilzug ... 215
23509200,Rahmen Mitte ... 11
23514701,Halter Türme oben ... 137
23514702,Gegenstück Halter Türme oben ... 137
23514703,Halter Türme links ... 137

23514704,Halter Türme rechts ... 137
23514705,Zwischenstück Türme unten ... 137
23514706,ø 110 x 133 - M 12 x 35,U-Bügel ... 137
23515100,Injektorklappe ... 137
23515200,Injektorschacht ... 137
23515300,Injektorschacht kpl. ... 137
23515400,Verstellantrieb kpl. ... 137
23515403,Gabel ... 137
23515405,Haltewinkel ... 137
23515500,Verstellmotor ... 137
23515700,3950 lg.,Drahtseil kpl. ... 139
23515800,3890 lg.,Drahtseil kpl. ... 139
23597200,Packerrohr ... 193
23597300,Radstummel ... 193
23597400,Packerrohr ... 195
23642501,120 mm,Striegelzinken ... 55
23687300,Lagerstummeleinheit kpl. ... 67
23687400,Ø 360 x 700 lg.,Spuranreißerscheibe kurz kpl. ... 67
23687401,700 lg.,Sechwelle kurz ... 67
23687500,Ø 360 x 1090 lg.,Spuranreißerscheibe lang kpl. ... 67
23687501,1090 lg.,Sechwelle lang ... 67
23687600,Spuranreißergewicht ... 67
23781500,Saatmengenkontrolle ME kpl. ... 185
23785001,Klemmrahmen ... 223
23785100,ø 200 - 2700 lg.,Schneckenrohr Oberteil ... 223
23785200,ø 200 - 2880 lg.,Schneckenwendel oben ... 223
23785300,Schnecke kpl. Vormontiert ... 225
23786700,Handbremseinheit kpl. ... 249
23787000,Halter für Bowdenzug ... 249
23787600,Packerrohr Mitte ... 35
23787800,Packerwelle Mitte Luft gefüllt kpl. ... 35
23787900,Packerwelle Mitte PU gefüllt kpl. ... 35
23788000,Packerwelle Mitte Luft gefüllt kpl. ... 239
23788100,Packerwelle Mitte PU gefüllt kpl. ... 239
23883601,Strebe f. Aufstieg ... 31
23883607,ø 17 x 2.5 x 16,Buchse ... 31
23885508,Griff Deckelverschluß ... 29
23885509,Bolzen ... 29
23885510,M 10,582,Ringmutter ... 29
23885511,M 10 x 45 - V2A,Gewindestift ... 29
23885512,Spriegel ... 29
23885515,Exzenter Anschlag Drucktankdeckel ... 29
23887700,2-Rohr Fallschleuse gerade kpl. ... 141
23887701,Verschlußlappen Fallschleuse ... 143
23887702,Bügel Verschluß Fallschleuse ... 143
23887703,V2A - ø 10 x 240,Welle ... 143
23887704,Verschlußleiste gekantet ... 143
23887705,V2A - ø 14 x 1.5 x 198,Rohr ... 143
23887800,2-Rohr Fallschleuse gerade ... 143
24040107,ø 12 x 1.5 x 10,Rohr ... 233
24052001,Halter Sensor - Gebläse ... 151
24052001,Halter f. Sensor - Gebläse ... 165
24052001,Halter f. Sensor Gebläse ... 103
24052200,Sensor - Gebläse ... 151
24052200,Sensor - Gebläse inkl. Stecker ... 167
24052200,Sensor - Gebläse mit Kabel kpl. ... 103
24155500,Flanschlager kpl. ... 77
24155501,Lagerschale ... 77
24156100,ø 350 x 4,Sech kpl. mit Lager ... 77
26100106,Ø 18.008,Rotorflanschbuchse ... 149
28077100,ø 40 - M 36 x 1.5,Zylinderauge ... 13
28077100,ø 40 - M 36 x1.5,Zylinderauge ... 89
28092301,Abstandshülse ... 237
28094000,Aufstieg Duodrill Oberteil ... 237
28094100,Geländer DuoDrill links ... 237
28094200,Geländer DuoDrill rechts ... 237
29150803,ø 50,Lagerstummeldeckel gesenkt ... 37
29150904,ø 60 x 40 x 30,Klemmring ... 11
29210209,M 8 x 25,Sterngriff ... 21
31013900,ø 50 - 3 Loch,Zugöse mit Torus ... 9
31014000,Klappbarer Gebläsekorb kpl. ... 105
31014001,Deckel für Gebläsekorb ... 121
31014100,Grundplatte ... 121
31014200,Klapprahmen ... 121
31014300,Gebläselorb ... 121
31016002,Verschlußlappen Fallschleuse ... 145
31016003,Klemmleiste ... 147
31016004,Verschlußleiste Fallschleuse ... 147
31016005,Betätigungshebel Verschluß ... 143
31016006,Verschlußhaken ... 143
31016007,Klemmleiste ... 143
31016007,Klemmleiste Fallschleuse ... 147
31016100,Tankentleerungsschieber kpl. ... 17
31016101,Schieber ... 21
31016102,Dichtung ... 21
31016300,Stutzen ... 21
31041400,ø 40 - 3 Loch,Zugöse mit Torus ... 9
31042800,Deckel f. Werkzeugkasten kpl. ... 27
31042900,Deckel f. Werkzeugkasten ... 27
31053501,ø 140,Rohrstück f. Lochblechbefestigung ... 145
31054902,Halteblech ... 105
31056500,ø 200 - 1500 lg.,Schneckenrohr Unterteil ... 223
31056600,ø 200 - 1733 lg.,Schneckenwendel unten ... 223
31071800,Haltespindel ... 105
31077002,Winkelklotz 25° ... 197
31081502,ø 12 x 1.5 x 18 lg.,Hülse ... 237
31124500,Rechenstab kpl. ... 35
32300100,300 Ltr.,Tank ... 233
32300600,Hydr. Gebläse DuoDrill kpl. ... 103
32300701,Klemmblech ... 233
32300703,Klemmleiste ... 233
32300704,Abdeckplane ... 233
32300705,Gebläsehalter ... 233
32302200,Hydr. Gebläse 11 cm³ kpl. ... 103
32303900,Aufstieg Duodrill Unterteil ... 237
32304000,Aufstieg DuoDrill kpl. ... 237

E-Mail: info@horsch.com
Internet: www.horsch.com
Telefon: +49 (0)9431 7143-0
Telefax: +49 (0)9431 41346
HORSCH Maschinen GmbH
Sitzenhof 1, DE-92421 Schwandorf

32304003,Warntafelhalter DuoDrill 237
32307501,Distanzblech 237
33120800,ø 40 x 230,Bolzen 5
33122253,Hydraulikschlauchhalter 5
33128302,Injektorklappe 233
33128500,ø 110 - gebogen,Injektorschacht 233
33128600,ø 110 - gebogen,Injektorschacht kpl. 233
33129700,Injektorklappe kpl. 135
33129701,Injektorklappe 135
33325303,Gummidichtplatte 221
33328400,Reinigungsdeckel 27
33336002,Halbring groß 103
33336003,Halbring klein 103
33336100,Antriebssechskant 175
33336200,Gehäuseflansch 175
33358400,ø 150 - 2 x ø 140,Luftstromteilerhose einstellbar 141
33421412,ø 42 x 63 - M 10 x 25,U-Bügel 79
33600006,Ø 30 x 5,Gummiring 55
33600006,ø 30 x 5,Gummi-Ring 53
33610400,ø 360 mm,Spuranreißerscheibe kpl. 65
33619002,ø 40 x 110,Bolzen 11
33619002,ø 40 x 135,Bolzen 5
33637601,ø 1.5,Drossel 129
33652305,ø 14 x 67,Bolzen 203
33652601,ø 1,Drossel 33
33733703,ø 12 x 40,Bolzen 197
33783305,ø 32 x 92,Bolzen 9
34200900,Stützfuß 5
34215200,5.50F x 16,Standardfelge 39
34216901,ø 50 x 300,Bolzen 9
34217001,8 mm,Klemmblech 131
34217001,ø 40 x 8 mm,Distanzblech 13
34217002,1 mm,Distanzblech 131
34217002,ø 40 x 1 mm,Distanzblech 13
34217003,5 mm,Distanzblech 131
34217003,ø 40 x 5 mm,Distanzblech 13
34217502,Striegelzinken doppelt 227
34221401,ø 50,Lagerdeckel Innen 37
34221401,ø 50,Lagerdeckel innen 193
34272202,ø 32 x 195,Bolzen 9
34333100,Beleuchtungsträger 79
34359201,Haltewinkel vorne II 79
35115400,Lagerstummeleinheit kpl. 75
35115401,Achsstummel 75
608117,48.00 - LW 30 x 6 m,Truflex-Schlauch 155
644011,Flügelmutter 161
644011,M 6 - V2A,315,Flügelmutter 157
95050053,Schubstange 205
95050054,Verstellblech 205
95050055,ø 14 x 280,Bolzen 205
95050056,Scharnierhalter 205
95050059,Einfüllblech vorne 205
95050063,Einfüllblech hinten 205
95080925,Seitenschild Verl. hinten rechts 57
95080926,Seitenschild Verl. hinten links 57
95080946,Halter Striegelzinken 227
95110304,7.50 x 16 - TS08 HD Profil,Rad Sternfelge kpl. PU gefüllt links 193
95110304,7.50 x 16 - TS08 HD Profil,Rad Sternfelge kpl. PU gefüllt rechts 193
95110816,Packerwelle Mitte PU gefüllt kpl. 193
95144153,Verstärkungsblech 47
96080209,UCFE 212 - Bremse,Flanschlager 35
96080209,UCFE 212 - ø 60,Flanschlager 239
96120142,Halteblech - Schild 25 km/h 83
96154032,3-teilig inkl. Schrauben,Gebläsegehäuse-Kit kpl. 149

Ihre Angaben

Alle Angaben und Abbildungen sind annähernd und Unverbindlich. Technische Konstruktionsänderungen sind vorbehalten.

HORSCH

HORSCH Maschinen GmbH

Sitzenhof 1
D-92421 Schwandorf

Telefon : +49 (0) 9431 / 7143-0
Telefax : +49 (0) 9431 / 413 64

E-Mail : info@horsch.com
Internet : www.horsch.com