ART.: 80570187
AUSGABE: 02/2015
ÄNDERUNG: 01/2015

ERSATZTEILLISTE TIGER LT

AB SERIENNUMMER: TIGER 5 LT - 34701318
TIGER 6 LT - 34711528
TIGER 8 LT - 34721382

HORSCH
Landwirtschaft aus Leidenschaft

Tiger LT 4
ab Bj. 01.02.2015 4
Tiger LT - Allgemein 4
Basismaschine 4
Unterlenkeranhängung 4
Zugpendelanhängung 8
TerraGrip Werkzeugträger 12
MulchMix Scharvarianten 14
Räder, Reifen, Felgen 16
Stützräder 10.0/75-15.3 Tiger 6 - 8 18
Laufachse Typ 6000 20
Einebnungsscheiben Elemente 22
Einebnungsscheiben Elemente Verstellbar 24
Bremsanlage - pneumatisch 26
Bremsanlage - hydraulisch 30
Bremsbetätigung Reifenpacker 7.50-16 AS 34
Bremsbetätigung Reifenpacker 210/95-24 AS 36
Knott Servo Bremse 38
Warntafeln und Beleuchtung 40
Hydraulik 44
Hydraulik Heben Unterlenker 44
Hydraulik Heben Zugpendel 48
Hydraulik Klappen 52
Hydr. Zylinder - Tiger 54
Ventil-Block TopRing Packer 58
Hydraulik Spuranreißer 60
Hydraulik 3-Pkt. SteelDisc Packer 62
Hydraulik Klappen SteelDisc Packer Tiger 5 - 6 64
Zusatzausstattung 66
Zughaken hinten 66
Zweipunkt hinten 68
Pronto TD Anbau 72
Spuranreißer 76
Spuranreißerscheibe GLRD 78
3-Pkt. SteelDisc Packer 80
Sonstiges 84
Aufkleber und Hinweisschilder 84
Tiger 5 LT 86
Basismaschine 86
Hauptrahmen Tiger 5 86
Sechscheibensystem 1-reihig Tiger 5 88
Sechscheibensystem 2-reihig Tiger 5 90
Reifenpacker 7.50-16 AS Mitte ohne Bremse Tiger 5 92
Reifenpacker 210/95-24 AS Mitte ohne Bremse Tiger 5 96
Reifenpacker 7.50-16 AS Mitte mit Bremse Tiger 5 100
Reifenpacker 210/95-24 AS Mitte mit Bremse Tiger 5 102
Reifenpacker 7.50-16 AS Flügel Tiger 5 104
Reifenpacker 210/95-24 AS Flügel Tiger 5 106
Hydraulik 108
Hydraulik Sechscheibensystem Tiger 5 108
Hydraulik TopRing Packer Tiger 5 110
Zusatzausstattung 112
Stützräder 10.0/75-15.3 Tiger 5 112

TopRing Packer zu Reifenpacker 7.50-16 AS Tiger 5 ... 114
TopRing Packer zu Reifenpacker 210/95-24 AS Tiger 5 ... 116
SteelDisc Packer Tiger 5 ... 118
Tiger 6 LT ... 122
Basismaschine ... 122
Hauptrahmen Tiger 6 ... 122
Sechscheibensystem 1-reihig Tiger 6 ... 124
Sechscheibensystem 2-reihig Tiger 6 ... 126
Reifenpacker 7.50-16 AS Mitte ohne Bremse Tiger 6 ... 128
Reifenpacker 210/95-24 AS Mitte ohne Bremse Tiger 6 ... 132
Reifenpacker 7.50-16 AS Mitte mit Bremse Tiger 6 ... 136
Reifenpacker 210/95-24 AS Mitte mit Bremse Tiger 6 ... 138
Reifenpacker 7.50-16 AS Flügel Tiger 6 ... 140
Reifenpacker 210/95-24 AS Flügel Tiger 6 ... 142
Hydraulik ... 144
Hydraulik Sechscheibensystem Tiger 6 ... 144
Hydraulik TopRing Packer Tiger 6 ... 146
Zusatzausstattung ... 148
TopRing Packer zu Reifenpacker 7.50-16 AS Tiger 6 ... 148
TopRing Packer zu Reifenpacker 210/95-24 AS Tiger 6 ... 150
SteelDisc Packer Tiger 6 ... 152
Düngerverteiler ... 158
Tiger 8 LT ... 162
Basismaschine ... 162
Hauptrahmen Tiger 8 ... 162
Sechscheibensystem 1-reihig Tiger 8 ... 164
Sechscheibensystem 2-reihig Tiger 8 ... 166
Reifenpacker 7.50-16 AS Mitte ohne Bremse Tiger 8 ... 168
Reifenpacker 210/95-24 AS Mitte ohne Bremse Tiger 8 ... 172
Reifenpacker 7.50-16 AS Mitte mit Bremse Tiger 8 ... 176
Reifenpacker 210/95-24 AS Mitte mit Bremse Tiger 8 ... 178
Reifenpacker 7.50-16 AS Flügel Tiger 8 ... 180
Reifenpacker 210/95-24 AS Flügel Tiger 8 ... 182
Hydraulik ... 184
Hydraulik Sechscheibensystem Tiger 8 ... 184
Hydraulik TopRing Packer Tiger 8 ... 186
Zusatzausstattung ... 188
TopRing Packer zu Reifenpacker 7.50-16 AS Tiger 8 ... 188
TopRing Packer zu Reifenpacker 210/95-24 AS Tiger 8 ... 190
Index ... 194

E-Mail: info@horsch.com
Internet: www.horsch.com
Telefon: +49 (0)9431 7143-0
Telefax: +49 (0)9431 41346
HORSCH Maschinen GmbH
Sitzenhof 1, DE-92421 Schwandorf

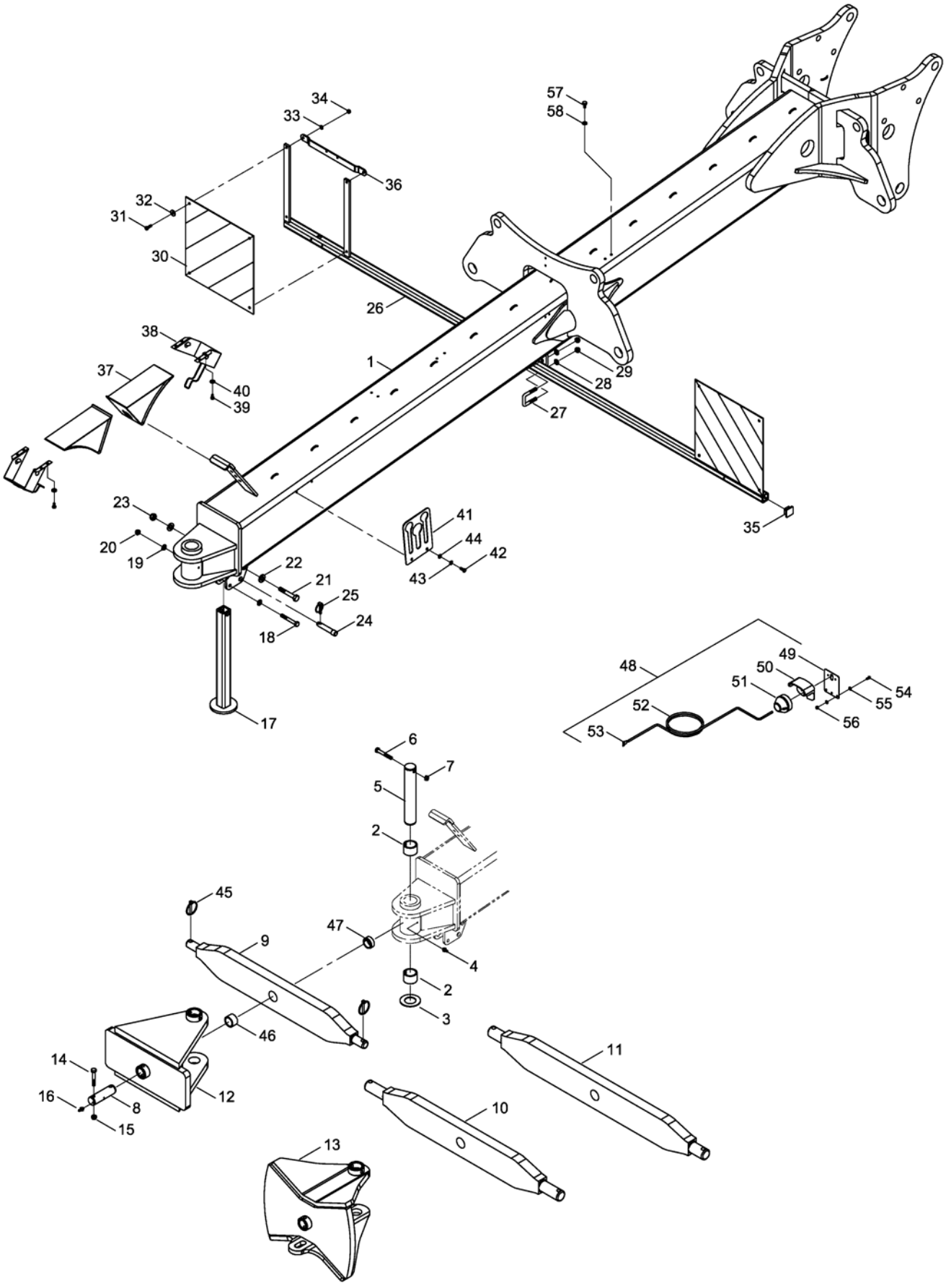

E-Mail: info@horsch.com
Internet: www.horsch.com
Telefon: +49 (0)9431 7143-0
Telefax: +49 (0)9431 41346
HORSCH Maschinen GmbH
Sitzenhof 1, DE-92421 Schwandorf

Pos.	Bestell-Nr.	Kurzbezeichnung	DIN	Bezeichnung	Menge	Bemerkung
1	34710100			Rahmen Mitte Unterlenkeranh.	1	
2	00230020	EG 60/50 x 40		Buchse	2	
3	00230113	Ø 90/50 x 3		Druckscheibe	1	
4	00370093	H 1 - M 8 x 1		Schmiernippel	1	
5	34216901	Ø 50 x 300		Bolzen	1	
6	00360047	M 12 x 85	931	6 kt.- Schraube	1	
7	00350059	M 12	985	Poly-Stop-Mutter	1	
8	33619002	Ø 40 x 135		Bolzen	1	
9	34215600	Kat. III/III		Unterlenkerwelle	1	
10	34320600	Kat. III/IV		Unterlenkerwelle	1	Option !
11	34721001	Kat. IV/IV		Unterlenkerwelle	1	Option !
12	34226000			Gelenk lang	1	
13	34786500			Gelenk lang 20° FR	1	Option France !
14	00360264	M 12 x 1.5 x 75 - 12.9	960	6 kt.- Schraube	1	
15	00350048	M 12 x 1.5	985	Poly-Stop-Mutter	1	
16	00370312	H 3 - M 8 x 1 - 90°		Schmiernippel	1	
17	34483000			Stützfuß	1	
18	00360353	M 12 x 95	931	6 kt.- Schraube	1	
19	00370106	B 13	125	Scheibe	2	
20	00350059	M 12	985	Poly-Stop-Mutter	1	
21	00360257	M 16 x 95	931	6 kt.- Schraube	1	
22	00370108	B 17	125	Scheibe	2	
23	00350061	M 16	985	Poly-Stop-Mutter	1	
24	00170004	Kat. I x 76 lg.		Oberlenkerbolzen	1	
25	00170063	Ø 8 x 40		Klappsplint	1	
26	34333100			Beleuchtungsträger	1	
27	00370046	41 x 70 - M 12 x 40		U-Bügel	2	
28	00370106	B 13	125	Scheibe	4	
29	00350059	M 12	985	Poly-Stop-Mutter	4	
30	00345109	423 x 423		Warntafel inkl. Folie einseitig	2	
31	00360111	M 8 x 25	933	6 kt.- Schraube	6	
32	00370116	R 9	440	Scheibe	6	
33	00370104	A 8,4	125	Scheibe	6	
34	00350057	M 8	985	Poly-Stop-Mutter	6	
35	00200155	40 x 40 x 5		Stopfen	2	
36	28072507			Strebe Positionsleuchte	2	
37	00310822	H 360		Unterlegkeilhalter	2	
38	00310821	Gr. 360		Unterlegkeil	2	
39	00360109	M 8 x 16	933	6 kt.- Schraube	8	
40	00370104	A 8,4	125	Scheibe	8	
41	33122253			Schlauchhalter	1	
42	00360110	M 8 x 20	933	6 kt.- Schraube	2	
43	00170028	A 8	127	Federring	2	
44	00370104	A 8,4	125	Scheibe	2	
45	00170190	Ø 15.5		Klappsplint	2	
46	00230005	EG 50/40 x 30		Buchse	1	
47	00230004	EG 50/40 x 20		Buchse	1	
48	00341201			Beleuchtung Pos. Leuchte kpl.	2	
49	00341197			Trängerblech Positionsleuchte	1	
50	00346000			Schutzhaube	1	

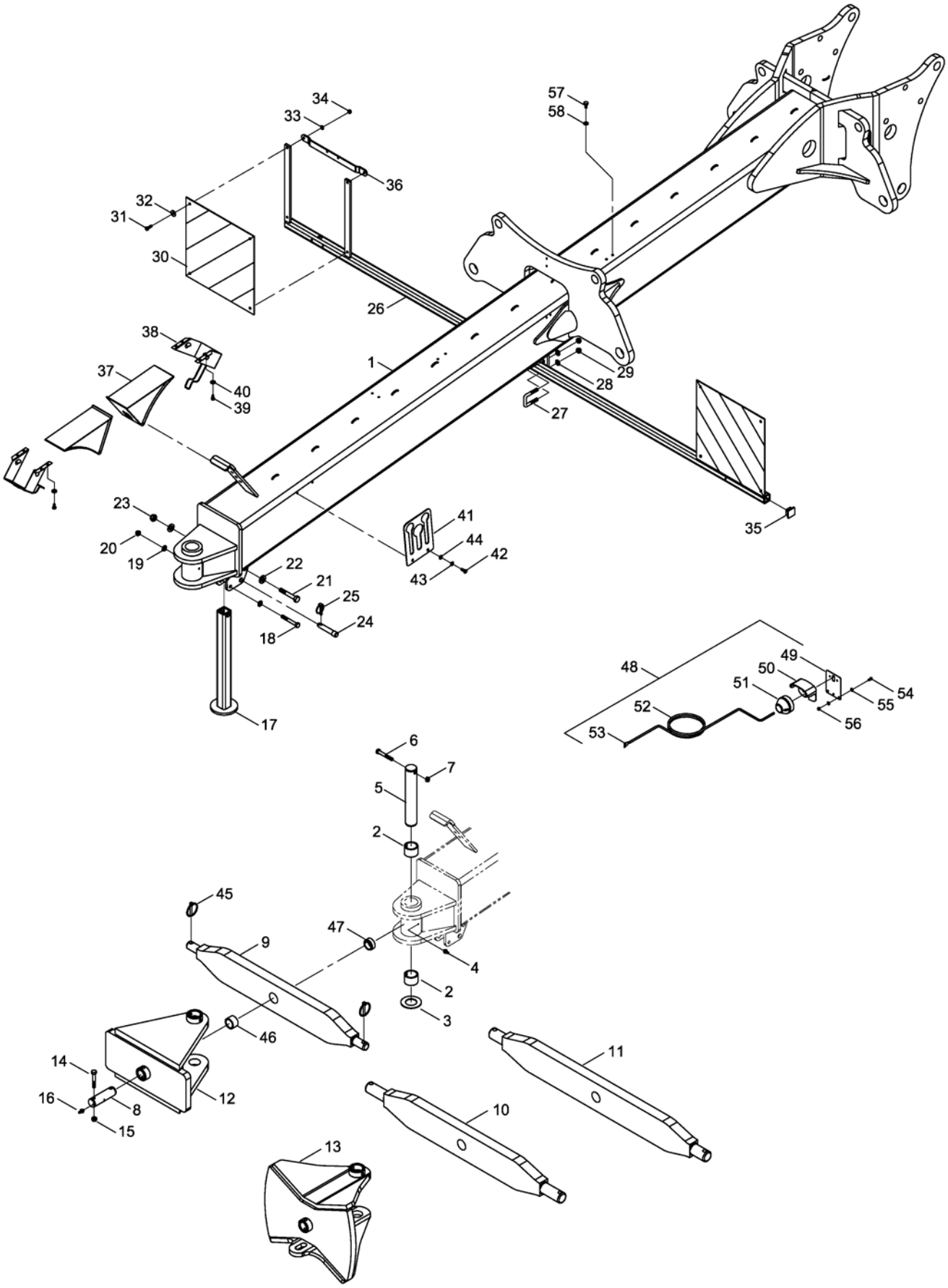

E-Mail: info@horsch.com
Internet: www.horsch.com
Telefon: +49 (0)9431 7143-0
Telefax: +49 (0)9431 41346
HORSCH Maschinen GmbH
Sitzenhof 1, DE-92421 Schwandorf

Pos.	Bestell-Nr.	Kurzbezeichnung	DIN	Bezeichnung	Menge	Bemerkung
51	00340097			Positionsleuchte weiß kpl.	1	
52	00340037	2-pol. - 1,5 mm² x 7.5 m		Kabel	1	Länge angeben !
53	00340950	0,75 - 1,5 mm²		Flachsteckerhülse	2	
54	00360104	M 6 x 16	933	6 kt.- Schraube	2	
55	00370103	A 6,4	125	Scheibe	4	
56	00350067	M 6	985	Poly-Stop-Mutter	2	
57	00360117	M 10 x 20	933	6 kt.- Schraube	2	
58	00370105	B 10,5	125	Scheibe	2	

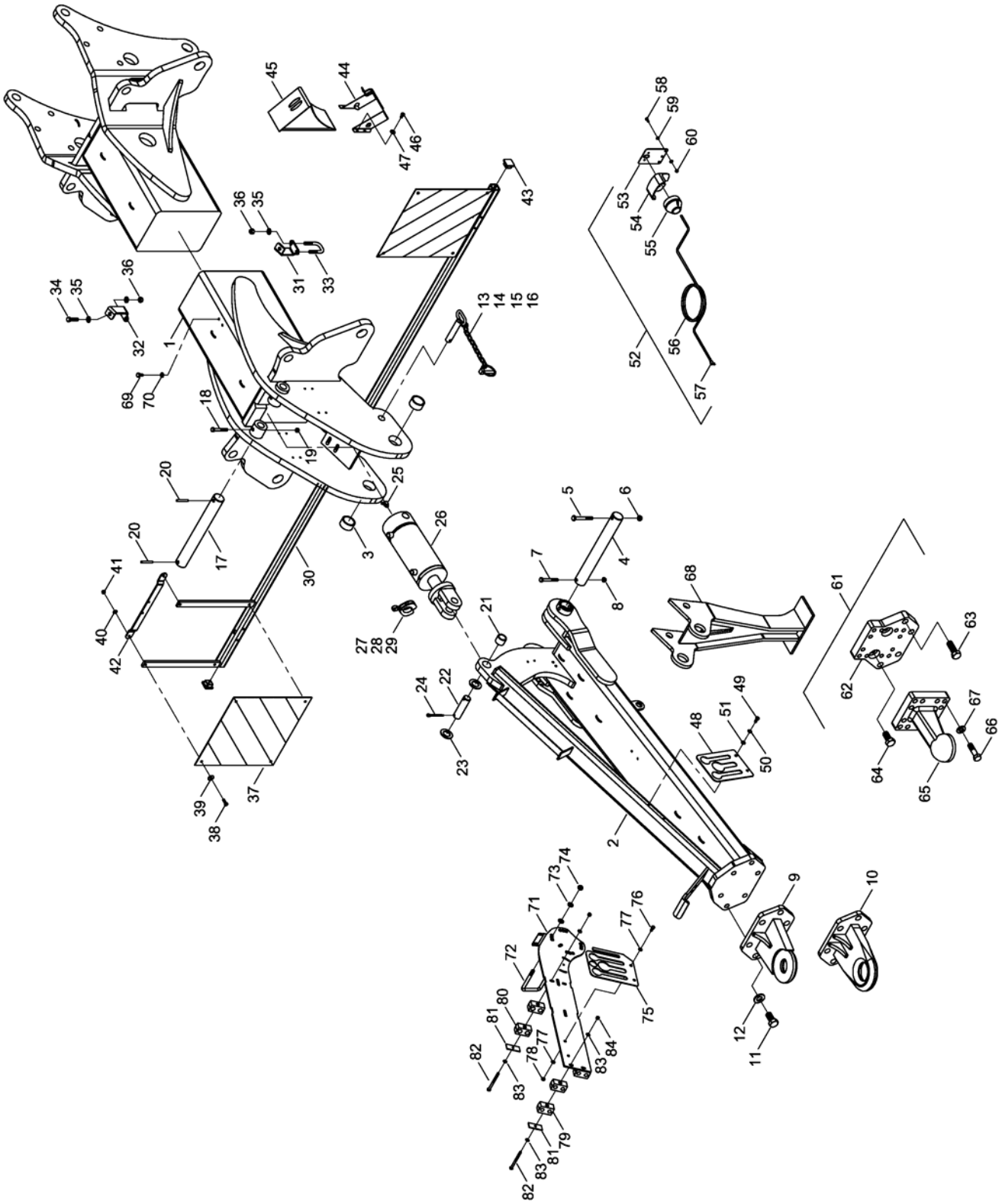

E-Mail: info@horsch.com
Internet: www.horsch.com

Telefon: +49 (0)9431 7143-0
Telefax: +49 (0)9431 41346

HORSCH Maschinen GmbH
Sitzenhof 1, DE-92421 Schwandorf

Pos.	Bestell-Nr.	Kurzbezeichnung	DIN	Bezeichnung	Menge	Bemerkung
1	34725700			Rahmen Mitte Zugpendelanh.	1	
2	34767500			Knickdeichsel	1	
3	00230246	EG 60/50 x 30		Buchse	2	
4	34761007	Ø 50 x 434		Bolzen	1	
5	00360611	M 16 x 95 - 12.9	931	6 kt.- Schraube	2	
6	00350124	M 16 - 10.	985	Poly-Stop-Mutter	2	
7	00360306	M 10 x 85	931	6 kt.- Schraube	1	
8	00350058	M 10	985	Poly-Stop-Mutter	1	
9	34275200	Ø 50		Zugöse mit Torus	1	
10	34757700	Ø 70		Zugöse mit Torus	1	
11	00360324	M 24 x 50	933	6 kt.- Schraube	6	
12	00370110	B 25	125	Scheibe	6	
13	34011700	Ø 25 x 105		Bolzen	1	
14	00260059	Ø 30		Schlüsselring	2	
15	00250037	Ø 3 - Kurzgl. x 200 lg.		Kette	1	Länge angeben !
16	00170216	Ø 5.5 x 32		Klappsplint	1	
17	34761601	Ø 32 x 376		Bolzen	1	
18	00360497	M 12 x 70 - 10.9	933	6 kt.- Schraube	1	
19	00350059	M 12	985	Poly-Stop-Mutter	1	
20	00370072	Ø 8 x 60	1481	Spannstift	2	
21	00230084	EG 40/32 x 30		Buchse	1	
22	33783305	Ø 32 x 92		Bolzen	1	
23	00370438	Ø 33	126	Scheibe	2	
24	00170106	Ø 8 x 56	94	Splint	2	
25	00370312	H 3 - M 8 x 1 - 90°		Schmiernippel	1	
26	00130651	DZ 120 x 50 x 185		Hyd.- Zylinder	1	
27	00170120	Alu 7 mm - blau		Tiefenstopper	1	
28	00170121	Alu 10 mm - rot		Tiefenstopper	1	
29	00170125			Tiefenstoppersatz (7 Stops)	1	
30	34333100			Beleuchtungsträger	1	
31	34765301			Halter links	1	
32	34765302			Halter rechts	1	
33	00370046	41 x 70 - M 12 x 40		U-Bügel	2	
34	00360033	M 12 x 50	933	6 kt.- Schraube	2	
35	00370106	B 13	125	Scheibe	8	
36	00350059	M 12	985	Poly-Stop-Mutter	6	
37	00345109	423 x 423		Warntafel inkl. Folie einseitig	2	
38	00360111	M 8 x 25	933	6 kt.- Schraube	8	
39	00370116	R 9	440	Scheibe	8	
40	00370104	A 8,4	125	Scheibe	8	
41	00350057	M 8	985	Poly-Stop-Mutter	8	
42	28072507			Strebe Positionsleuchte	2	
43	00200155	40 x 40 x 5		Stopfen	2	
44	00310822	H 360		Unterlegkeilhalter	2	
45	00310821	Gr. 360		Unterlegkeil	2	
46	00360109	M 8 x 16	933	6 kt.- Schraube	8	
47	00370104	A 8,4	125	Scheibe	8	
48	33122253			Schlauchhalter	1	
49	00360110	M 8 x 20	933	6 kt.- Schraube	2	
50	00170028	A 8	127	Federring	2	

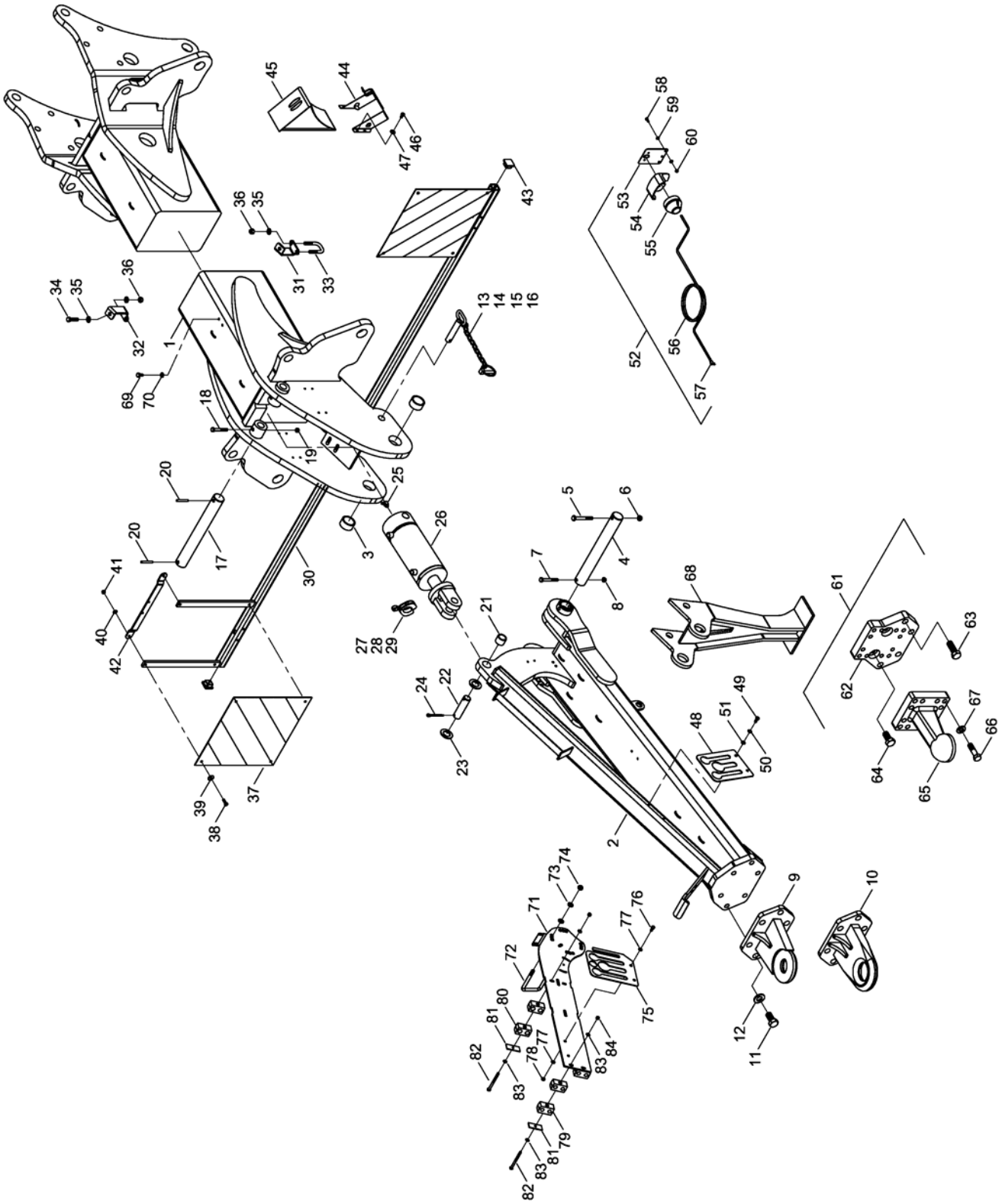

E-Mail: info@horsch.com
Internet: www.horsch.com

Telefon: +49 (0)9431 7143-0
Telefax: +49 (0)9431 41346

HORSCH Maschinen GmbH
Sitzenhof 1, DE-92421 Schwandorf

Pos.	Bestell-Nr.	Kurzbezeichnung	DIN	Bezeichnung	Menge	Bemerkung
51	00370104	A 8,4	125	Scheibe	2	
52	00341201			Beleuchtung Pos. Leuchte kpl.	2	
53	00341197			Trängerblech Positionsleuchte	1	
54	00346000			Schutzhaube	1	
55	00340097			Positionsleuchte weiß kpl.	1	
56	00340037	2-pol. - 1,5 mm² x 7.5 m		Kabel	1	Länge angeben !
57	00340950	0,75 - 1,5 mm²		Flachsteckerhülse	2	
58	00360104	M 6 x 16	933	6 kt.- Schraube	2	
59	00370103	A 6,4	125	Scheibe	4	
60	00350067	M 6	985	Poly-Stop-Mutter	2	
61	28075700	Ø 80		Kugelkopfkupplung kpl.	1	Option !
62	34341003			Flanschplatte	1	
63	00360269	M 24 x 70	933	6 kt.- Schraube	4	
64	00360324	M 24 x 50	933	6 kt.- Schraube	2	
65	00340204			Zugöse Schramüller	1	
66	00360170	M 20 x 75	931	6 kt.- Schraube	12	
67	00370109	B 21	125	Scheibe	12	
68	34767600			Stützfuß	1	
69	00360117	M 10 x 20	933	6 kt.- Schraube	2	
70	00370105	B 10,5	125	Scheibe	2	
71	34435201			Schlauchgalgen	1	Option Düngerverteiler!
72	34120101	81 x 115 - M 12 x 27		U-Bügel	2	
73	00370106	B 13	125	Scheibe	8	
74	00350059	M 12	985	Poly-Stop-Mutter	4	
75	33122253			Schlauchhalter	1	
76	00360110	M 8 x 20	933	6 kt.- Schraube	2	
77	00370104	A 8,4	125	Scheibe	4	
78	00350057	M 8	985	Poly-Stop-Mutter	2	
79	00100347	RBP-319 DN 10		Rohrschelle	4	
80	00100363	RBP-322 DN 12		Rohrschelle	4	
81	00100345	DP-B3		Deckplatte	4	
82	00360014	M 8 x 100	931	6 kt.- Schraube	4	
83	00370104	A 8,4	125	Scheibe	8	
84	00350057	M 8	985	Poly-Stop-Mutter	4	

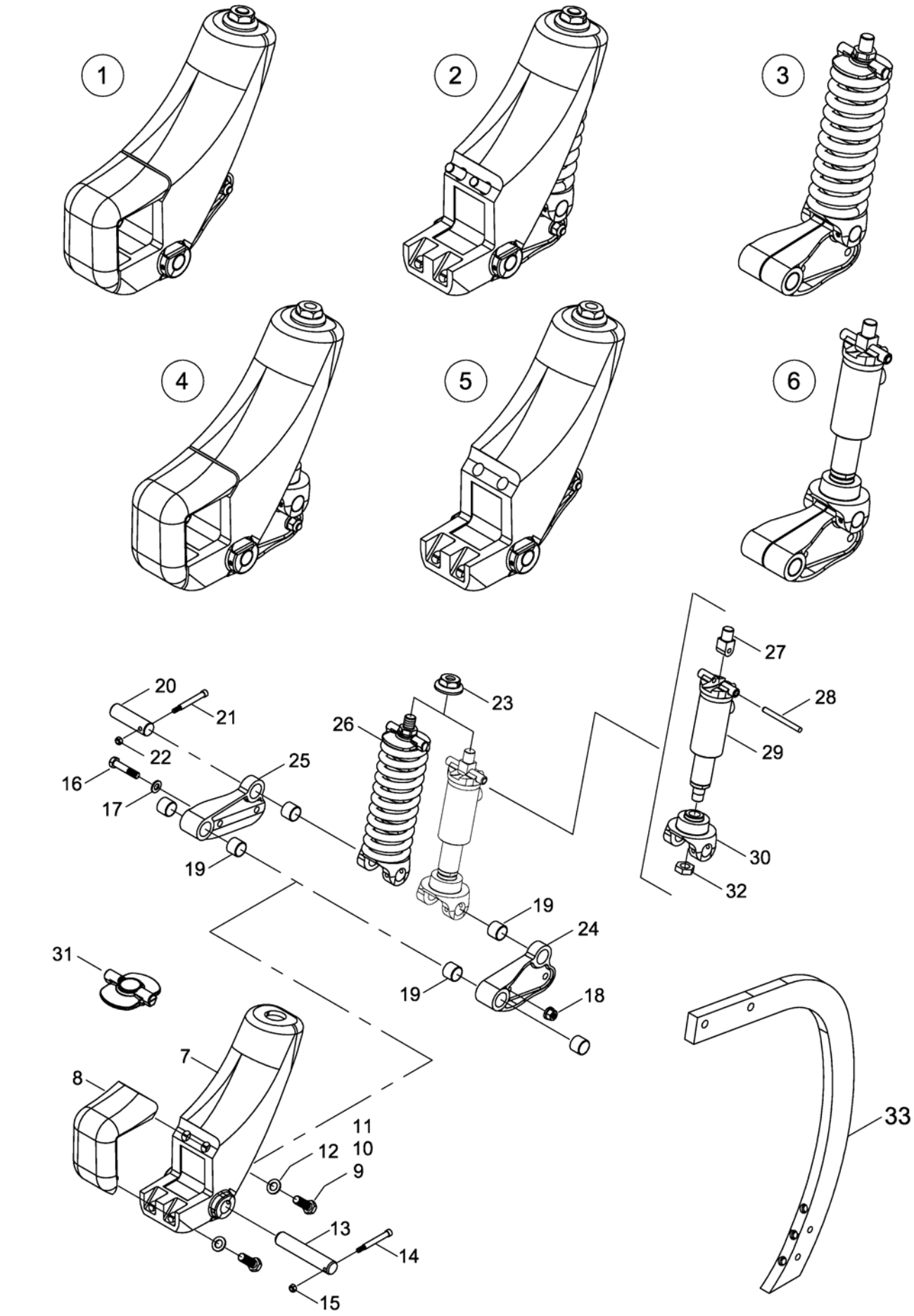

E-Mail: info@horsch.com
Internet: www.horsch.com
Telefon: +49 (0)9431 7143-0
Telefax: +49 (0)9431 41346
HORSCH Maschinen GmbH
Sitzenhof 1, DE-92421 Schwandorf

Pos.	Bestell-Nr.	Kurzbezeichnung	DIN	Bezeichnung	Menge	Bemerkung
1	34063600	mit Federpaket		Werkzeugräger mit Klemmwinkel kpl.	1	Kit - ohne Zinken !
2	34064000	mit Federpaket		Werkzeugräger ohne Klemmwinkel kpl.	1	Kit - ohne Zinken !
3	34063700			Federpaket vormontiert kpl.	1	
4	34655600	mit hydr. Federung		Werkzeugträger mit Klemmwinkel kpl.	1	Nur für Tiger MT !
5	34655700	mit hydr. Federung		Werkzeugträger ohne Klemmwinkel kpl.	1	Nur für Tiger MT !
6	34656000			Hydr. Federpaket vormontiert kpl.	1	
7	34063503			TerraGrip Gehäuse	1	
8	34063504			Klemmwinkel	1	
9	00360163	M 20 x 55	933	6 kt.- Schraube	NB	
10	00360159	M 20 x 60	933	6 kt.- Schraube	NB	
11	00360160	M 20 x 70	933	6 kt.- Schraube	NB	
12	00370109	B 21	125	Scheibe	NB	
13	34063515	Ø 35 x 186		Gelenkbolzen	1	
14	00350142	M 8 x 82	912	Zyl.- Schraube	1	
15	00350057	M 8	985	Poly-Stop--Mutter	1	
16	34060815	M 16 x 1.5 x 77 - 12.9		Sonderschraube	2	
17	00370567	B 17 - HK 300 HV		Scheibe	4	
18	00310018	M 16 x 1.5		Bundmutter	2	
19	00230138	GSM 35/39 x 30		Buchse	6	
20	34063516	Ø 35 x 120		Federbolzen	1	
21	00350142	M 8 x 82	912	Zyl.- Schraube	1	
22	00350057	M 8	985	Poly-Stop--Mutter	1	
23	34063514	M 27		Bundmutter	1	
24	34716900			Gelenkteil links	1	
25	34717000			Gelenkteil rechts	1	
26	34064800			Federpaket separat vormontiert kpl.	1	
27	34655601			Zylinderaufnahmesegment	1	Nur für Tiger MT !
28	34655602	Ø 12 x 126		Bolzen	1	Nur für Tiger MT !
29	00130736	EZ 50 x 83		Hydr. Zylinder	1	Nur für Tiger MT !
30	34063507			Federteller unten	1	Nur für Tiger MT !
31	34063519			Federteller oben	1	
32	00350631	M 27		6 kt. Mutter	1	Nur für Tiger MT !
33	34060836	FG 850		Zinken	1	Nicht im Kit enthalten !

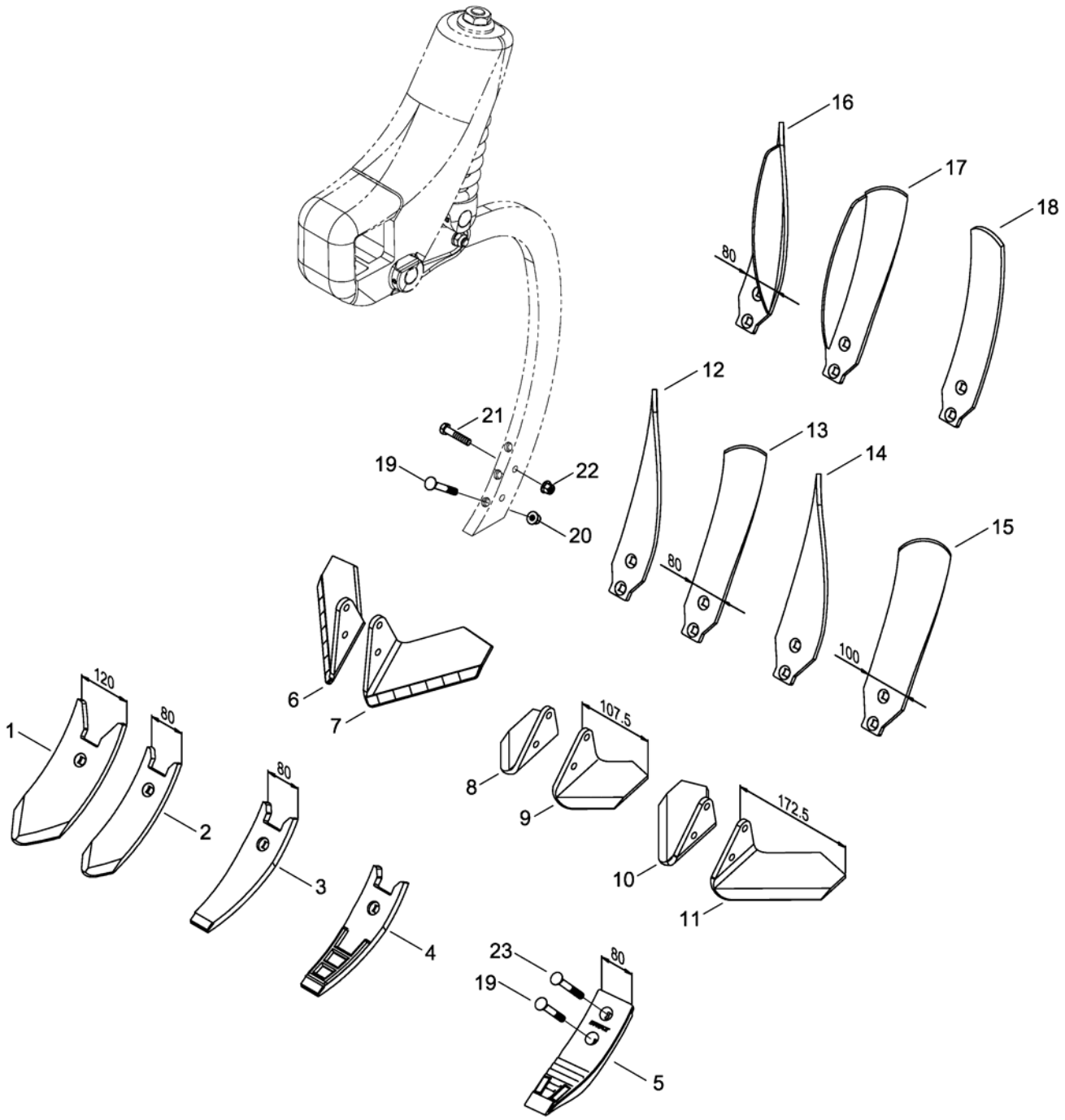

E-Mail: info@horsch.com
Internet: www.horsch.com
Telefon: +49 (0)9431 7143-0
Telefax: +49 (0)9431 41346
HORSCH Maschinen GmbH
Sitzenhof 1, DE-92421 Schwandorf

Pos.	Bestell-Nr.	Kurzbezeichnung	DIN	Bezeichnung	Menge	Bemerkung
1	34060851	120 mm		Scharspitze breit	1	
2	34060850	80 mm		Scharspitze schmal	1	
3	00310915	80 mm		Scharspitze Hartmetall schmal	1	
4	00310984	80 mm		Scharspitze Hartauftrag	1	
5	00311069	80 mm		Scharspitze Hartmetall Plus	1	
6	00310986	172,5 mm - Hartmetall		Schar-Flügel breit rechts	1	
7	00310985	172,5 mm - Hartmetall		Schar-Flügel breit links	1	
8	34060855	107,5 mm		Schar Flügel schmal rechts	1	
9	34060854	107,5 mm		Schar Flügel schmal links	1	
10	34060857	172,5 mm		Schar-Flügel breit rechts	1	
11	34060856	172,5 mm		Schar-Flügel breit links	1	
12	34060859	80 mm		Leitblech schmal rechts	1	
13	34060858	80 mm		Leitblech schmal links	1	
14	34060853	100 mm		Leitblech breit rechts	1	
15	34060852	100 mm		Leitblech breit links	1	
16	34182700	80 mm		Randblech rechts	1	
17	34182600	80 mm		Randblech links	1	
18	95060023			Leitblech schmal	1	
19	00310808	M 12 x 85 - 12.9	608	Scharschraube	3	
20	00350084	M 12 - 10		Bundmutter	3	
21	00360037	M 12 x 60 - 12.9	931	6 kt.- Schraube	2	
22	00350084	M 12 - 10		Bundmutter	2	
23	00310726	M 12 x 90 - 12.9	608	Scharschraube	1	

E-Mail: info@horsch.com
Internet: www.horsch.com

Telefon: +49 (0)9431 7143-0
Telefax: +49 (0)9431 41346

HORSCH Maschinen GmbH
Sitzenhof 1, DE-92421 Schwandorf

Räder Reifenpacker ohne Bremse

Profil TS-08HD
linkes Rad Standardfelge

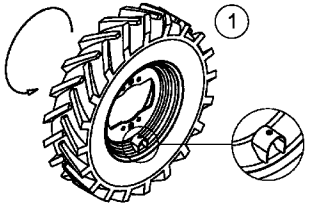

Art. Nr.: 00330316 (Luft gefüllt)
Art. Nr.: 00330326 (PU gefüllt)

Profil TS-08HD
rechtes Rad Standardfelge

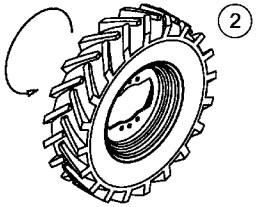

Art. Nr.: 00330316 (Luft gefüllt)
Art. Nr.: 00330326 (PU gefüllt)

Bei Bestellung die Ausrichtung des Rades angeben.
Achten Sie auf die Ventilseite !

Räder Reifenpacker mit Bremse

Profil TS-08HD
linkes Rad Sternfelge

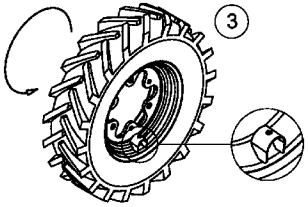

Art. Nr.: 00330315 (Luft gefüllt)
Art. Nr.: 00330324 (PU gefüllt)

Profil TS-08HD
rechtes Rad Sternfelge

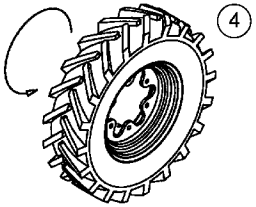

Art. Nr.: 00330315 (Luft gefüllt)
Art. Nr.: 00330324 (PU gefüllt)

Bei Bestellung die Ausrichtung des Rades angeben.
Achten Sie auf die Ventilseite !

Räder Bremstrommel Reifenpacker mit Bremse

Profil TS-08HD
linkes Rad Sonderfelge

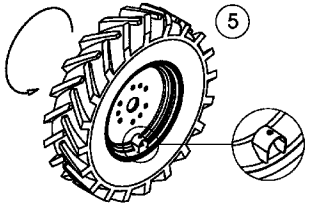

Art. Nr.: 00330314 (Luft gefüllt)
Art. Nr.: 00330322 (PU gefüllt)

Profil TS-08HD
rechtes Rad Sonderfelge

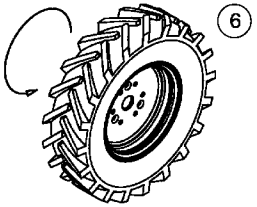

Art. Nr.: 00330314 (Luft gefüllt)
Art. Nr.: 00330322 (PU gefüllt)

Bei Bestellung die Ausrichtung des Rades angeben.
Achten Sie auf die Ventilseite !

Reifen und Schläuche

Profil TS-08HD
linkes und rechtes Rad

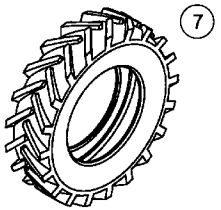

Art. Nr.: 00330302

Schlauch 7.50 x 16
linkes und Rechtes Rad

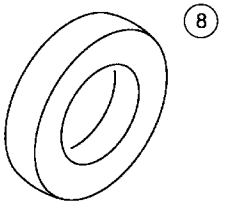

Art. Nr.: 00330235

Felgen

Felge Standard 5.50F x 16
linkes und rechtes Rad

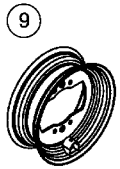

Art. Nr.: 34215200

Felge Stern 5.50F x 16
linkes und rechtes Rad

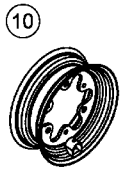

Art. Nr.: 00330279

Felge Sonder 5.50K x 16H2
linkes und rechtes Rad

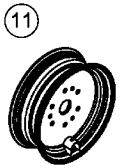

Art. Nr.: 23296200

Pos.	Bestell-Nr.	Kurzbezeichnung	DIN	Bezeichnung	Menge	Bemerkung
1	00330316	7.50 x 16 - TS08HD Profil		Rad Standard kpl. Luft gefüllt links	1	
1	00330326	7.50 x 16 - TS08HD Profil		Rad Standard kpl. PU gefüllt links	1	
2	00330316	7.50 x 16 - TS08HD Profil		Rad Standard kpl. Luft gefüllt rechts	1	
2	00330326	7.50 x 16 - TS08HD Profil		Rad Standard kpl. PU gefüllt rechts	1	
3	00330315	7.50 x 16 - TS08HD Profil		Rad Sternfelge kpl. Luft gefüllt links	1	
3	00330324	7.50 x 16 - TS08HD Profil		Rad Sternfelge kpl. PU gefüllt links	1	
4	00330315	7.50 x 16 - TS08HD Profil		Rad Sternfelge kpl. Luft gefüllt rechts	1	
4	00330324	7.50 x 16 - TS08HD Profil		Rad Sternfelge kpl. PU gefüllt rechts	1	
5	00330314	7.50 x 16 - TS08HD Profil		Rad Sonderfelge kpl. Luft gefüllt links	1	
5	00330322	7.50 x 16 - TS08HD Profil		Rad Sonderfelge kpl. PU gefüllt links	1	
6	00330314	7.50 x 16 - TS08HD Profil		Rad Sonderfelge kpl. Luft gefüllt rechts	1	
6	00330322	7.50 x 16 - TS08HD Profil		Rad Sonderfelge kpl. PU gefüllt rechts	1	
7	00330302	7.50 x 16 - TS08HD Profil		Reifen	1	
8	00330235	7.50 x 16		Schlauch	1	
9	34215200	5.50F x 16		Standardfelge	1	
10	00330279	5.50F x 16		Sternfelge	1	
11	23296200	5.50K x 16H2		Sonderfelge	1	

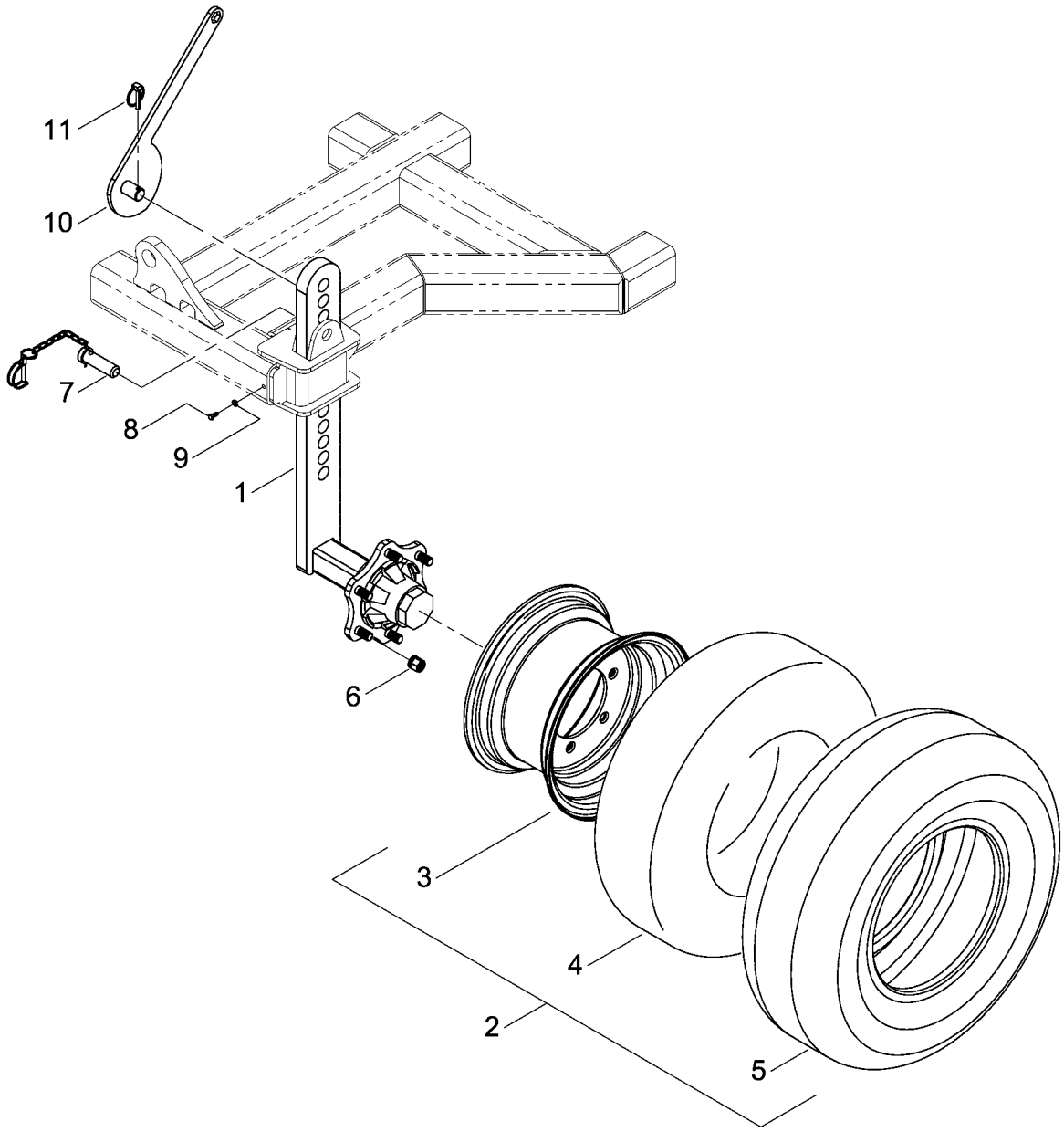

E-Mail: info@horsch.com
Internet: www.horsch.com
Telefon: +49 (0)9431 7143-0
Telefax: +49 (0)9431 41346
HORSCH Maschinen GmbH
Sitzenhof 1, DE-92421 Schwandorf

Pos.	Bestell-Nr.	Kurzbezeichnung	DIN	Bezeichnung	Menge	Bemerkung
1	34357700			Stützradarm	2	
2	00330040	10.0/75 - 15.3 14 PR		Reifen mit Felge kpl.	2	
3	00330011	9.00 x 15.3		Felge	2	
4	00330014			Schlauch	2	
5	00330140	10.0/75 - 15.3 14 PR		Reifen	2	
6	00310228	M 18 x 1.5		Radmutter	12	
7	34357900	ø 26 x 97		Sicherungsbolzen	2	
8	00360362	M 5 x 12	933	6 kt.- Schraube	2	
9	00370102	A 5,3	125	Scheibe	2	
10	34320500			Verstellhebel	1	
11	00170062	ø 6 x 40		Klappsplint	1	

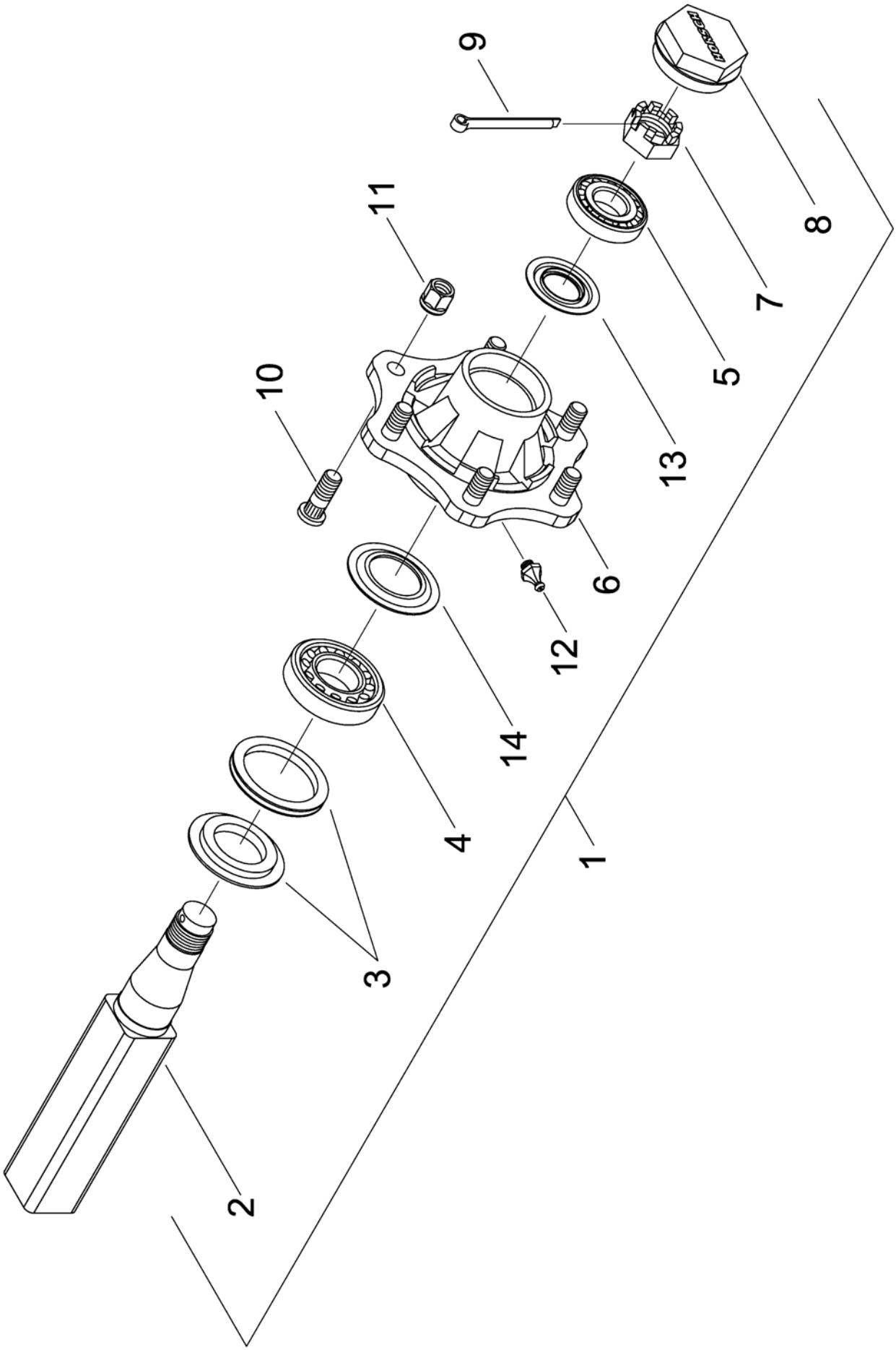

E-Mail: info@horsch.com
Internet: www.horsch.com
Telefon: +49 (0)9431 7143-0
Telefax: +49 (0)9431 41346
HORSCH Maschinen GmbH
Sitzenhof 1, DE-92421 Schwandorf

Pos.	Bestell-Nr.	Kurzbezeichnung	DIN	Bezeichnung	Menge	Bemerkung
1	00310031			Laufachse Typ 6000 kpl.	1	
2	00310659			Achsstummel	1	
3	00310658			Dichtring doppellippig	1	Inkl. Abdichtscheibe !
4	00240078	30211		Kegelrollenlager	1	
5	00240079	30208		Kegelrollenlager	1	
6	00310266	904L680/100HOR		Radnabe	1	
7	00310268	M 39 - 908DF39/50		Kronenmutter	1	
8	00310267	R 80 - 912T80SC		Radkappe	1	
9	00170099	R 5 x 80	94	Splint	1	
10	00310433	M 18 x 1.5		Radbolzen	6	
11	00310228	M 18 x 1.5		Radmutter	6	
12	00290368	M 8 x 1,25		Schmiernippel	1	
13	00310662	30208 JV		Nilosring	1	
14	00260212	30211 JV		Nilosring	1	

34732400 (1)

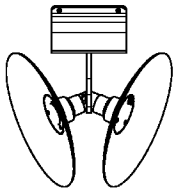

34762400 (2)

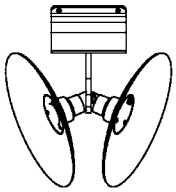

34762500 (3)

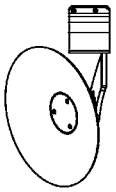

34762600 (4)

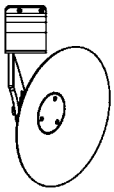

34768800 (5)

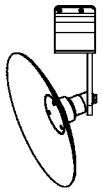

34769000 (6)

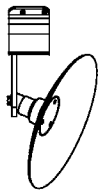

34812000 (7)

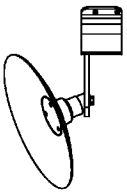

34812100 (8)

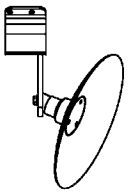

34811900 (9)

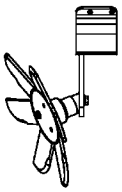

34811800 (10)

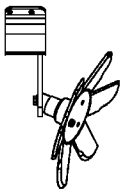

(11)

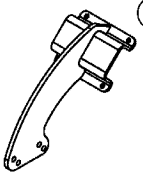

Enthalten in: 34732400
34762400

(12)

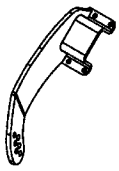

Enthalten in: 34762500

(13)

Enthalten in: 34762600

(14)

Enthalten in: 34768800
34812100
34811800

(15)

Enthalten in: 34769000
34812000
34811900

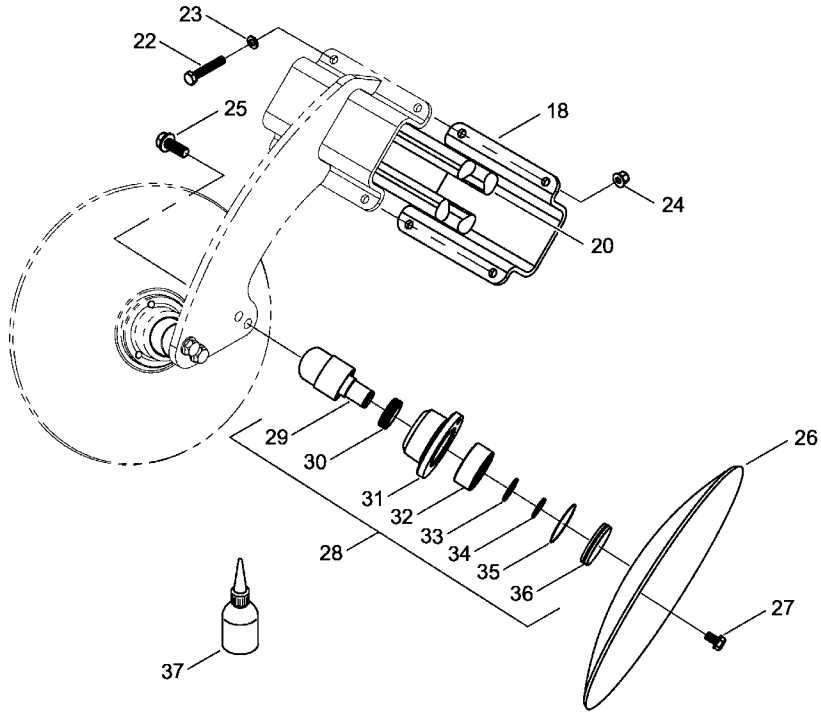

(16)

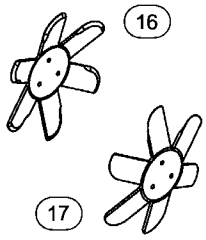

(17)

(18)

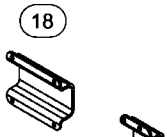

(19)

(20)

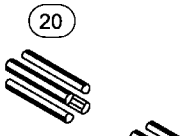

(21)

E-Mail: info@horsch.com
Internet: www.horsch.com
Telefon: +49 (0)9431 7143-0
Telefax: +49 (0)9431 41346
HORSCH Maschinen GmbH
Sitzenhof 1, DE-92421 Schwandorf

Pos.	Bestell-Nr.	Kurzbezeichnung	DIN	Bezeichnung	Menge	Bemerkung
1	34732400			Secheinheit doppelt rechts kpl.	1	3, 4 Starr!
2	34762400			Secheinheit doppelt links kpl.	1	3, 4 Starr - 10 LT!
3	34762500			Secheinheit links kpl.	1	3, 4, 4 Starr, 5, 6, 6 XL, 8-10 LT
4	34762600			Secheinheit rechts kpl.	1	3, 4, 4 Starr, 5, 6, 6 XL, 8-10 LT
5	34768800			Secheinheit einfach links kpl.	1	4, 5, 6, 6 XL, 8
6	34769000			Secheinheit einfach rechts kpl.	1	4, 5, 6, 6 XL, 8
7	34812000			Secheinheit einfach links kpl.	1	6 XL !
8	34812100			Secheinheit einfach rechts kpl.	1	6 XL !
9	34811900			Spatens. Einh. einfach links kpl.	1	6 XL !
10	34811800			Spatens. Einh. einfach rechts kpl.	1	6 XL !
11	34760800			Sechrahmen doppelt	1	
12	34762700			Sechrahmen links	1	
13	34762800			Sechrahmen rechts	1	
14	34768900			Sechrahmen einfach links	1	
15	34769100			Sechrahmen einfach rechts	1	
16	00310892	ø 450		Spatenscheibe links	1	
17	00310893	ø 450		Spatenscheibe rechts	1	
18	34760802	277 x 240 x 8		Klemmplatte	1	
19	34762701	277 x 130 x 8		Klemmplatte	1	
20	34761302	ø 40 x 230		Gummischnur	4	
21	34762701	ø 40 x 130		Gummischnur	4	
22	00360497	M 12 x 70 - 10.9	933	6 kt.- Schraube	4	
23	00370106	B 13	125	Scheibe	4	
24	00350084	M 12		Bundmutter	4	
25	00360217	M 16 x 35 - 10.9	158	6 kt.- Schraube	2-4	
26	24251103	ø 460 x 4		Sechscheibe	1-2	
27	00360414	M 12 x 20	158	6 kt.- Schraube	3-6	
28	34189000			Lagereinheit kpl.	1-2	
29	34189001			Achsstummel	1-2	
30	00270365	ø 30 CL 5210 NBR 1		Gleitringdichtung	1-2	
31	23246101			Nabe	1-2	
32	00240164	3306		Schrägkugellager	1-2	
33	00230059	ø 30 x 42 x 2		Paßscheibe	1-2	
34	00658581	ø 30 x 2	471	Sicherungsring	1-2	
35	00260182	ø 70 x 1.5		O-Ring	1-2	
36	23246104			Dichtkappe	1-2	
37	00390122	CLP 220 x 0.5 Ltr.		Schmieröl	1-2	Menge angeben !

34757100 (1) 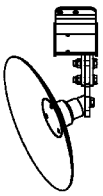	34757500 (2) 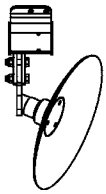	34768500 (3) 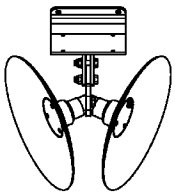	34757200 (4)	34757600 (5)
34768600 (6) 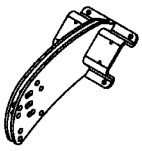	34768501 (7) 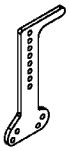	(8) (9) 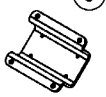	(10) (11)	(12) 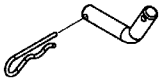 (13)

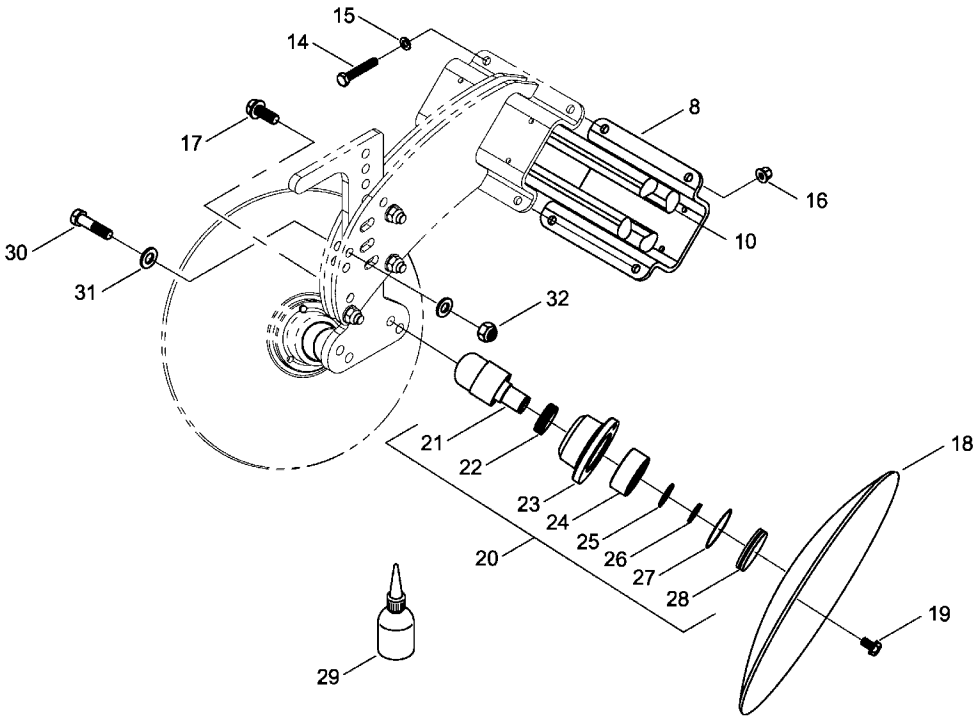

E-Mail: info@horsch.com
Internet: www.horsch.com
Telefon: +49 (0)9431 7143-0
Telefax: +49 (0)9431 41346
HORSCH Maschinen GmbH
Sitzenhof 1, DE-92421 Schwandorf

Pos.	Bestell-Nr.	Kurzbezeichnung	DIN	Bezeichnung	Menge	Bemerkung
1	34757100			Secheinheit doppelt verstellbar li. kpl.	1	
2	34757500			Secheinheit doppelt verstellbar re. kpl.	1	
3	34768500			Secheinheit doppelt verstellbar kpl.	1	
4	34757200			Sechrahmen einfach links	1	
5	34757600			Sechrahmen einfach rechts	1	
6	34768600			Sechrahmen doppelt	1	
7	34768501			Stellhebel	1	
8	34731500	140 x 8		Klemmplatte Randscheibe	1	
9	34760802	240 x 8		Klemmplatte	1	
10	34761302	ø 40 x 230		Gummischnur	4	
11	34761303	ø 40 x 120		Gummischnur	4	
12	23311503	ø 16 x 60		Bolzen	1	
13	00170052	Gr. 4 - doppelt		Federstecker	1	
14	00360497	M 12 x 70 - 10.9	933	6 kt.- Schraube	4	
15	00370106	B 13	125	Scheibe	4	
16	00350084	M 12		Bundmutter	4	
17	00360217	M 16 x 35 - 10.9	158	6 kt.- Schraube	2-4	
18	24251103	ø 460 x 4		Sechscheibe	1-2	
19	00360414	M 12 x 20 - 10.9	158	6 kt.- Schraube	3-6	
20	34189000			Lagereinheit kpl.	1-2	
21	34189001			Achsstummel	1-2	
22	00270365	ø 30 CL 5210 NBR 1		Gleitringdichtung	1-2	
23	23246101			Nabe	1-2	
24	00240164	3306		Schrägkugellager	1-2	
25	00230059	ø 30 x 42 x 2		Paßscheibe	1-2	
26	00658581	ø 30 x 2	471	Sicherungsring	1-2	
27	00260182	ø 70 x 1.5		O-Ring	1-2	
28	23246104			Dichtkappe	1-2	
29	00390122	CLP 220 x 0.5 Ltr.		Schmieröl	1-2	
30	00360360	M 16 x 65	931	6 kt.- Schraube	4	
31	00370108	B 17	125	Scheibe	8	
32	00350061	M 16	985	Poly-Stop-Mutter	4	

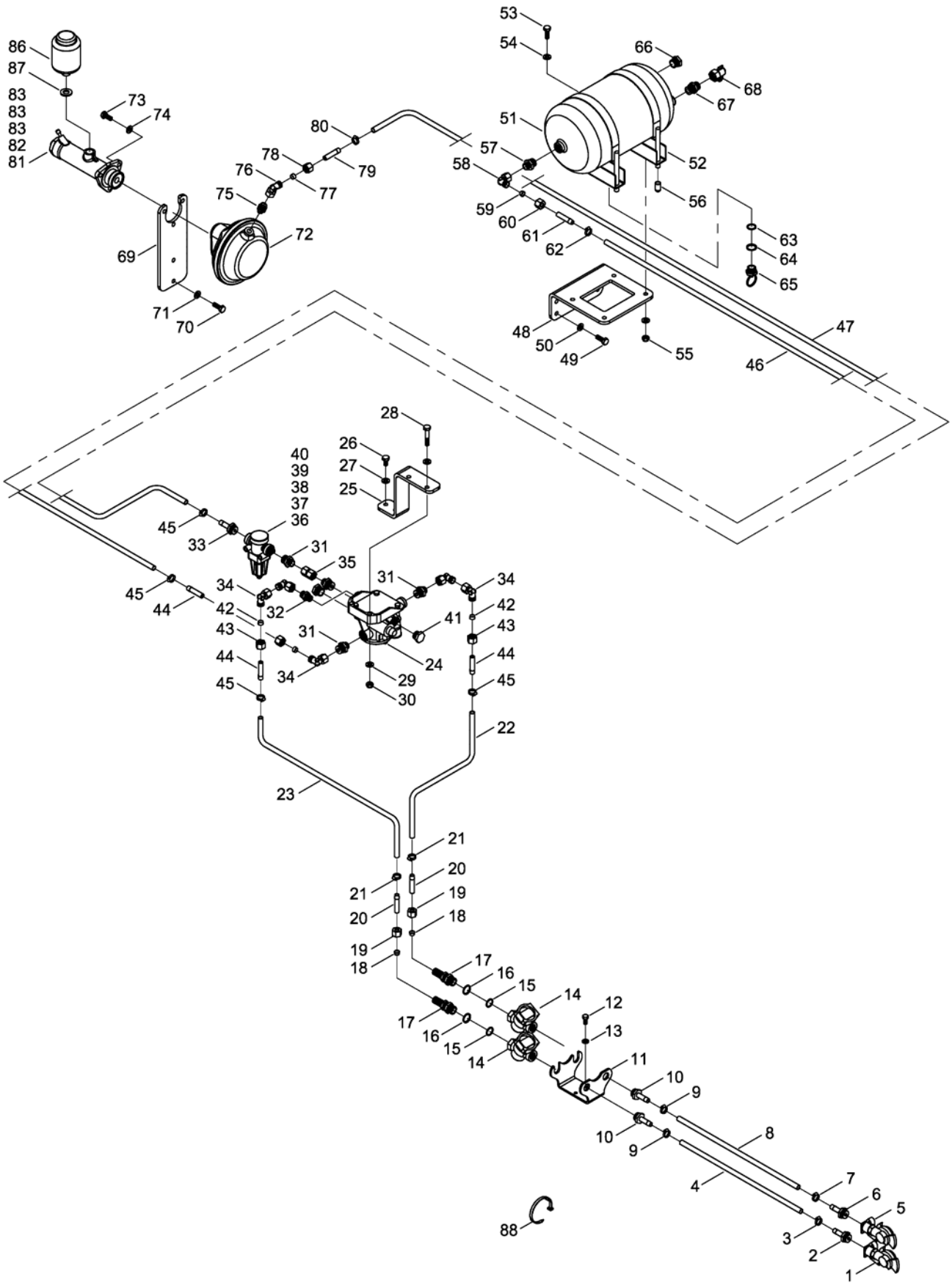

E-Mail: info@horsch.com
Internet: www.horsch.com
Telefon: +49 (0)9431 7143-0
Telefax: +49 (0)9431 41346
HORSCH Maschinen GmbH
Sitzenhof 1, DE-92421 Schwandorf

Pos.	Bestell-Nr.	Kurzbezeichnung	DIN	Bezeichnung	Menge	Bemerkung
1	00190241	M 22 x 1.5 - gelb		Kupplungskopf	1	
2	00190239	Ø 11 x 3.5 - M 22 x 1.5		Schlauchstutzen	1	
3	00190184	Ø 8 x 5		Schlauchschelle	1	
4	00190177	Ø 11 x 4 x 7500 lg.		Bremsschlauch	1	
5	00190240	M 22 x 1.5 - rot		Kupplungskopf	1	
6	00190239	Ø 11 x 3.5 - M 22 x 1.5		Schlauchstutzen	1	
7	00190184	Ø 8 x 5		Schlauchschelle	1	
8	00190177	Ø 11 x 4 x 7500 lg.		Bremsschlauch	1	
9	00190184	Ø 8 x 5		Schlauchschelle	2	
10	00190239	Ø 11 x 3.5 - M 22 x 1.5		Schlauchstutzen	2	
11	34751505			Halter Leitungsfilter	1	
12	00360109	M 8 x 16	933	6 kt.- Schraube	2	
13	00370104	A 8,4	125	Scheibe	2	
14	00190242	M 22 x 1.5		Leitungsfilter	2	
15	00190095			O-Ring	4	
16	00190090			Druckring	4	
17	00190195	SV 12 L - M 22 x 1.5		Schottverschraubung	2	
18	00110259	12 L		Schneidring	2	
19	00110244	12 L		Überwurfmutter	2	
20	00190183	12 L - Ø 11 x 3.5		Schlauchstutzen	2	
21	00190184	Ø 8 x 5		Schlauchschelle	2	
22	00190177	Ø 11 x 4 x 1000 lg.		Bremsschlauch	1	
23	00190177	Ø 11 x 4 x 1000 lg.		Bremsschlauch	1	
24	00190293			Anhänger - Bremsventil	1	
25	34751503			Halter Anhänger - Bremsventil	1	
26	00360117	M 8 x 20	933	6 kt.- Schraube	2	
27	00370105	B 10,5	125	Scheibe	2	
28	00360023	M 10 x 55	931	6 kt.- Schraube	2	
29	00370105	B 10,5	125	Scheibe	4	
30	00350058	M 10	985	Poly-Stop-Mutter	2	
31	00100399	GE 12 PL - M 22 x 1.5 - ED		Gerade Verschraubung	4	
32	00100400	GE 12 PL - M 16 x 1.5 - ED		Gerade Verschraubung	1	
33	00190239	Ø 11 x 3.5 - M 22 x 1.5		Schlauchstutzen	1	
34	00100055	EVW 12 L		Einstellbare W-Verschraubung	5	
35	00100342	GZ 12 L		Verbindungsstück	1	
36	00190342	5,0 bar		Druckbegrenzungsventil	1	Tiger 3 !
37	00190340	6,0 bar		Druckbegrenzungsventil	1	Tiger 4 !
38	00190341	6,5 bar		Druckbegrenzungsventil	1	Tiger 5 !
39	00190341	6,5 bar		Druckbegrenzungsventil	1	Tiger 6 !
40	00190343	7,0 bar		Druckbegrenzungsventil	1	Tiger 8 !
41	00190301	M 22 x 1.5		Verschlußschraube	2	
42	00110259	12 L		Schneidring	4	
43	00110244	12 L		Überwurfmutter	4	
44	00190183	12 L - Ø 11 x 3.5		Schlauchstutzen	3	
45	00190184	Ø 8 x 5		Schlauchschelle	4	
46	00190177	Ø 11 x 4 x 2800 lg.		Bremsschlauch	1	
47	00190177	Ø 11 x 4 x 3400 lg.		Bremsschlauch	1	
48	34751502			Halter Druckluftbehälter	1	
49	00360120	M 10 x 30	933	6 kt.- Schraube	4	
50	00370105	B 10,5	125	Scheibe	4	

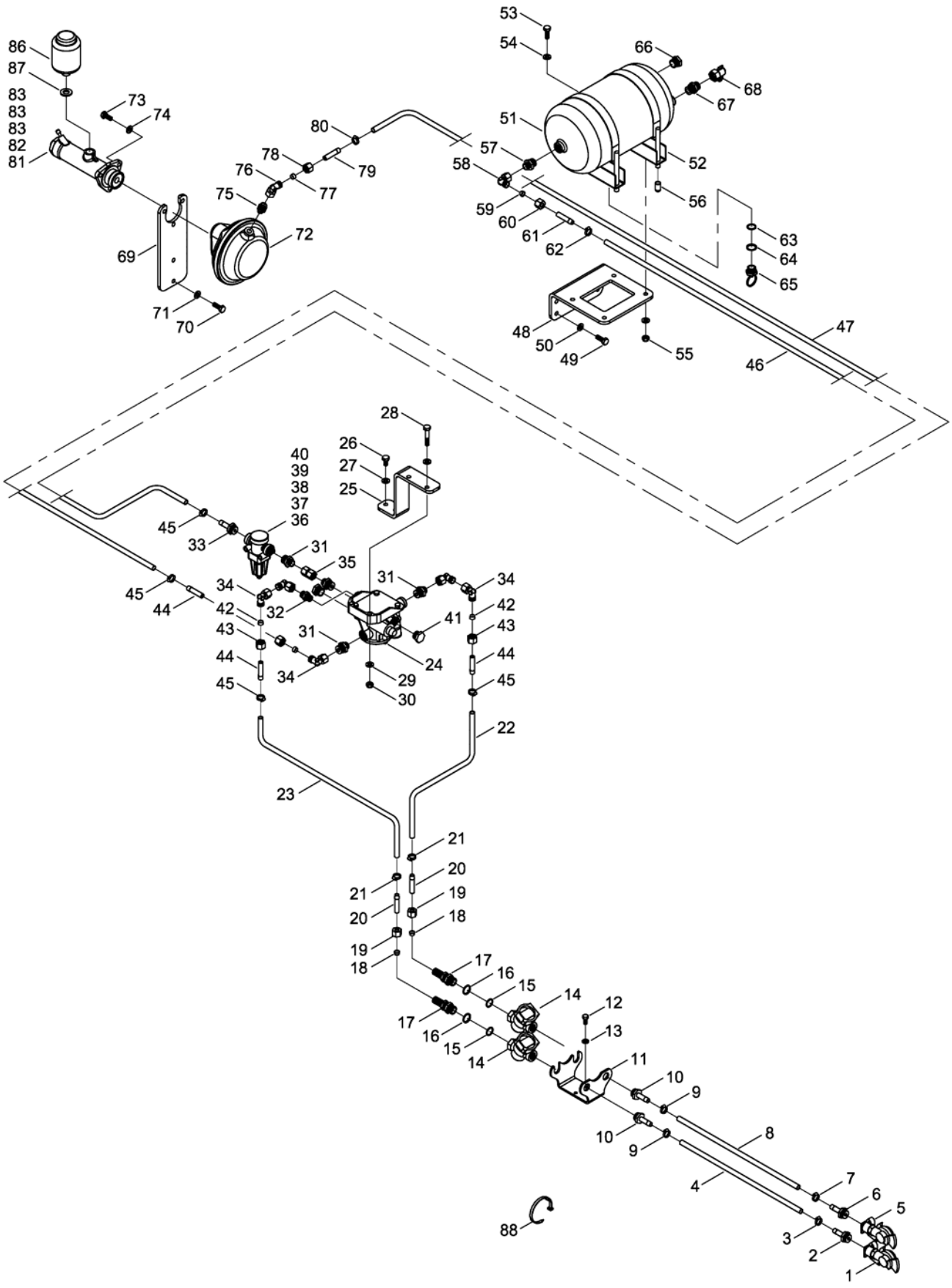

E-Mail: info@horsch.com
Internet: www.horsch.com
Telefon: +49 (0)9431 7143-0
Telefax: +49 (0)9431 41346
HORSCH Maschinen GmbH
Sitzenhof 1, DE-92421 Schwandorf

Pos.	Bestell-Nr.	Kurzbezeichnung	DIN	Bezeichnung	Menge	Bemerkung
51	00190271	10 Ltr.		Luftbehälter	1	
52	00190228			Spannband	2	
53	00360120	M 10 x 30	933	6 kt.- Schraube	4	
54	00370105	B 10,5	125	Scheibe	8	
55	00350058	M 10	985	Poly-Stop-Mutter	4	
56	00200162	Ø 12 x 40		Gewindeschutz	2	
57	00100399	GE 12 PL - M 22 x 1.5 - ED		Gerade Verschraubung	1	
58	00100055	EVW 12 L		Einstellbare W-Verschraubung	1	
59	00110259	12 L		Schneidring	1	
60	00110244	12 L		Überwurfmutter	1	
61	00190183	12 L - Ø 11 x 3.5		Schlauchstutzen	1	
62	00190184	Ø 8 x 5		Schlauchschelle	1	
63	00190095			O-Ring	1	
64	00190090			Druckring	1	
65	00190087	M 22 x 1.5		Entwässerungsventil	1	
66	00190301	M 22 x 1.5		Verschlußschraube	1	
67	00100401	GE 15 PL - M 22 x 1.5 - ED		Gerade Verschraubung	1	
68	00190243	IG M 22 x 1.5		Prüfanschluß	1	
69	34751504			Halter Hauptbremszylinder	1	
70	00360120	M 10 x 30	933	6 kt.- Schraube	2	
71	00370105	B 10,5	125	Scheibe	2	
72	00190335	Typ 14 x 75		Bremszylinder	1	
73	00360121	M 10 x 35	933	6 kt.- Schraube	3	
74	00370105	B 10,5	125	Scheibe	3	
75	00100400	GE 12 PL - M 16 x 1.5 - ED		Gerade Verschraubung	1	
76	00100055	EVW 12 L		Einstellbare W-Verschraubung	1	
77	00110259	12 L		Schneidring	1	
78	00110244	12 L		Überwurfmutter	1	
79	00190183	12 L - Ø 11 x 3.5		Schlauchstutzen	1	
80	00190184	Ø 8 x 5		Schlauchschelle	1	
81	00190338	Ø 34.92 - 3 Loch		Hauptbremszylinder	1	Tiger 3 !
82	00190339	Ø 38.10 - 3 Loch		Hauptbremszylinder	1	Tiger 4 !
83	00190338	Ø 34.92 - 3 Loch		Hauptbremszylinder	1	Tiger 5 !
84	00190337	Ø 31.75 - 3 Loch		Hauptbremszylinder	1	Tiger 6 !
85	00190337	Ø 31.75 - 3 Loch		Hauptbremszylinder	1	Tiger 8 !
86	00190274			Bremsflüssigkeitsbehälter	1	
87	00260082	A 22 x 27	7603	Kupferdichtring	1	
88	00190017	T 150 - R 363 x 7.8		Kabelbinder	30	

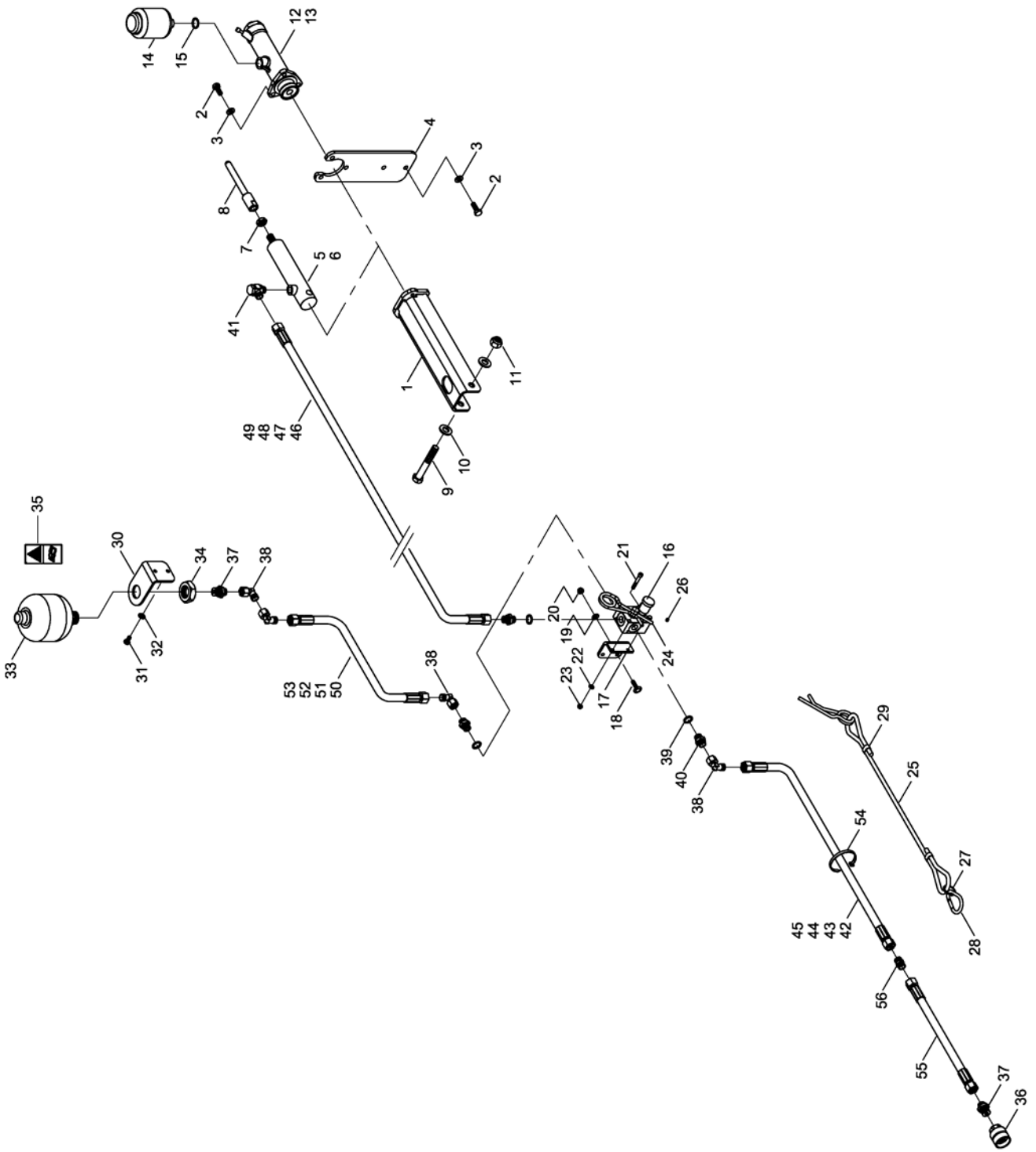

E-Mail: info@horsch.com
Internet: www.horsch.com
Telefon: +49 (0)9431 7143-0
Telefax: +49 (0)9431 41346
HORSCH Maschinen GmbH
Sitzenhof 1, DE-92421 Schwandorf

Pos.	Bestell-Nr.	Kurzbezeichnung	DIN	Bezeichnung	Menge	Bemerkung
1	23299200			Zylinderführung	1	
2	00360120	M 10 x 30	933	6 kt.- Schraube	5	
3	00370105	B 10,5	125	Scheibe	5	
4	34751504			Halter Hauptbremszylinder	1	
5	00130680	Ø 30		Bremszylinder hydr. Bremse	1	Tiger 4 - 5 - 6 - 8 !
6	00130679	Ø 25		Bremszylinder hydr. Bremse	1	Tiger 3 !
7	00350089	M 16 x 1.5	439	6 kt.- Mutter	1	
8	23469504			Stößel	1	
9	00360063	M 16 x 100	931	6 kt.- Schraube	1	
10	00370108	B 17	125	Scheibe	2	
11	00350061	M 16	985	Poly-Stop-Mutter	1	
12	00190338	Ø 34.92 - 3 Loch		Hauptbremszylinder	1	Tiger 3 - 4 - 5 !
13	00190337	Ø 31.75 - 3 Loch		Hauptbremszylinder	1	Tiger 6 - 8 !
14	00190274			Bremsflüssigkeitsbehälter	1	
15	00260082	A 22 x 27 x 2	7603	Kupferdichtring	1	
16	00110850			Ventil - Notbremse	1	
17	34751801			Halter Ventil - Notbremse	1	
18	00370043	M 8 x 30 - 4 kt.		Zyl.- Flachrundschraube	2	
19	00370104	A 8,4	125	Scheibe	2	
20	00350057	M 8	985	Poly-Stop-Mutter	2	
21	00370185	M 6 x 55	912	Zyl.- Schraube	2	
22	00370103	A 6,4	125	Scheibe	2	
23	00350067	M 6	985	Poly-Stop-Mutter	2	
24	00110893			Federstecker	1	
25	00016010	I = 1500		Abreißleine kpl.	1	
26	00370315	M 6 x 6 - V2A		Gewindestift	1	
27	00260059	Ø 30		Schlüsselring	3	
28	00140029	100 x 10		Karabinerhaken	2	
29	00402033			Alu - Pressling	2	
30	34751802			Halter Druckspeicher	1	
31	00360109	M 8 x 16	933	6 kt.- Schraube	2	
32	00370104	A 8,4	125	Scheibe	2	
33	00110122	0.75 Ltr. - 70 bar		Druckspeicher	1	
34	00350044	M 33 x 1.5	439	6 kt.- Mutter	1	
35	00380252			Aufkleber Sicherheitshinweis	1	
36	00110811	IGF 08 - G 1/2"		Hyd.- Kupplung	1	
37	00100313	GE 12 PL - R 1/2" - ED		Gerade Verschraubung	2	
38	00100055	EVW 12 L		Einstellbare W-Verschraubung	4	
39	00260062	A 18 x 24	7603	Kupferdichtring	3	
40	00100090	GE 12 L - M 18 x 1.5		Gerade Verschraubung	3	
41	00100181	SWVE 12 L - R 3/8" - ED		Schwenkverschraubung	1	
42	00120631	2SC DN 8 A05-A05 2500 Lg.		Hyd.- Schlauch	1	Tiger AS - MT / Unterlenker !
43	00120627	2SC DN 8 A05-A05 1600 Lg.		Hyd.- Schlauch	1	Tiger AS - LT - MT / Zugpendel !
44	00120647	2SC DN 8 A05-A05 1900 Lg.		Hyd.- Schlauch	1	Tiger LT - Unterlenker !
45	00000000			Hyd.- Schlauch	1	Tiger XL - Unterlenker / Zugpendel !
46	00120650	2SC DN 8 A05-A05 6500 Lg.		Hyd.- Schlauch	1	Tiger AS !
47	00120693	2SC DN 8 A05-A05 7000 Lg.		Hyd.- Schlauch	1	Tiger MT !
48	00120718	2SC DN 8 A05-A05 5200 Lg.		Hyd.- Schlauch	1	Tiger LT !
49	00000000			Hyd.- Schlauch	1	Tiger XL !
50	00120637	2SC DN 8 A05-A05 2200 Lg.		Hyd.- Schlauch	1	Tiger AS - MT / Unterlenker !

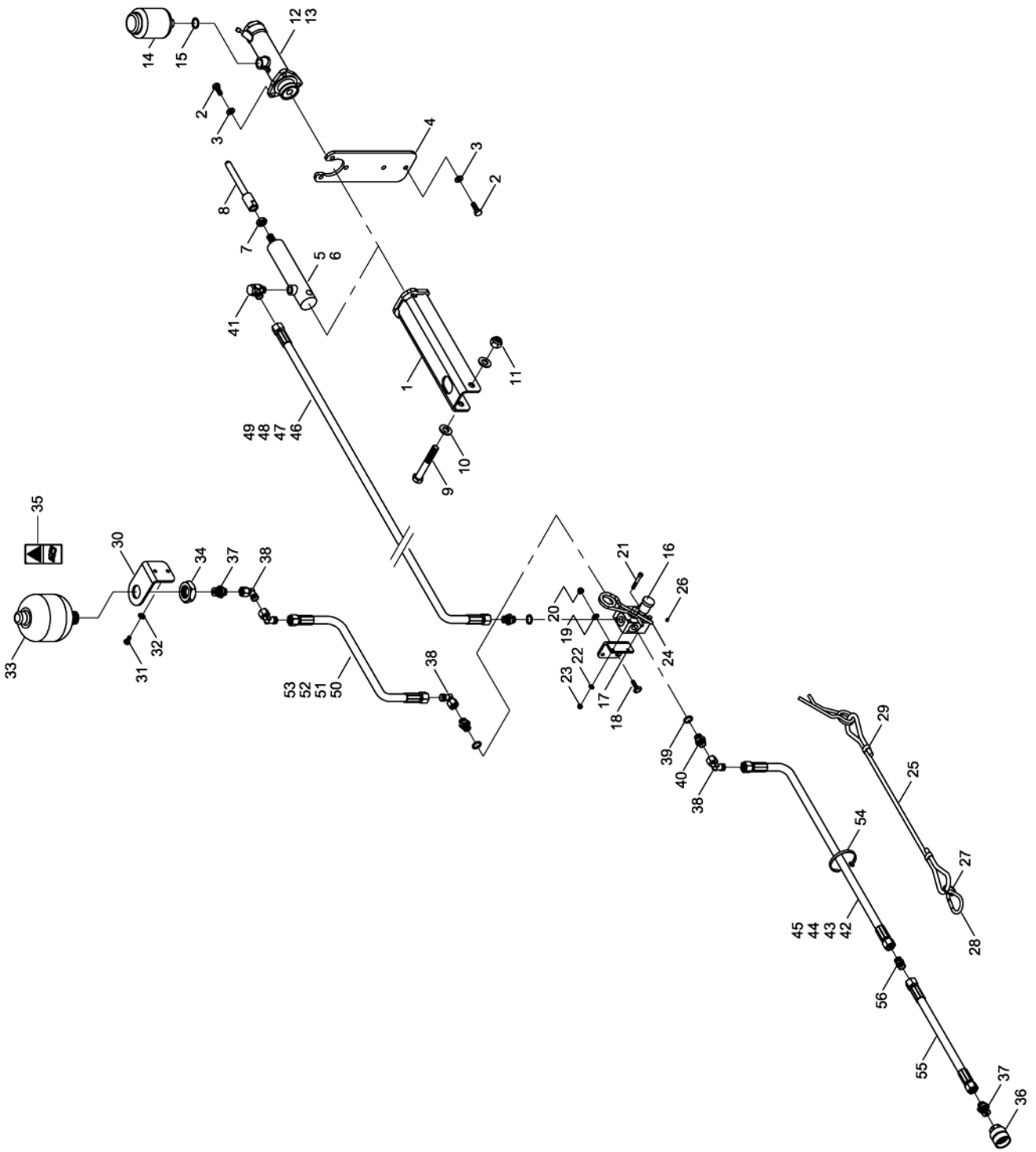

E-Mail: info@horsch.com
Internet: www.horsch.com
Telefon: +49 (0)9431 7143-0
Telefax: +49 (0)9431 41346
HORSCH Maschinen GmbH
Sitzenhof 1, DE-92421 Schwandorf

Pos.	Bestell-Nr.	Kurzbezeichnung	DIN	Bezeichnung	Menge	Bemerkung
51	00120626	2SC DN 8 A05-A05 1500 Lg.		Hyd.- Schlauch	1	Tiger LT - Zugpendel !
52	00120627	2SC DN 8 A05-A05 1600 Lg.		Hyd.- Schlauch	1	Tiger MT - Zugpendel !
53	00120629	2SC DN 8 A05-A05 2100 Lg.		Hyd.- Schlauch	1	Tiger LT - Unterlenker !
54	00190017	T 150 - R 363 x 7.8		Kabelbinder	30	
55	00120702	2SC DN 8 A05-A05 500 Lg.		Hyd.- Schlauch	1	DiscSystem 2-reihig
56	00100067	G 12 L		Gerader Stutzen	1	DiscSystem 2-reihig

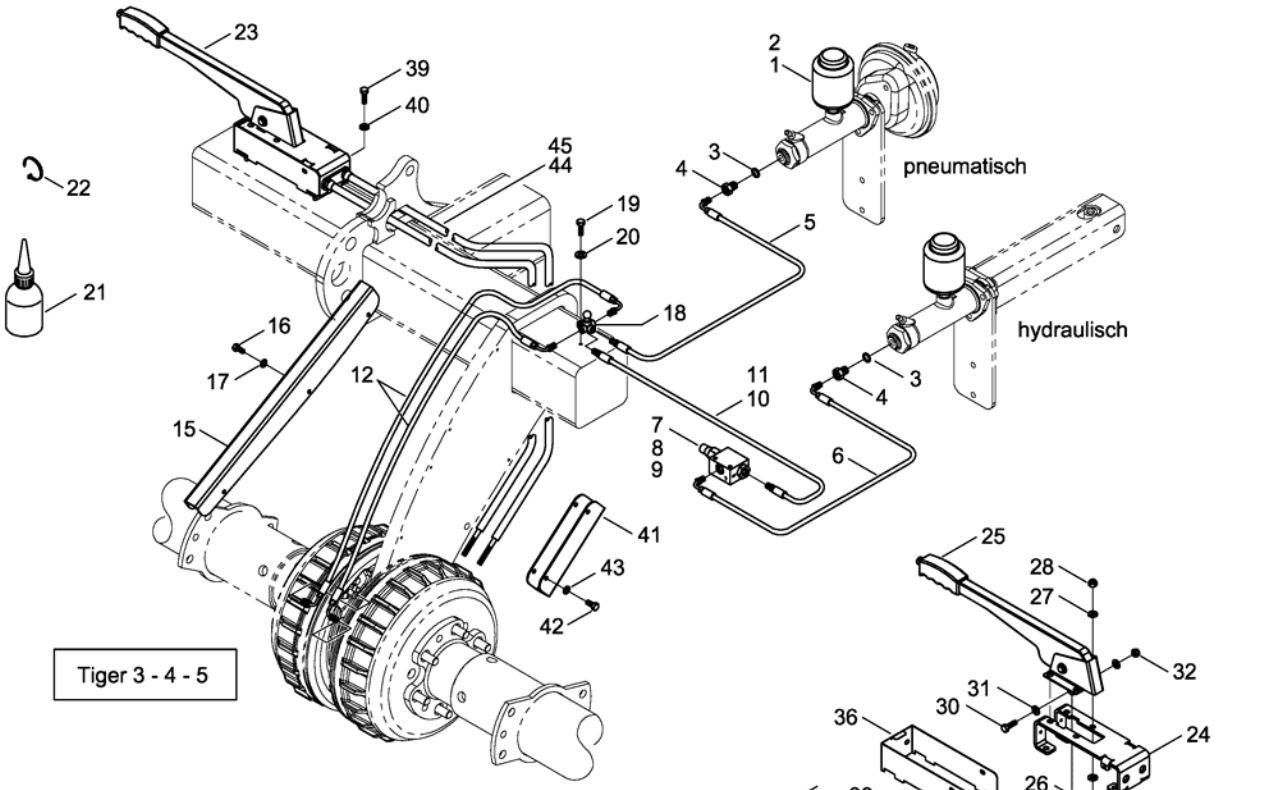

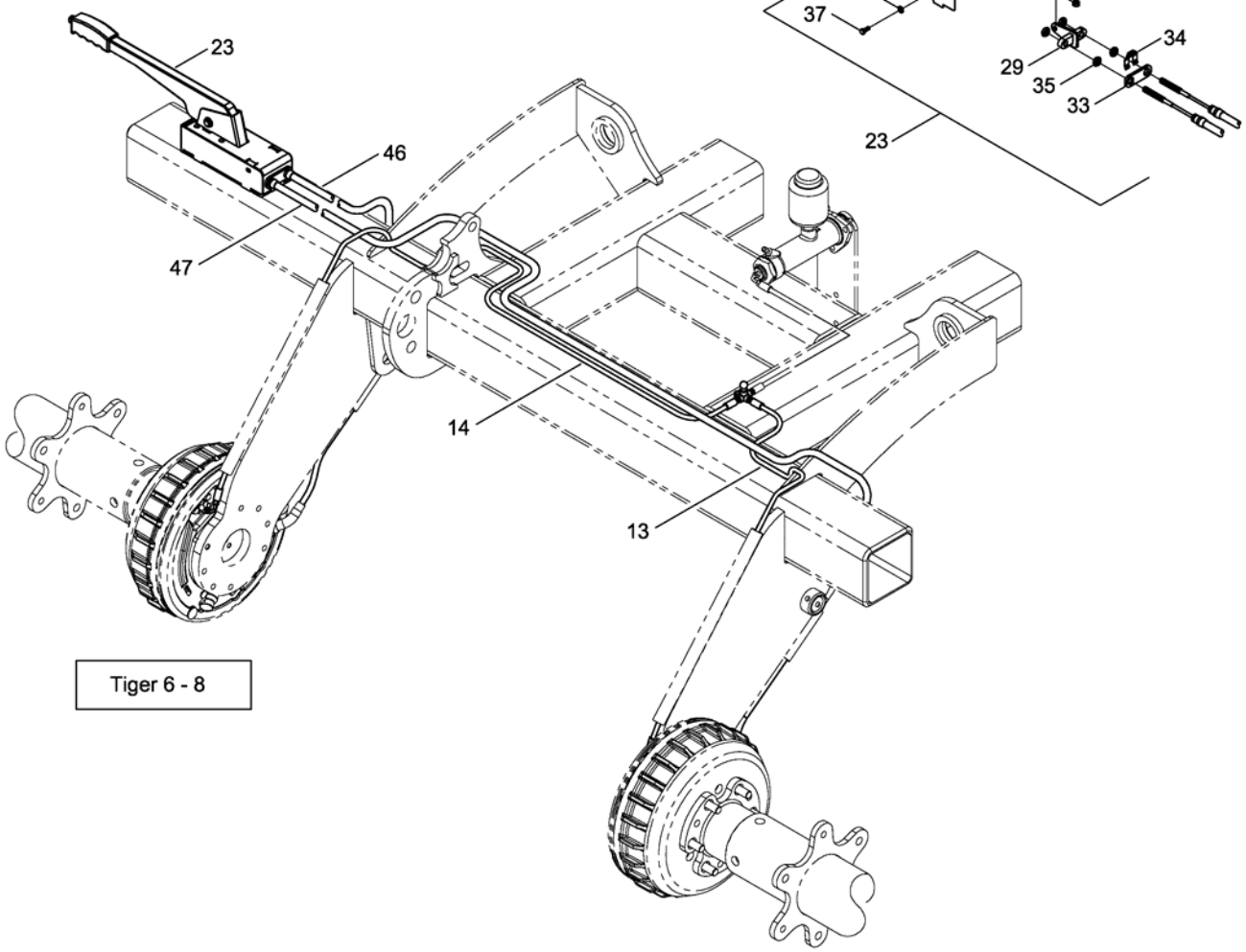

E-Mail: info@horsch.com
Internet: www.horsch.com
Telefon: +49 (0)9431 7143-0
Telefax: +49 (0)9431 41346
HORSCH Maschinen GmbH
Sitzenhof 1, DE-92421 Schwandorf

Pos.	Bestell-Nr.	Kurzbezeichnung	DIN	Bezeichnung	Menge	Bemerkung
1	00190274	0.35 Ltr.		Bremsflüssigkeitsbehälter	1	
2	00260082	A 22 x 27	7603	Kupferdichtring	1	
3	00260083	A 14 x 18 x 1.5	7603	Kupferdichtring	1	
4	00190280	M 14 x 1.5 - M 10 x 1		Schraubstutzen	1	
5	01900278	M 10 x 1 x 210 lg.		Bremsschlauch	1	
6	00190320	M 10 x 1 x 360 lg. - 2 x 90°		Bremsschlauch	1	Tiger 3 - 4 - 6 - 8 !
7	00190322	50 bar		Druckbegrenzungsventil	1	Tiger 4 !
8	00190323	70 bar		Druckbegrenzungsventil	1	Tiger 5 - 6 !
9	00190324	90 bar		Druckbegrenzungsventil	1	Tiger 8 !
10	00190351	M 10 x 1 - 900 lg.		Bremsschlauch	1	Tiger 3 !
11	00190321	M 10 x 1 - 455 lg.		Bremsschlauch	1	Tiger 4 !
12	00190309	M 10 x 1 x 850 lg. - 2 x 90°		Bremsschlauch	2	Tiger 3 - 4 - 5 !
13	00190314	M 10 x 1 x 1100 lg. - 1 x 90°		Bremsschlauch	1	Tiger 6 - 8 !
14	00190315	M 10 x 1 x 1910 lg. - 1 x 90°		Bremsschlauch	1	Tiger 6 - 8 !
15	34756801			Schutzblech f. Bremsschlauch	1	Tiger 3 - 4 - 5 !
16	00360276	M 6 x 10	933	6 kt.- Schraube	8	
17	00370103	A 6,4	125	Scheibe	8	
18	00190279	3 x M 10 x 1		Bremsverteiler	1	
19	00360111	M 8 x 25	933	6 kt.- Schraube	1	
20	00370104	A 8,4	125	Scheibe	1	
21	00390127	DOT 4 - 1.5 Ltr.		Bremsflüssigkeit	1	
22	00190017	T 150 - R 363 x 7.8		Kabelbinder	30	
23	23786700			Handbremseinheit kpl.	1	
24	23287010			Halteblech	1	
25	00110847			Handbremshebel	1	
26	00360110	M 8 x 20	933	6 kt.- Schraube	4	
27	00370104	A 8,4	125	Scheibe	8	
28	00350057	M 8	985	Poly-Stop-Mutter	4	
29	23787000			Halter für Bowdenzug	1	
30	00360111	M 8 x 25	933	6 kt.- Schraube	1	
31	00370104	A 8,4	125	Scheibe	2	
32	00350057	M 8	985	Poly-Stop-Mutter	1	
33	23287014			Distanzblech	1	
34	00190282			Halteclip	1	
35	00350009	M 10	934	6 kt.- Mutter	4	
36	23287011			Schutzblech	1	
37	00360449	M 6 x 8	933	6 kt.- Schraube	4	
38	00370103	A 6,4	125	Scheibe	4	
39	00360111	M 8 x 25	933	6 kt.- Schraube	4	
40	00370104	A 8,4	125	Scheibe	8	
41	34756802			Schutzblech f. Bowdenzug	1	Tiger 3 - 4 - 5 !
42	00360276	M 6 x 10	933	6 kt.- Schraube	4	
43	00370103	A 6,4	125	Scheibe	4	
44	00160062			Bowdenzug Feststellbremse li./re.	2	Tiger 3 - 5 !
45	00160074			Bowdenzug Feststellbremse li./re.	2	Tiger 4 !
46	00160067			Bowdenzug Feststellbremse links	1	Tiger 6 - 8 !
47	00160068			Bowdenzug Feststellbremse rechts	1	Tiger 6 - 8 !

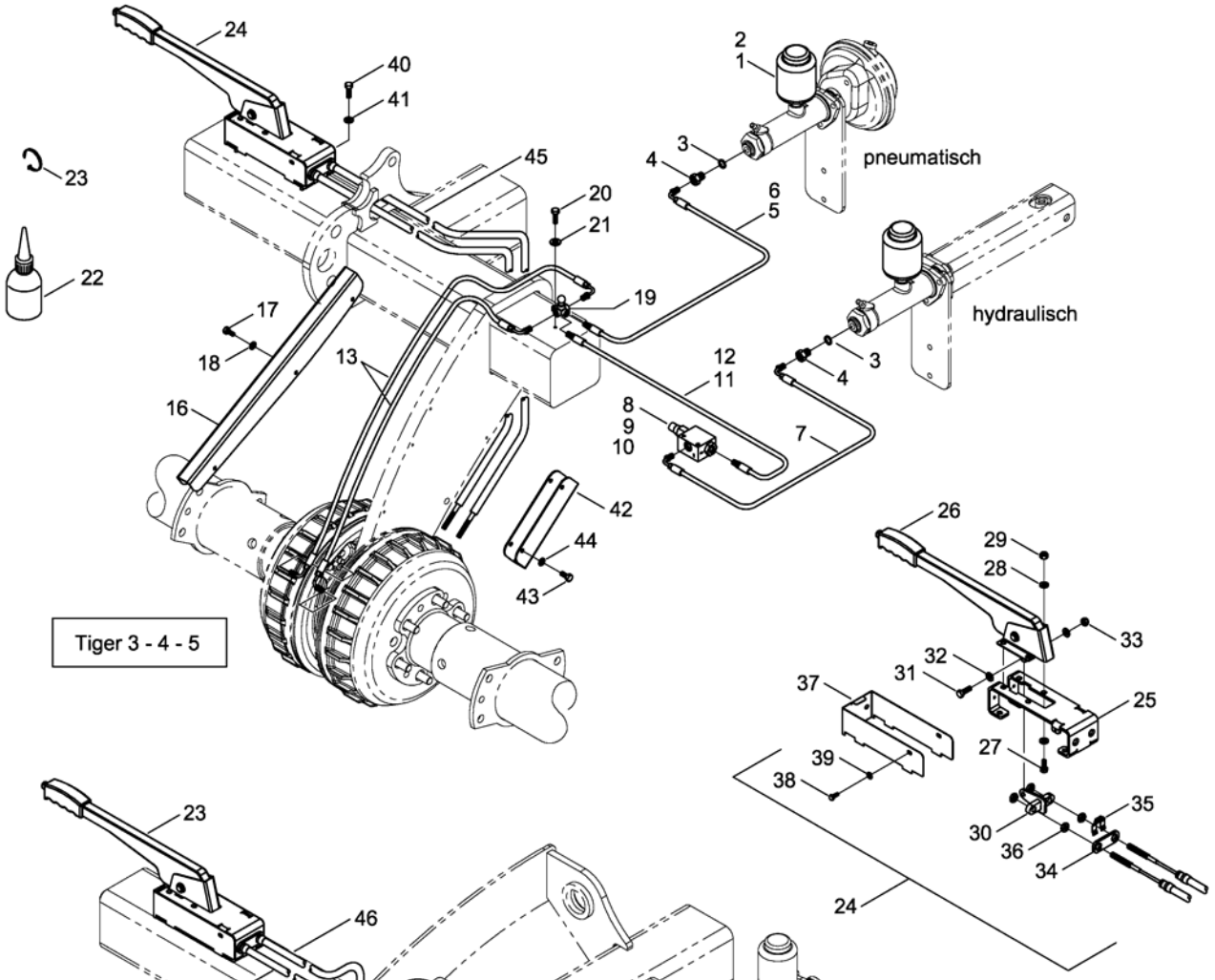

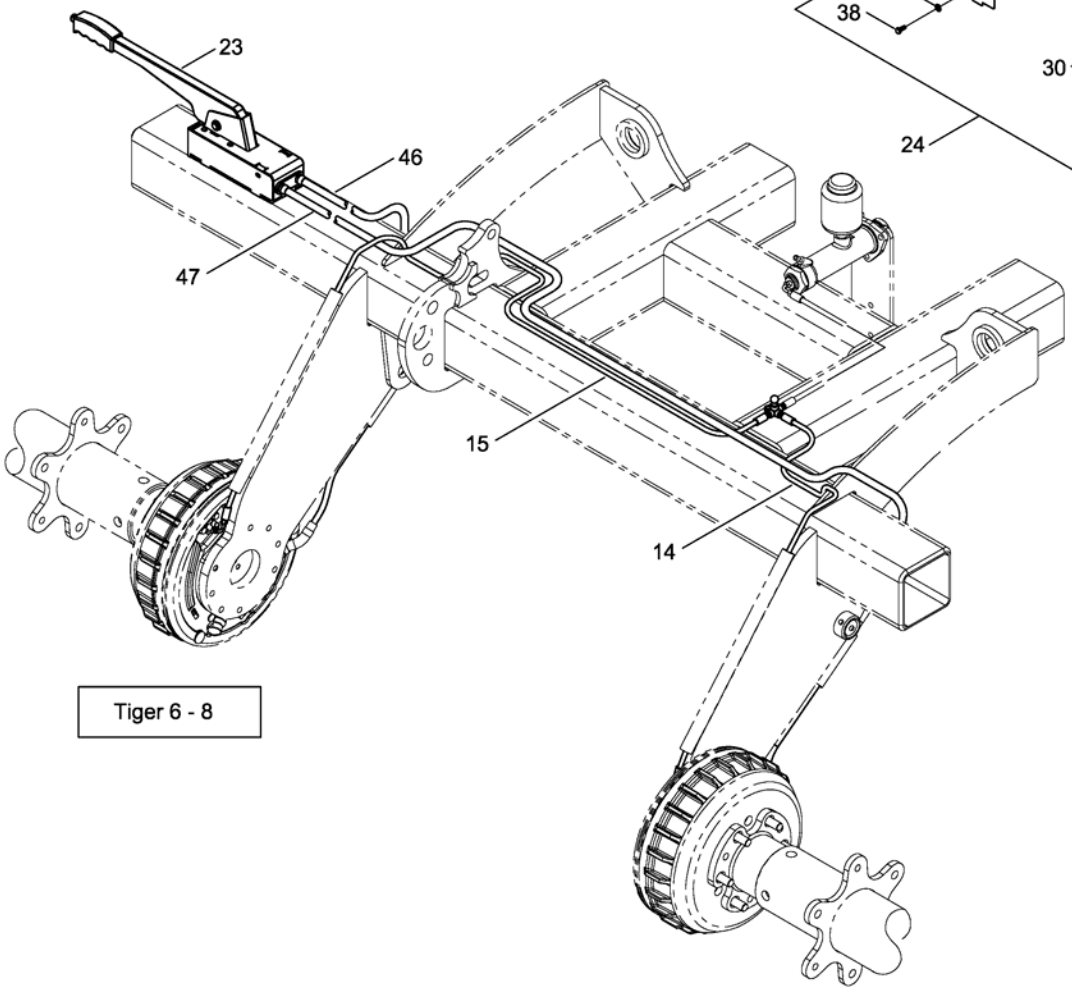

E-Mail: info@horsch.com
Internet: www.horsch.com
Telefon: +49 (0)9431 7143-0
Telefax: +49 (0)9431 41346
HORSCH Maschinen GmbH
Sitzenhof 1, DE-92421 Schwandorf

Pos.	Bestell-Nr.	Kurzbezeichnung	DIN	Bezeichnung	Menge	Bemerkung
1	00190274	0.35 Ltr.		Bremsflüssigkeitsbehälter	1	
2	00260082	A 22 x 27	7603	Kupferdichtring	1	
3	00260083	A 14 x 18 x 1.5	7603	Kupferdichtring	1	
4	00190280	M 14 x 1.5 - M 10 x 1		Schraubstutzen	1	
5	00190310	M 10 x 1 x 730 lg. - 1 x 90°		Bremsschlauch	1	Tiger 4 - 5 !
6	00190313	M 10 x 1 x 410 lg. - 1 x 90°		Bremsschlauch	1	Tiger 6 - 8 !
7	00190320	M 10 x 1 x 360 lg. - 2 x 90°		Bremsschlauch	1	
8	00190322	50 bar		Druckbegrenzungsventil	1	Tiger 4 !
9	00190323	70 bar		Druckbegrenzungsventil	1	Tiger 5 - 6 !
10	00190324	90 bar		Druckbegrenzungsventil	1	Tiger 8 !
11	00190351	M 10 x 1 - 900 lg.		Bremsschlauch	1	
12	00190321	M 10 x 1 - 455 lg.		Bremsschlauch	1	
13	00190297	M 10 x 1 x 1000 lg. - 2 x 90°		Bremsschlauch	2	Tiger 3 - 4 - 5 !
14	00190328	M 10 x 1 x 1320 lg. - 1 x 90°		Bremsschlauch	1	Tiger 6 - 8 !
15	00190316	M 10 x 1 x 2100 lg. - 1 x 90°		Bremsschlauch	1	Tiger 6 - 8 !
16	34652301			Schutzblech f. Bremsschlauch	1	Tiger 3 - 4 - 5 !
17	00360276	M 6 x 10	933	6 kt.- Schraube	6	
18	00370103	A 6,4	125	Scheibe	6	
19	00190279	3 x M 10 x 1		Bremsverteiler	1	
20	00360111	M 8 x 25	933	6 kt.- Schraube	1	
21	00370104	A 8,4	125	Scheibe	1	
22	00390127	DOT 4 - 1.5 Ltr.		Bremsflüssigkeit	1	
23	00190017	T 150 - R 363 x 7.8		Kabelbinder	30	
24	23786700			Handbremseinheit kpl.	1	
25	23287010			Halteblech	1	
26	00110847			Handbremshebel	1	
27	00360110	M 8 x 20	933	6 kt.- Schraube	4	
28	00370104	A 8,4	125	Scheibe	8	
29	00350057	M 8	985	Poly-Stop-Mutter	4	
30	23787000			Halter für Bowdenzug	1	
31	00360111	M 8 x 25	933	6 kt.- Schraube	1	
32	00370104	A 8,4	125	Scheibe	2	
33	00350057	M 8	985	Poly-Stop-Mutter	1	
34	23287014			Distanzblech	1	
35	00190282			Halteclip	1	
36	00350009	M 10	934	6 kt.- Mutter	4	
37	23287011			Schutzblech	1	
38	00360449	M 6 x 8	933	6 kt.- Schraube	4	
39	00370103	A 6,4	125	Scheibe	4	
40	00360111	M 8 x 25	933	6 kt.- Schraube	4	
41	00370104	A 8,4	125	Scheibe	8	
42	34756802			Schutzblech f. Bowdenzug	1	Tiger 3 - 4 - 5 !
43	00360276	M 6 x 10	933	6 kt.- Schraube	4	
44	00370103	A 6,4	125	Scheibe	4	
45	00160062			Bowdenzug Feststellbremse li./re.	2	Tiger 3 - 5 !
46	00160062			Bowdenzug Feststellbremse links	1	Tiger 6 - 8 !
47	00160069			Bowdenzug Feststellbremse rechts	1	Tiger 6 - 8 !

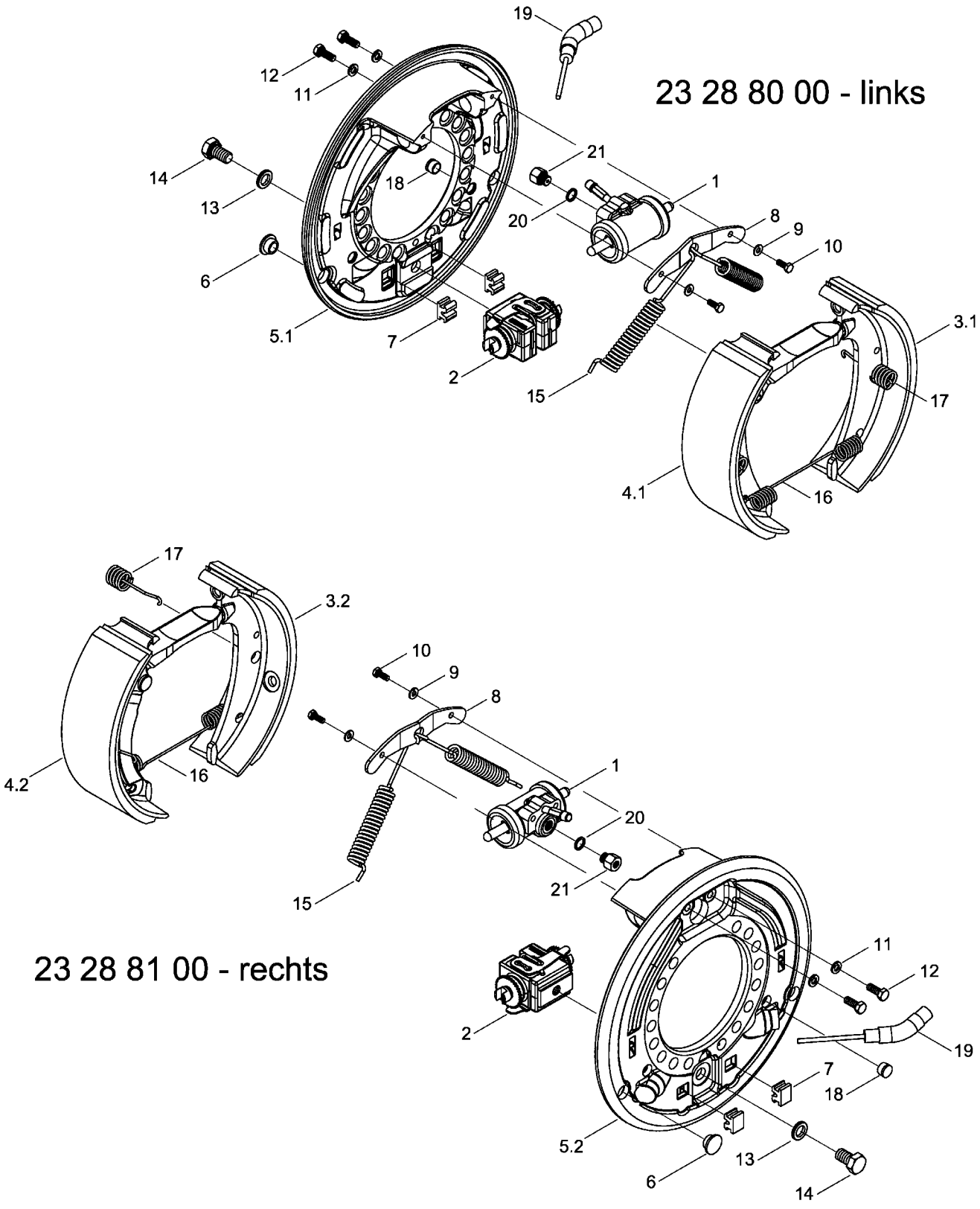

E-Mail: info@horsch.com
Internet: www.horsch.com
Telefon: +49 (0)9431 7143-0
Telefax: +49 (0)9431 41346
HORSCH Maschinen GmbH
Sitzenhof 1, DE-92421 Schwandorf

Pos.	Bestell-Nr.	Kurzbezeichnung	DIN	Bezeichnung	Menge	Bemerkung
1	23288001			Bremszylinder	2	
2	23288002			Automatische Nachstellung	2	
3.1	23288003			Bremsbacke I li. kpl.	1	
3.2	23288103			Bremsbacke I re. kpl.	1	
4.1	23288004			Bremsbacke II li. kpl.	1	
4.2	23288104			Bremsbacke II re. kpl.	1	
5.1	23288005			Bremsträger li.	1	
5.2	23288105			Bremsträger re.	1	
6	23288006	ø 18.5		Verschlußstopfen	4	
7	23288007			Profilstopfen	4	
8	23288008			Niederhalterung	2	
9	00170027	A 6	127	Federring	4	
10	00360104	M 6 x 16	933	6 kt.- Schraube	4	
11	00170028	A 8	127	Federring	4	
12	00360618	M 8 x 22	933	6 kt.- Schraube	4	
13	23288013	ø 14.5		Sicherungsscheibe	2	
14	00360141	M 14 x 25	933	6 kt.- Schraube	2	
15	23288015	ø 3.6 x 18.4 x 136.5		Zugfeder	4	
16	23288016	ø 2.5 x 18 x 160		Zugfeder	2	
17	23288017	ø 2.8		Druckfeder	4	
18	23288018			Verschlußstopfen	4	
19	23288019			Seilzugadapter	2	
20	00260075	A 12 x 16	7603	Kupferdichtring	2	
21	23288022	M 12 x 1 - M 10 x 1		Schraubstutzen	2	

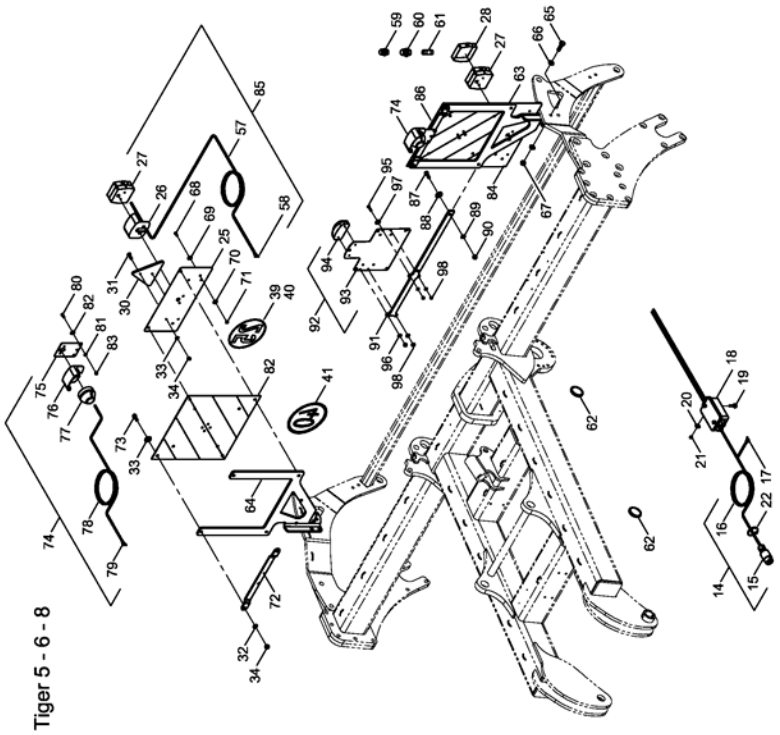

Tiger 5 - 6 - 8

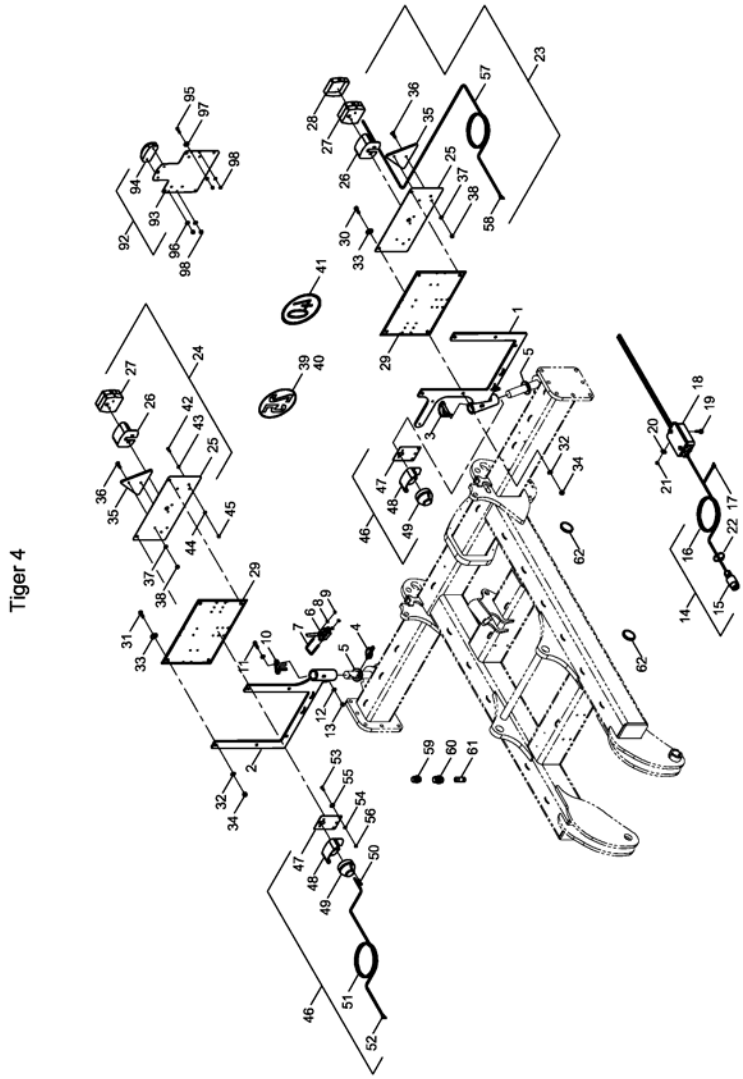

Tiger 4

E-Mail: info@horsch.com
Internet: www.horsch.com

Telefon: +49 (0)9431 7143-0
Telefax: +49 (0)9431 41346

HORSCH Maschinen GmbH
Sitzenhof 1, DE-92421 Schwandorf

Pos.	Bestell-Nr.	Kurzbezeichnung	DIN	Bezeichnung	Menge	Bemerkung
1	34741300			Beleuchtungsträger links	1	Tiger 4 !
2	34741600			Beleuchtungsträger rechts	1	Tiger 4 !
3	00170191	Ø 8 x 60 - Rund		Klappsplint	2	
4	00170196	Ø 8 x 45 x 49		Klappsplint	2	
5	00370113	B 37	125	Scheibe	4	
6	34740900			Absperrhahn kpl.	1	
7	33778402	38 x 58 - M 6 x 20		U-Bügel	1	
8	00370103	A 6,4	125	Scheibe	2	
9	00350067	M 6	985	Poly-Stop-Mutter	2	
10	34741801			Einstellblech	1	
11	00360112	M 8 x 30	933	6 kt.- Schraube	2	
12	00370104	A 8,4	125	Scheibe	4	
13	00350057	M 8	985	Poly-Stop-Mutter	2	
14	00340978	7-pol. - 12 V x 9 m		Stecker mit Kabel kpl.	1	
15	00340995	7-pol. - 12 V		Stecker	1	
16	00340035	7-pol. - 1.5 mm² x 9 m		Kabel	1	Länge angeben !
17	00340950	0,75 - 1,5 mm²		Flachsteckerhülse	7	
18	00340977			Verteilerkasten	1	
19	00370320	M 5 x 10	84	Zyl.- Schraube	2	
20	00370114	R 5,5	440	Scheibe	2	
21	00350056	M 5	985	Poly-Stop-Mutter	2	
22	00190013	T 30 - L 200 x 3.6		Kabelbinder	20	
23	00341204			Beleuchtung hinten links kpl.	1	
24	00341199			Beleuchtung hinten rechts kpl.	1	
25	00341196			Trängerblech Rückleuchte	2	
26	00346000			Schutzhaube - Rückleuchte	2	
27	00346002			Rückleuchte kpl.	2	
28	00346001			Lichtscheibe - Rückleuchte	2	
29	00345113			Warntafelsatz o. Beleuchtung	1	
30	00360112	M 8 x 30	933	6 kt.- Schraube	4	
31	00360111	M 8 x 25	933	6 kt.- Schraube	4 - 8	
32	00370104	A 8,4	125	Scheibe	8	
33	00370116	R 9	440	Scheibe	8	
34	00350057	M 8	985	Poly-Stop-Mutter	8	
35	00340316	RD 3		Dreiecksrückstrahler	2	
36	00370023	M 5 x 15	84	Zyl.- Schraube	2 - 4	
37	00370102	A 5,3	125	Scheibe	4	
38	00350056	M 5	985	Poly-Stop-Mutter	4	
39	00380869			Schild 25 km/h	1	
40	00380979			Schild 25 km/h - France	1	
41	00380961			Schild 40 km/h	1	
42	00360104	M 6 x 16	933	6 kt.- Schraube	1	
43	00370103	A 6,4	125	Scheibe	1	
44	00370115	R 6,6	440	Scheibe	1	
45	00350067	M 6	985	Poly-Stop-Mutter	1	
46	00341201			Beleuchtung Pos. Leuchte kpl.	2	
47	00341197			Trängerblech Positionsleuchte	2	
48	00346000			Schutzhaube - Positionsleuchte	2	
49	00340097			Positionsleuchte weiß kpl.	2	
50	00360183	M 5 x 30	933	6 kt.- Schraube	4	

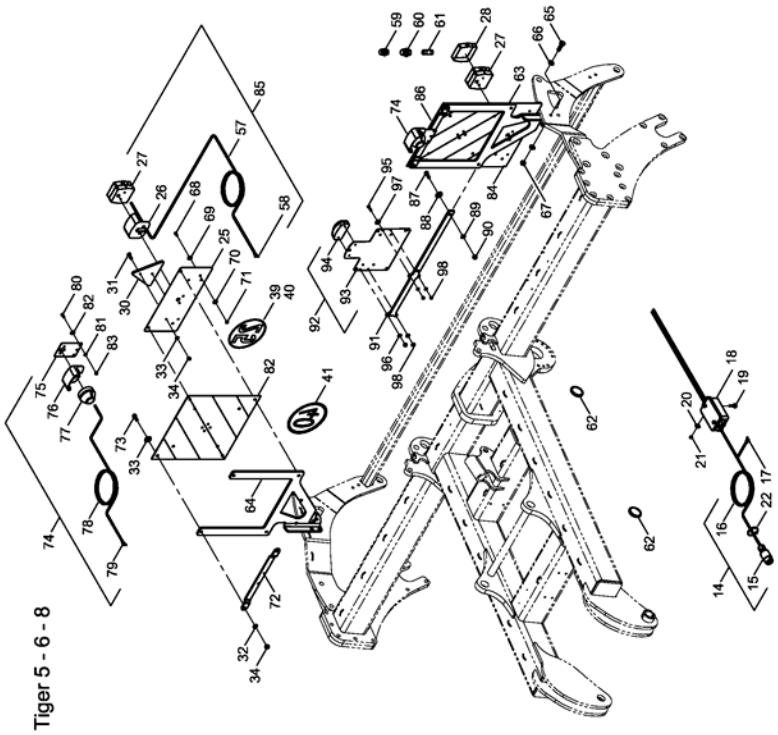

Tiger 5 - 6 - 8

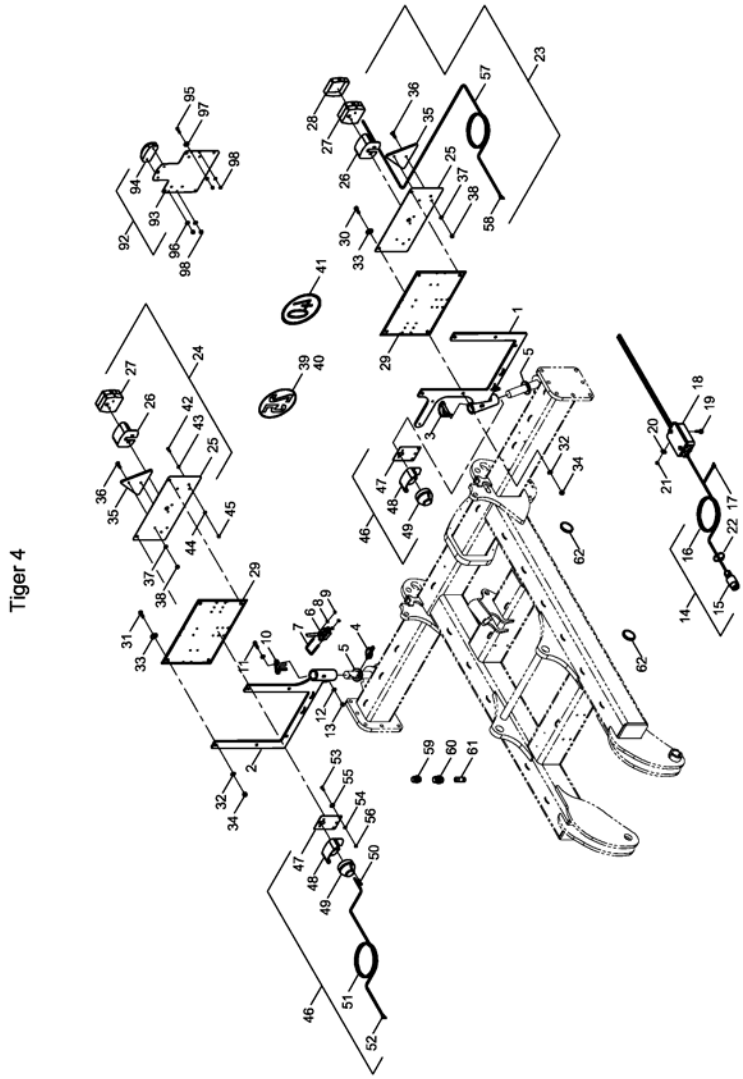

Tiger 4

E-Mail: info@horsch.com
Internet: www.horsch.com

Telefon: +49 (0)9431 7143-0
Telefax: +49 (0)9431 41346

HORSCH Maschinen GmbH
Sitzenhof 1, DE-92421 Schwandorf

Pos.	Bestell-Nr.	Kurzbezeichnung	DIN	Bezeichnung	Menge	Bemerkung
51	00340037	2-pol. - 1,5 mm² x 7.5 m		Kabel	2	Länge angeben !
52	00340950	0,75 - 1,5 mm²		Flachsteckerhülse	4	
53	00360105	M 6 x 20	933	6 kt.- Schraube	2	
54	00370103	A 6,4	125	Scheibe	4	
55	00370115	R 6,6	440	Scheibe	4	
56	00350067	M 6	985	Poly-Stop-Mutter	4	
57	00340036	4-pol. - 1,5 mm² x 5.1 m		Kabel	2	Länge angeben !
58	00340950	0,75 - 1,5 mm²		Flachsteckerhülse	8	
59	00340022	12 V - 10 W		Birne - Rückleuchte	2	
60	00340021	12 V - 21 W		Birne - Rückleuchte	2	
61	00340098	12 V - 5 W - Sofitte		Birne - Positionsleuchte	2	
62	00340201			Rückstrahler gelb	6	
63	34761005			Beleuchtungsträger links	1	Tiger 5 - 6 - 8 !
64	34761004			Beleuchtungsträger rechts	1	Tiger 5 - 6 - 8 !
65	00360134	M 12 x 40	933	6 kt.- Schraube	4	
66	00370106	B 13	125	Scheibe	8	
67	00350059	M 12	985	Poly-Stop-Mutter	4	
68	00360409	M 6 x 18	933	6 kt.- Schraube	1	
69	00370115	R 6,6	125	Scheibe	1	
70	00370103	A 6,4	125	Scheibe	1	
71	00350067	M 6	985	Poly-Stop-Mutter	1	
72	28072507			Strebe Positionsleuchte	2	
73	00360112	M 8 x 30	933	6 kt.- Schraube	4	
74	00341201			Beleuchtung Pos. Leuchte kpl.	2	
75	00341197			Trägerblech Positionsleuchte	2	
76	00346000			Schutzhaube	2	
77	00340097			Positionsleuchte weiß kpl.	2	
78	00340037	2-pol. - 1,5 mm² x 7.5 m		Kabel	2	Länge angeben !
79	00340950	0,75 - 1,5 mm²		Flachsteckerhülse	4	
80	00360105	M 6 x 20	933	6 kt.- Schraube	2	
81	00370103	A 6,4	125	Scheibe	4	
82	00370115	R 6,6	440	Scheibe	4	
83	00350067	M 6	985	Poly-Stop-Mutter	4	
84	00341204			Beleuchtung hinten links kpl.	1	
85	00341199			Beleuchtung hinten rechts kpl.	1	
86	00345190			Warntafel inkl. Folie beidseitig	2	
87	00360215	M 8 x 35	933	6 kt.- Schraube	2	
88	00370116	R 9	440	Scheibe	2	
89	00370104	A 8,4	125	Scheibe	2	
90	00350057	M 8	985	Poly-Stop-Mutter	2	
91	34761010			Fixierblech Kennzeichenhalter	1	Option !
92	00341200			Kennzeichenbeleuchtung kpl.	1	
93	00341203			Trägerblech Kennzeichenleuchte	1	
94	00341208			Kennzeichenleuchte	1	
95	00360104	M 6 x 16	933	6 kt.- Schraube	6	
96	00370103	A 6,4	125	Scheibe	6	
97	00370115	R 6,6	440	Scheibe	4	
98	00350067	M 6	985	Poly-Stop-Mutter	4	

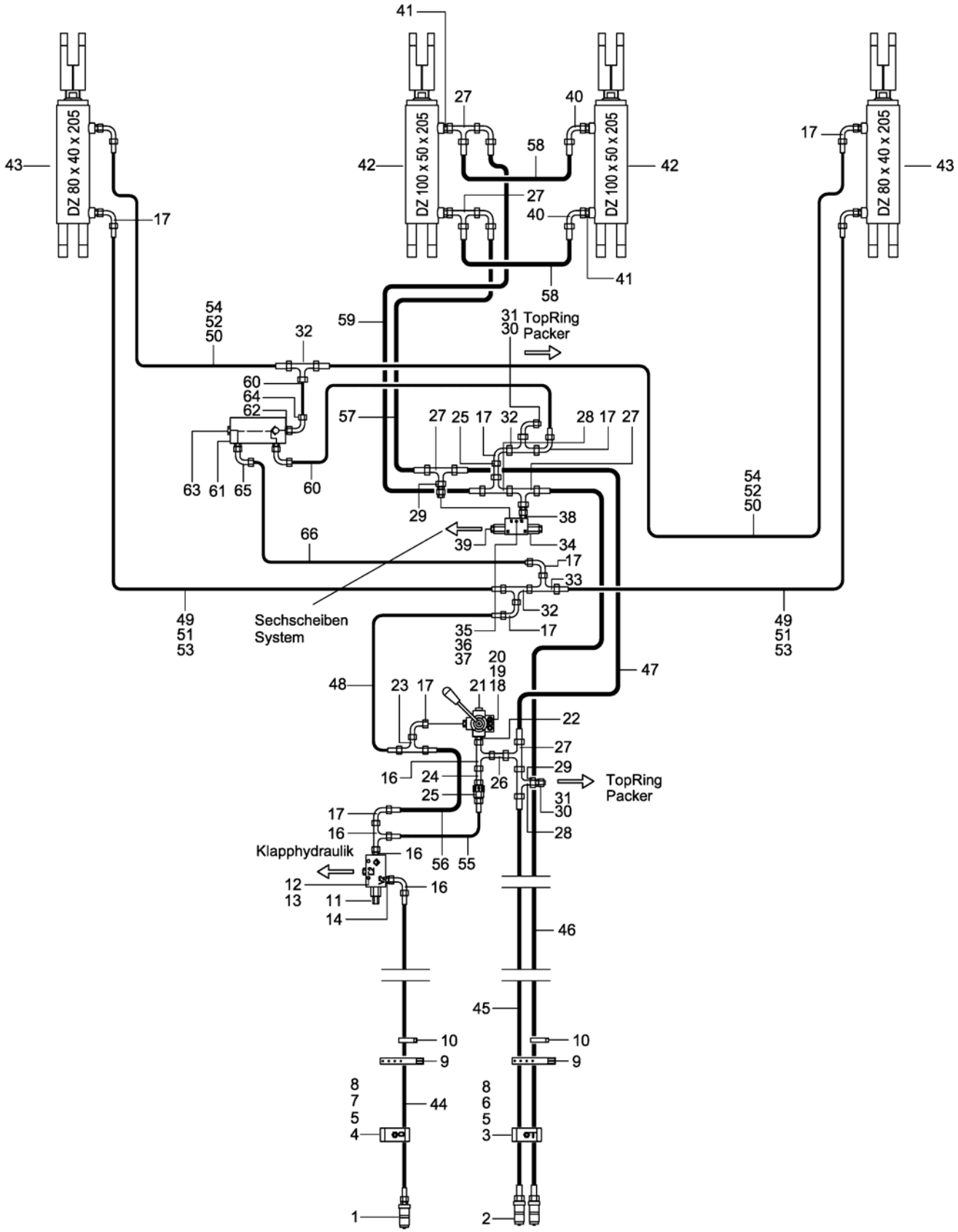

E-Mail: info@horsch.com
Internet: www.horsch.com
Telefon: +49 (0)9431 7143-0
Telefax: +49 (0)9431 41346
HORSCH Maschinen GmbH
Sitzenhof 1, DE-92421 Schwandorf

Pos.	Bestell-Nr.	Kurzbezeichnung	DIN	Bezeichnung	Menge	Bemerkung
1	00110127	12 L - M 18 x 1.5		Hyd.- Stecker	1	
2	00110179	M 22 x 1.5 - 15 L		Hyd.- Stecker	2	
3	00110681			Schlauchklemmehälfte Heben	1	
4	00110682			Schlauchklemmehälfte Klappen	1	
5	00110680			Schlauchklemmehälfte ohne Bez.	2	
6	00370183	M 6 x 20	912	Zyl.- Schraube	1	
7	00370184	M 6 x 25	912	Zyl.- Schraube	1	
8	00350067	M 6	985	Poly-Stop-Mutter	2	
9	00200088	360 x 20 x 2.1		Schnallriemen	2	
10	00190017	T 150 - R 363 x 7.8		Kabelbinder	40	
11	00110616			Lasthalteventil	1	
12	00370513	M 8 x 45	912	Zyl.- Schraube	2	
13	00370104	A 8,4	125	Scheibe	2	
14	00100312	GE 12 PL - R 3/8" ED		Gerade Verschraubung	2	
15	00100327	GE 12 PL - R 1/4" ED		Gerade Verschraubung	1	
16	00100037	EVL 12 L		Einstellbare L-Verschraubung	5	
17	00100055	EVW 12 L		Einstellbare W-Verschraubung	12	
18	00110659	3/8"		3-Wege-Drehschieber-Ventil	1	
19	00370126	M 8 x 30	912	Zyl.- Schraube	2	
20	00370104	A 8,4	125	Scheibe	4	
21	00100202	VSTI R 3/8"		Verschlußschraube	1	
22	00100045	EVT 12 L		Einstellbare T-Verschraubung	1	
23	00100342	GZ 12 L		Verbindungsstück	1	
24	00100157	RHD 12 L		Rückschlagventil	1	
25	00100374	GZ 12 - 15 L		Verbindungsstück	2	
26	00100312	GE 12 PL - R 3/8" ED		Gerade Verschraubung	4	
27	00100190	T 15 L		T-Verschraubung	3	
28	00100274	EVL 15 L		Einstellbare L-Verschraubung	4	
29	00100141	KOR 15 - 12 L		Konusreduzieranschluß	3	
30	00100011	BUZ 12 L		Verschlußkegel	2	
31	00110244	12 L		Überwurfmutter	2	
32	00100189	T 12 L		T-Verschraubung	4	
33	00100037	EVL 12 L		Einstellbare L-Verschraubung	2	
34	00110223	90° - 3/8"		Sperrventil doppelt	1	
35	00360288	M 6 x 80	931	6 kt.- Schraube	1	
36	00370103	A 6,4	125	Scheibe	2	
37	00350067	M 6	985	Poly-Stop-Mutter	1	
38	00100308	EVGE 12 PL - R 3/8" ED		Gerade Verschr. mit Stutzen	2	
39	00100312	GE 12 PL - R 3/8" ED		Gerade Verschraubung	4	
40	00100056	EVW 15 L		Einstellbare W-Verschraubung	4	
41	00100094	GE 15 L - M 18 x 1.5		Gerade Verschraubung	4	
42	00130379	DZ 100 x 50 x 205		Hyd.- Zylinder	2	
43	00130436	DZ 80 x 40 x 205		Hyd.- Zylinder	2	
44	00120282	2SC DN10 A05-A05 3200 lg.		Hyd.- Schlauch	1	
45	00120768	2SC DN12 A05-A05 3600 lg.		Hyd.- Schlauch	1	
46	00120800	2SC DN12 A05-A05 5600 lg.		Hyd.- Schlauch	1	
47	00120799	2SC DN12 A05-A05 1900 lg.		Hyd.- Schlauch	1	
48	00120647	2SC DN8 A05-A05 1900 lg.		Hyd.- Schlauch	1	
49	00120631	2SC DN8 A05-A05 2500 lg.		Hyd.- Schlauch	2	Tiger 5 LT !
50	00120721	2SC DN8 A05-A05 2930 lg.		Hyd.- Schlauch	2	Tiger 5 LT !

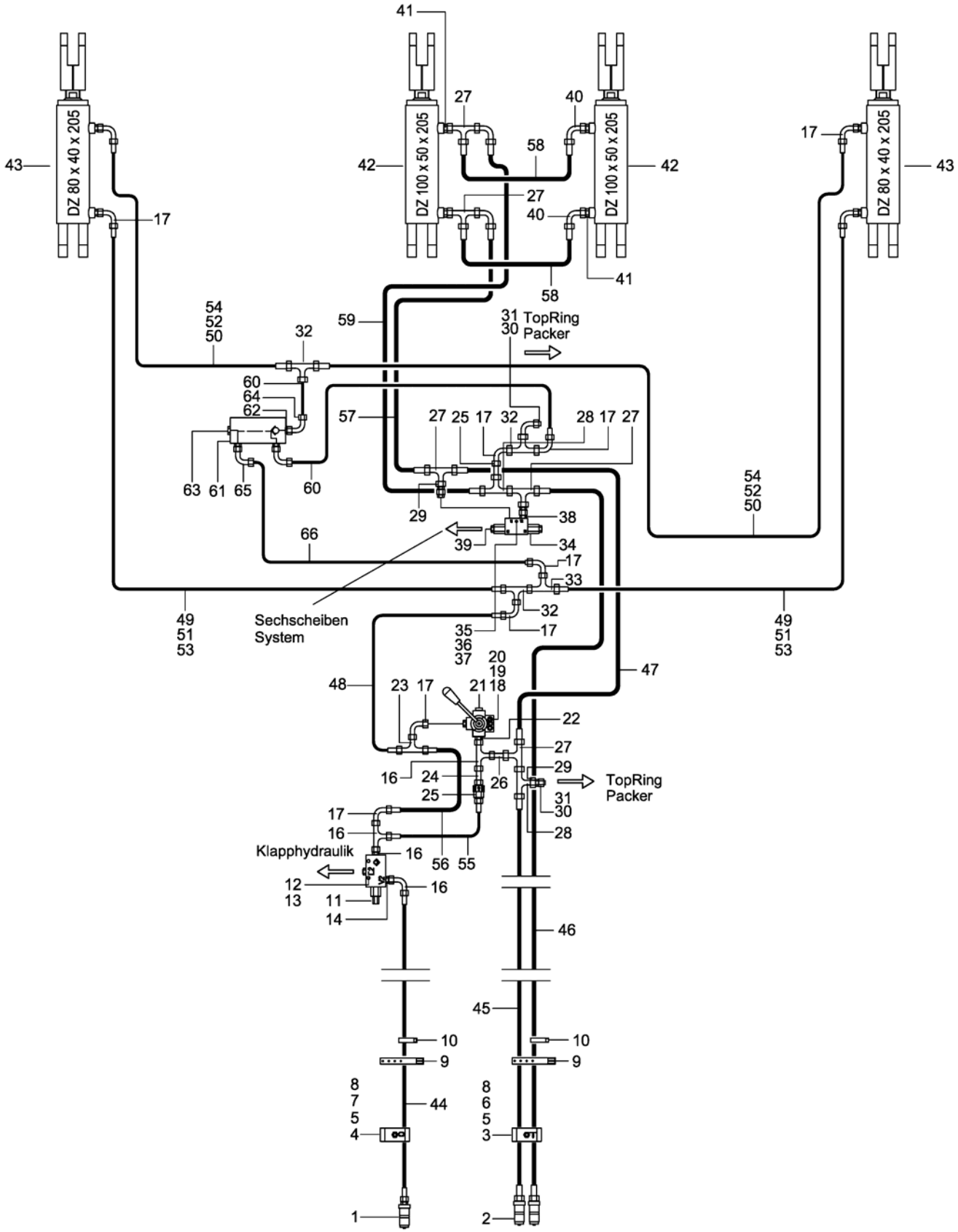

E-Mail: info@horsch.com
Internet: www.horsch.com
Telefon: +49 (0)9431 7143-0
Telefax: +49 (0)9431 41346
HORSCH Maschinen GmbH
Sitzenhof 1, DE-92421 Schwandorf

Pos.	Bestell-Nr.	Kurzbezeichnung	DIN	Bezeichnung	Menge	Bemerkung
51	00120680	2SC DN8 A05-A05 3100 lg.		Hyd.- Schlauch	2	Tiger 6 LT !
52	00120645	2SC DN8 A05-A05 3400 lg.		Hyd.- Schlauch	2	Tiger 6 LT !
53	00120664	2SC DN8 A05-A05 3900 lg.		Hyd.- Schlauch	2	Tiger 8 LT !
54	00120661	2SC DN8 A05-A05 4200 lg.		Hyd.- Schlauch	2	Tiger 8 LT !
55	00120616	2SC DN8 A05-A05 360 lg.		Hyd.- Schlauch	1	
56	00120702	2SC DN12 A05-A05 500 lg.		Hyd.- Schlauch	1	
57	00120466	2SC DN12 A05-A05 800 lg.		Hyd.- Schlauch	1	
58	00120798	2SC DN12 A05-A05 600 lg.		Hyd.- Schlauch	2	
59	00120754	2SC DN12 A05-A05 1100 lg.		Hyd.- Schlauch	1	
60	00120713	2SC DN8 A05-A05 240 lg.		Hyd.- Schlauch	2	
61	00110308	90° 3/8"		Sperrventil einfach	1	
62	00100312	GE 12 PL - R 3/8" ED		Gerade Verschraubung	1	
63	00100202	VSTI R 3/8"		Verschlußschraube	1	
64	00100055	EVW 12 L		Einstellbare W-Verschraubung	1	
65	00100181	SWVE 12 L - R 3/8" - ED		Schwenkverschraubung	2	
66	00120783	2SC DN8 A05-A05 280 lg.		Hyd.- Schlauch	1	

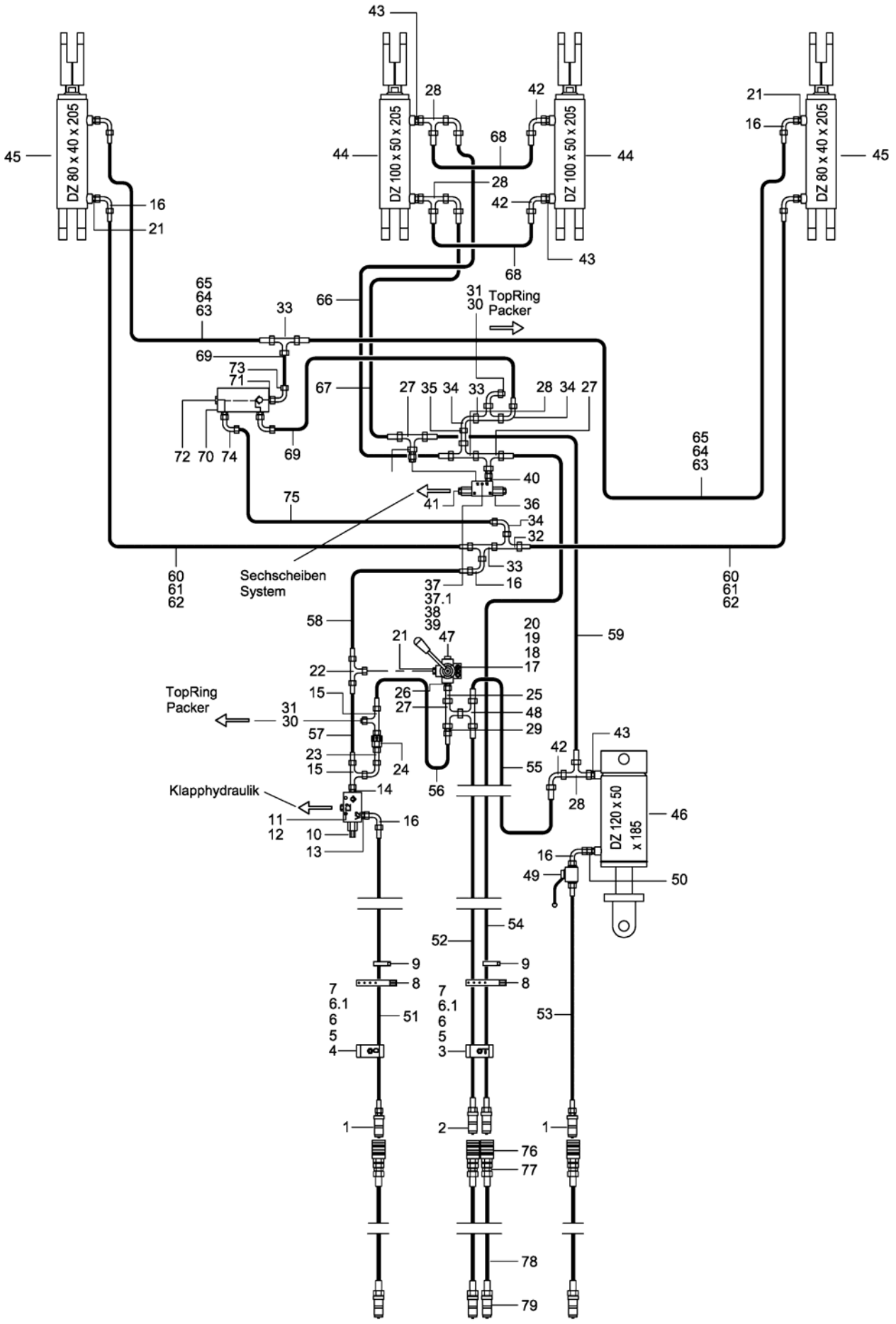

E-Mail: info@horsch.com
Internet: www.horsch.com
Telefon: +49 (0)9431 7143-0
Telefax: +49 (0)9431 41346
HORSCH Maschinen GmbH
Sitzenhof 1, DE-92421 Schwandorf

Pos.	Bestell-Nr.	Kurzbezeichnung	DIN	Bezeichnung	Menge	Bemerkung
1	00110127	12 L - M 18 x 1.5		Hyd.- Stecker	1	
2	00110179	M 12 x 1.5 - 15 L		Hyd.- Stecker	2	
3	00110681			Schlauchklemmehälfte Heben	1	
4	00110682			Schlauchklemmehälfte Klappen	1	
5	00110680			Schlauchklemmehälfte ohne Bez.	2	
6	00370183	M 6 x 20	912	Zyl.- Schraube	2	
6.1	00370184	M 6 x 25	912	Zyl.- Schraube	2	
7	00350067	M 6	985	Poly-Stop-Mutter	2	
8	00200088	360 x 20 x 2.1		Schnallriemen	2	
9	00190017	T 150 - R 363 x 7.8		Kabelbinder	40	
10	00110616			Lasthalteventil	1	
11	00370513	M 8 x 45	912	Zyl.- Schraube	2	
12	00370104	A 8,4	125	Scheibe	2	
13	00100312	GE 12 PL - R 3/8" ED		Gerade Verschraubung	2	
14	00100327	GE 12 PL - R 1/4" ED		Gerade Verschraubung	1	
15	00100037	EVL 12 L		Einstellbare L-Verschraubung	2	
16	00100055	EVW 12 L		Einstellbare W-Verschraubung	1	
17	00110659	3/8"		3-Wege-Drehschieber-Ventil	1	
18	00370256	M 8 x 50	912	Zyl.- Schraube	2	
19	00370104	A 8,4	125	Scheibe	4	
20	00350057	M 8	985	Poly-Stop-Mutter	2	
21	00100312	GE 12 PL - R 3/8" ED		Gerade Verschraubung	6	
22	00100045	EVT 12 L		Einstellbare T-Verschraubung	1	
23	00100342	GZ 12 L		Verbindungsstück	2	
24	00100157	RHD 12 L		Rückschlagventil	1	
25	00100374	GZ 12 - 15 L		Verbindungsstück	2	
26	00100312	GE 12 PL - R 3/8" ED		Gerade Verschraubung	4	
27	00100190	T 15 L		T-Verschraubung	3	
28	00100274	EVL 15 L		Einstellbare L-Verschraubung	4	
29	00100141	KOR 15 - 12 L		Konusreduzieranschluß	3	
30	00100011	BUZ 12 L		Verschlußkegel	2	
31	00110244	12 L		Überwurfmutter	2	
32	00100189	T 12 L		T-Verschraubung	3	
33	00100037	EVL 12 L		Einstellbare L-Verschraubung	4	
34	00100055	EVW 12 L		Einstellbare W-Verschraubung	12	
35	00100374	GZ 12 - 15 L		Verbindungsstück	2	
36	00110223	90° - 3/8"		Sperrventil doppelt	1	
37	00360003	M 6 x 50	931	6 kt.- Schraube	1	Tiger 5 - 8 LT !
37.1	00360288	M 6 x 80	931	6 kt.- Schraube	1	Tiger 6 LT !
38	00370103	A 6,4	125	Scheibe	2	
39	00350067	M 6	985	Poly-Stop-Mutter	1	
40	00100308	EVGE 12 PL - R 3/8" ED		Gerade Verschr. mit Stutzen	2	
41	00100312	GE 12 PL - R 3/8" ED		Gerade Verschraubung	4	
42	00100056	EVW 15 L		Einstellbare W-Verschraubung	5	
43	00100094	GE 15 L - M 18 x 1.5		Gerade Verschraubung	5	
44	00130379	DZ 100 x 50 x 205		Hyd.- Zylinder	2	
45	00130436	DZ 80 x 40 x 205		Hyd.- Zylinder	2	
46	00130651	DZ 120 x 50 x 185		Hyd.- Zylinder	1	
47	00100202	VSTI R 3/8"		Verschlußschraube	1	
48	00100273	EVT 15 L		Einstellbare T-Verschraubung	1	

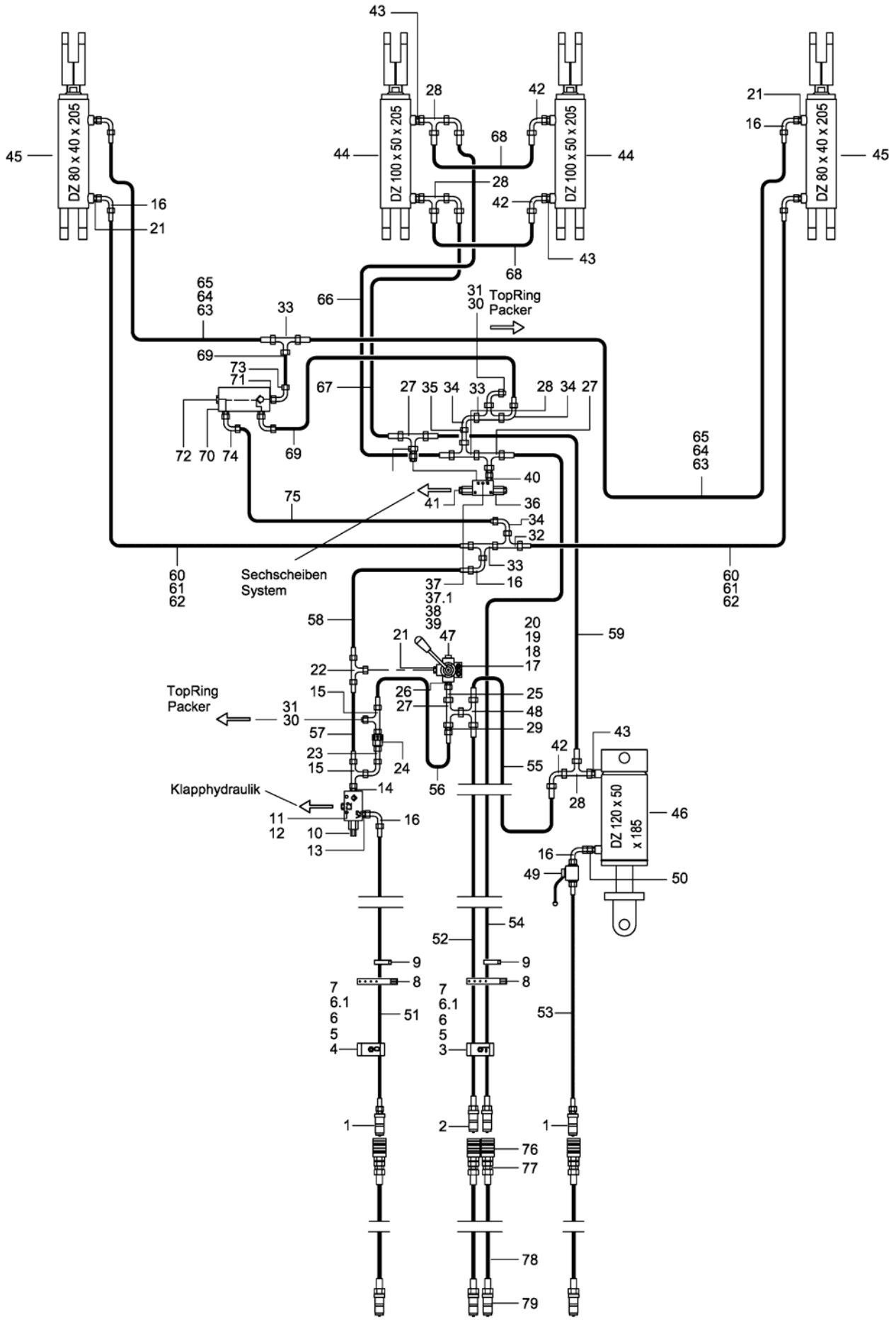

E-Mail: info@horsch.com
Internet: www.horsch.com
Telefon: +49 (0)9431 7143-0
Telefax: +49 (0)9431 41346
HORSCH Maschinen GmbH
Sitzenhof 1, DE-92421 Schwandorf

Pos.	Bestell-Nr.	Kurzbezeichnung	DIN	Bezeichnung	Menge	Bemerkung
49	00110010	BK 12 L - M 18 x 1.5		Absperrhahn	1	
50	00100340	EVGE 12 PL - M 18 x 1.5 ED		Gerade Verschr. mit Stutzen	1	
51	00120237	2SC DN12 A05-A05 2400 lg.		Hyd.- Schlauch	1	
52	00120573	2SC DN12 A05-A05 3000 lg.		Hyd.- Schlauch	1	
53	00120659	2SC DN8 A05-A05 4000 lg.		Hyd.- Schlauch	1	
54	00120800	2SC DN12 A05-A05 5600 lg.		Hyd.- Schlauch	1	
55	00120581	2SC DN12 A05-A05 1000 lg.		Hyd.- Schlauch	1	
56	00120713	2SC DN8 A05-A05 240 lg.		Hyd.- Schlauch	1	
57	00120618	2SC DN8 A05-A05 550 lg.		Hyd.- Schlauch	1	
58	00120644	2SC DN8 A05-A05 2600 lg.		Hyd.- Schlauch	1	
59	00120741	2SC DN12 A05-A05 1800 lg.		Hyd.- Schlauch	1	
60	00120631	2SC DN8 A05-A05 2500 lg.		Hyd.- Schlauch	2	Tiger 5 LT !
61	00120680	2SC DN8 A05-A05 3100 lg.		Hyd.- Schlauch	2	Tiger 6 LT !
62	00120664	2SC DN8 A05-A05 3900 lg.		Hyd.- Schlauch	2	Tiger 8 LT !
63	00120721	2SC DN8 A05-A05 2930 lg.		Hyd.- Schlauch	2	Tiger 5 LT !
64	00120645	2SC DN8 A05-A05 3400 lg.		Hyd.- Schlauch	2	Tiger 6 LT !
65	00120661	2SC DN8 A05-A05 4200 lg.		Hyd.- Schlauch	2	Tiger 8 LT !
66	00120754	2SC DN12 A05-A05 1100 lg.		Hyd.- Schlauch	1	
67	00120466	2SC DN12 A05-A05 800 lg.		Hyd.- Schlauch	1	
68	00120798	2SC DN12 A05-A05 600 lg.		Hyd.- Schlauch	2	
69	00120713	2SC DN8 A05-A05 240 lg.		Hyd.- Schlauch	2	
70	00110308	90° 3/8"		Sperrventil einfach	1	
71	00100312	GE 12 PL - R 3/8" ED		Gerade Verschraubung	1	
72	00100202	VSTI R 3/8"		Verschlußschraube	1	
73	00100055	EVW 12 L		Einstellbare W-Verschraubung	1	
74	00100181	SWVE 12 L - R 3/8" - ED		Schwenkverschraubung	2	
75	00120783	2SC DN8 A05-A05 280 lg.		Hyd.- Schlauch	1	
76	00110598	R 1/2" - Gr. 3		Hyd.- Muffe	4	Düngerverteiler !
77	00100265	GE 15 PL - R 1/2" - ED		Gerade Verschraubung	4	Düngerverteiler !
78	00120436	2SC DN12 A05-A05 1500 lg.		Hyd.- Schlauch	4	Düngerverteiler !
79	00110179	M 22 x 1.5 - 15 L		Hyd.- Stecker	4	Düngerverteiler !

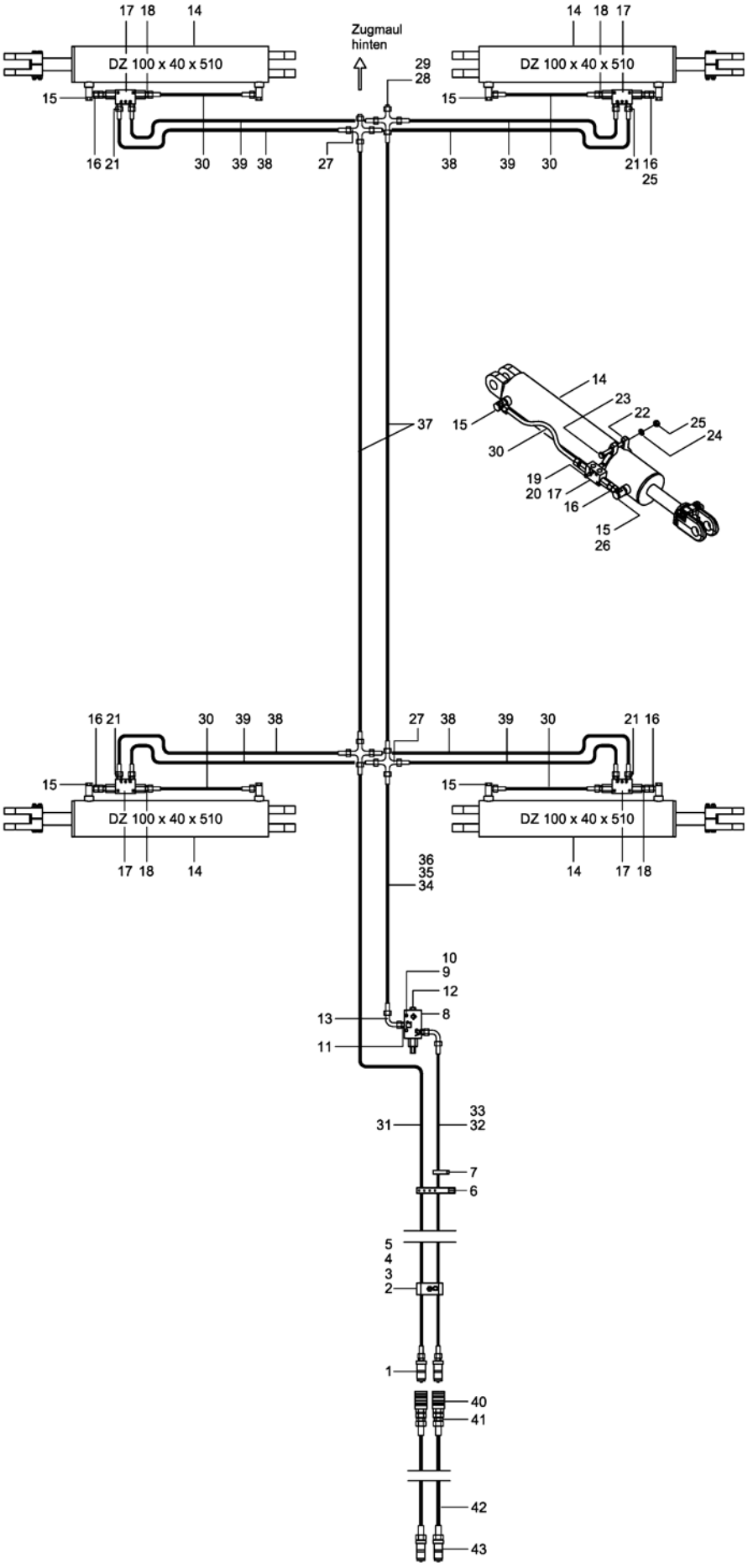

E-Mail: info@horsch.com
Internet: www.horsch.com
Telefon: +49 (0)9431 7143-0
Telefax: +49 (0)9431 41346
HORSCH Maschinen GmbH
Sitzenhof 1, DE-92421 Schwandorf

Pos.	Bestell-Nr.	Kurzbezeichnung	DIN	Bezeichnung	Menge	Bemerkung
1	00110127	12 L - M 18 x 1.5		Hyd.- Stecker	2	
2	00110682			Schlauchklemmehälfte Klappen	1	
3	00110680			Schlauchklemmehälfte ohne Bez.	1	
4	00370183	M 6 x 20	912	Zyl.- Schraube	1	
5	00350067	M 6	985	Poly-Stop-Mutter	1	
6	00200088	360 x 20 x 2.1		Schnallriemen	2	
7	00190017	T 150 - R 363 x 7.8		Kabelbinder	40	
8	00110616			Lasthalteventil	1	
9	00370513	M 8 x 45	912	Zyl.- Schraube	2	
10	00370104	A 8,4	125	Scheibe	2	
11	00100312	GE 12 PL - R 3/8" ED		Gerade Verschraubung	2	
12	00100327	GE 12 PL - R 1/4" ED		Gerade Verschraubung	1	
13	00100055	EVW 12 L		Einstellbare W-Verschraubung	4	
14	00130229	DZ 100 x 40 x 510		Hyd.- Zylinder	4	siehe Zylinder !
15	00100180	SWVE 12 L - M 18 x 1.5		Schwenkverschraubung	8	
16	00100308	EVGE 12 PL - R 3/8" ED		Gerade Verschr. mit Stutzen	4	
17	00110223	90° - 3/8"		Sperrventil doppelt	4	
18	00100312	GE 12 PL - R 3/8" ED		Gerade Verschraubung	12	
19	00360216	M 6 x 40	931	6 kt.- Schraube	4	
20	00370103	A 6,4	125	Scheibe	4	
21	00494330	Ø 0,6 - 11 x 10		Drossel	4	
22	28041607			Zylinderführung	4	
23	00360029	M 10 x 90	931	6 kt.- Schraube	4	
24	00370105	B 10,5	125	Scheibe	8	
25	00350058	M 10	985	Poly-Stop-Mutter	4	
26	33652601	Ø 1 mm		Drossel	4	
27	00100134	K 12 L		K-Verschraubung	4	
28	00100011	BUZ 12 L		Verschlußkegel	2	
29	00110244	12 L		Überwurfmutter	2	
30	00120616	2SC DN8 A05-A05 360 lg.		Hyd.- Schlauch	4	
31	00120602	2SC DN10 A05-A05 3950 lg.		Hyd.- Schlauch	1	
32	00120237	2SC DN10 A05-A05 2400 lg.		Hyd.- Schlauch	1	Tiger LT Zugpendel !
33	00120282	2SC DN10 A05-A05 3200 lg.		Hyd.- Schlauch	1	Tiger LT Unterlenker !
34	00120626	2SC DN10 A05-A05 1500 lg.		Hyd.- Schlauch	1	Tiger 5 - 8 LT Zugpendel !
35	00120627	2SC DN10 A05-A05 1600 lg.		Hyd.- Schlauch	1	Tiger 6 LT Zugpendel !
36	00120672	2SC DN10 A05-A05 750 lg.		Hyd.- Schlauch	1	Tiger LT Unterlenker !
37	00120626	2SC DN8 A05-A05 1500 lg.		Hyd.- Schlauch	2	
38	00120655	2SC DN8 A05-A05 1000 lg.		Hyd.- Schlauch	4	
39	00120621	2SC DN8 A05-A05 940 lg.		Hyd.- Schlauch	4	
40	00110598	R 1/2" - Gr. 3		Hyd.- Muffe	2	Düngerverteiler !
41	00100265	GE 15 PL - R 1/2" - ED		Gerade Verschraubung	2	Düngerverteiler !
42	00120436	2SC DN12 A05-A05 1500 lg.		Hyd.- Schlauch	2	Düngerverteiler !
43	00110179	M 22 x 1.5 - 15 L		Hyd.- Stecker	2	Düngerverteiler !

E-Mail: info@horsch.com
Internet: www.horsch.com
Telefon: +49 (0)9431 7143-0
Telefax: +49 (0)9431 41346
HORSCH Maschinen GmbH
Sitzenhof 1, DE-92421 Schwandorf

(1) Hyd.- Zylinder DZ 50 x 30 x 80
00130610

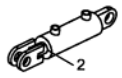

Einebnungsscheiben / Levelling Disc

(3) Hyd.- Zylinder DZ 80 x 40 x 205
00130436

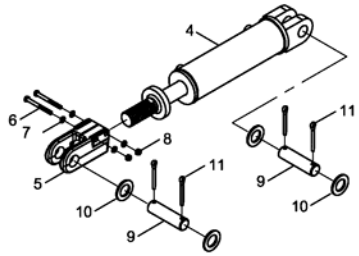

Heben - Senken / Lift - Lower, Packer Frame

(12) Hyd.- Zylinder DZ 63 x 36 x 205
00130683

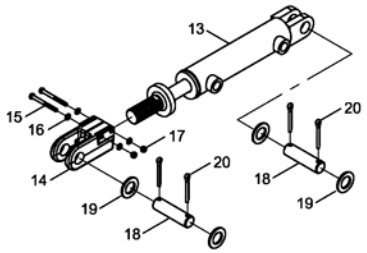

DiscSystem / DiscSystem, Front Frame

(21) Hyd.- Zylinder DZ 40 x 22 x 190
00130608

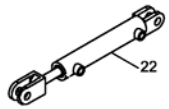

TopRing Packer

(23) Hyd.- Zylinder DZ 100 x 50 x 205
00130379

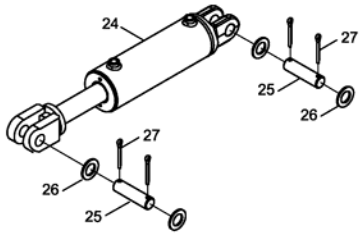

SteelDisc Packer

(28) Hyd.- Zylinder DZ 50 x 30 x 300 - M 22 x 1.5
00130192

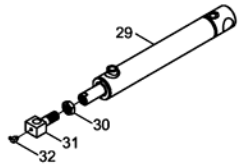

Spuranreißer / Bout Markers

(33) Hyd.- Zylinder EZ 50 x 90
00130736

Überlastsicherung / Overlaod Protection

(35) Hyd.- Zylinder DZ 100 x 40 x 510
00130229

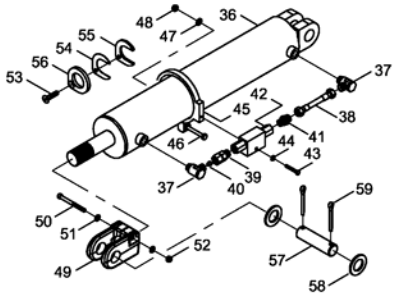

Klappen / Folding, Cultivator Middle Frame

(60) Hyd.- Zylinder DZ 120 x 50 x 185
00130651

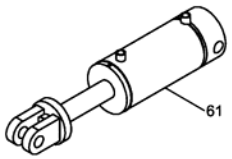

Zugpendelanhängung / Adjustable Drawbar

(62) Hyd.- Zylinder DZ 110 x 40 x 510
00130483

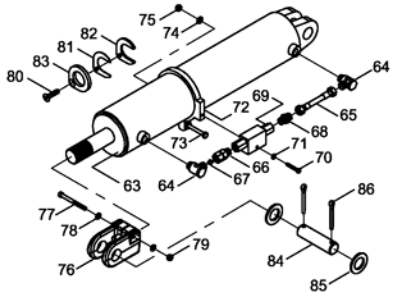

Klappen / Folding, Cultivator Middle Frame

(87) Hyd.- Zylinder DZ 90 x 45 x 710
00130067

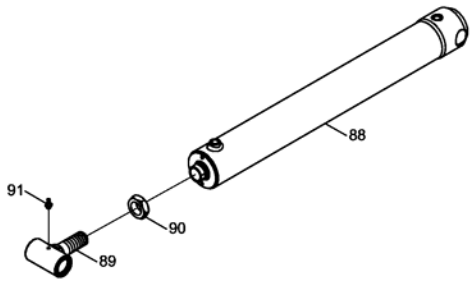

Klappen / Folding, SteelDisc Packer

(92) Hyd.- Zylinder DZ 110 x 45 x 510
00131060

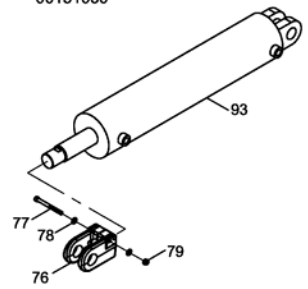

Klappen / Folding, Cultivator Middle Frame

Pos.	Bestell-Nr.	Kurzbezeichnung	DIN	Bezeichnung	Menge	Bemerkung
1	00130610	DZ 50 x 30 x 80		Hyd.- Zylinder	1	
2	00130398			Dicht.- Rep.- Satz	1	Seal Kit !
3	00130436	DZ 80 x 40 x 205		Hyd.- Zylinder	1	
4	00130527			Dicht.- Rep.- Satz	1	Seal Kit !
5	00130997	Ø 32 x 125 - M 40 x 2		Zylindergabel	1	
6	00360306	M 10 x 85	931	6 kt.- Schraube	2	
7	00370105	B 10,5	125	Scheibe	4	
8	00350058	M 10	985	Poly-Stop-Mutter	2	
9	33783305	Ø 32 x 92		Bolzen	2	
10	00370438	Ø 33	126	Scheibe	4	
11	00170106	Ø 8 x 56	94	Splint	4	
12	00130683	DZ 63 x 36 x 205		Hyd.- Zylinder	1	Nicht für Tiger AS !
13	00130044			Dicht.- Rep.- Satz	1	Seal Kit !
14	00130997	Ø 32 x 125 - M 40 x 2		Zylindergabel	1	
15	00360306	M 10 x 85	931	6 kt.- Schraube	2	
16	00370105	B 10,5	125	Scheibe	4	
17	00350058	M 10	985	Poly-Stop-Mutter	2	
18	33783305	Ø 32 x 92		Bolzen	2	
19	00370438	Ø 33	126	Scheibe	4	
20	00170106	Ø 8 x 56	94	Splint	4	
21	00130608	DZ 40 x 22 x 190		Hyd.- Zylinder kpl.	1	
22	00130207			Dicht.- Rep.- Satz	1	Seal Kit !
23	00130379	DZ 100 x 50 x 205		Hyd.- Zylinder	1	
24	00130393			Dicht.- Rep.- Satz	1	Seal Kit !
25	33783305	Ø 32 x 92		Bolzen	2	
26	00370438	Ø 33	126	Scheibe	4	
27	00170106	Ø 8 x 56	94	Splint	4	
28	00130192	DZ 50 x 30 x 300 - M 22 x1.5		Hyd.- Zylinder	1	
29	00130398			Dicht.- Rep.- Satz	1	Seal Kit !
30	00350141	M 22 x 1.5	439	6 kt.- Mutter	1	
31	23471604	Ø 20 - M 22 x 1.5		Zylinderauge	1	
32	00370312	H 3 - M 8 x 1 - 90°		Schmiernippel	1	
33	00130736	EZ 50 x 90		Hyd.- Zylinder	1	
34	00130883			Dicht.- Rep.- Satz	1	Seal Kit !
35	00130229	DZ 100 x 40 x 510		Hyd.- Zylinder	1	
36	00130392			Dicht.- Rep.- Satz	1	Seal Kit !
37	00100180	SWVE 12 L - M 18 x 1.5		Schwenkverschraubung	2	
38	00120616	2SC DN 8 A05-A05 360 lg.		Hyd.- Schlauch	1	
39	00100308	EVGE 12 PL - R 3/8" - ED		Gerade Verschr. mit Stutzen	1	
40	33652601	Ø 1 mm		Drossel	1	
41	00100312	GE 12 PL - R 3/8" - ED		Gerade Verschraubung	1	
42	00110223	90° - 3/8"		Sperrventil doppelt	1	
43	00360216	M 6 x 40	933	6 kt.- Schraube	1	
44	00370103	A 6,4	125	Scheibe	1	
45	28041607			Zylinderführung	1	
46	00360029	M 10 x 90	931	6 kt.- Schraube	1	
47	00370105	B 10,5	125	Scheibe	2	
48	00350058	M 10	985	Poly-Stop-Mutter	1	
49	00130996	Ø 32 x 87 - M 40 x 2		Zylindergabel	1	
50	00370580	M 10 x 85	912	Zyl.- Schraube	2	

E-Mail: info@horsch.com
Internet: www.horsch.com
Telefon: +49 (0)9431 7143-0
Telefax: +49 (0)9431 41346
HORSCH Maschinen GmbH
Sitzenhof 1, DE-92421 Schwandorf

(1) Hyd.- Zylinder DZ 50 x 30 x 80
00130610

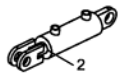

Einebnungsscheiben / Levelling Disc

(3) Hyd.- Zylinder DZ 80 x 40 x 205
00130436

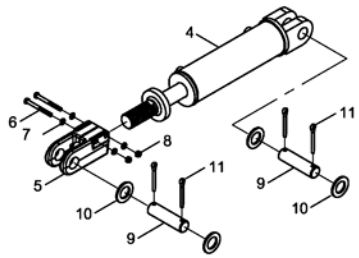

Heben - Senken / Lift - Lower, Packer Frame

(12) Hyd.- Zylinder DZ 63 x 36 x 205
00130683

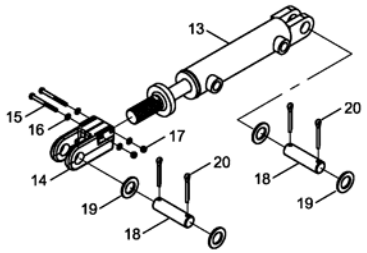

DiscSystem / DiscSystem, Front Frame

(21) Hyd.- Zylinder DZ 40 x 22 x 190
00130608

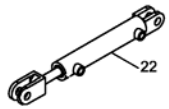

TopRing Packer

(23) Hyd.- Zylinder DZ 100 x 50 x 205
00130379

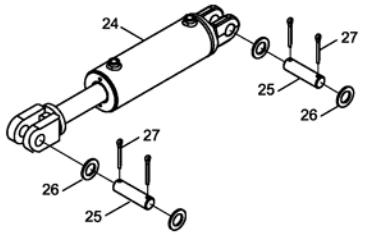

SteelDisc Packer

(28) Hyd.- Zylinder DZ 50 x 30 x 300 - M 22 x 1.5
00130192

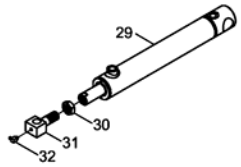

Spuranreißer / Bout Markers

(33) Hyd.- Zylinder EZ 50 x 90
00130736

Überlastsicherung / Overlaod Protection

(35) Hyd.- Zylinder DZ 100 x 40 x 510
00130229

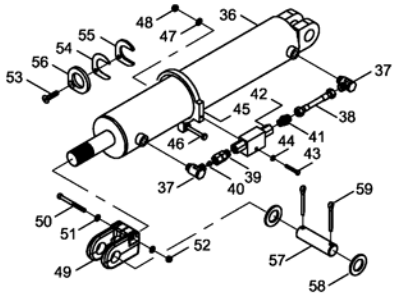

Klappen / Folding, Cultivator Middle Frame

(60) Hyd.- Zylinder DZ 120 x 50 x 185
00130651

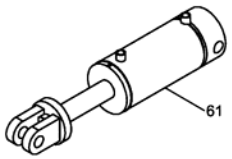

Zugpendelanhängung / Adjustable Drawbar

(62) Hyd.- Zylinder DZ 110 x 40 x 510
00130483

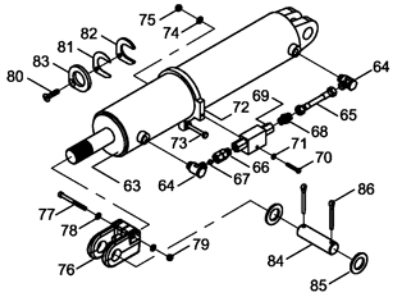

Klappen / Folding, Cultivator Middle Frame

(87) Hyd.- Zylinder DZ 90 x 45 x 710
00130067

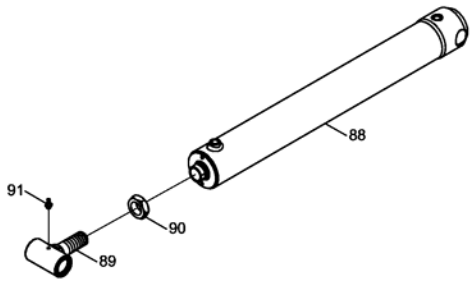

Klappen / Folding, SteelDisc Packer

(92) Hyd.- Zylinder DZ 110 x 45 x 510
00131060

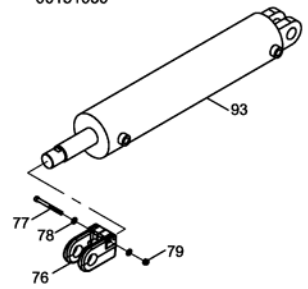

Klappen / Folding, Cultivator Middle Frame

Pos.	Bestell-Nr.	Kurzbezeichnung	DIN	Bezeichnung	Menge	Bemerkung
51	00370105	B 10,5	125	Scheibe	4	
52	00350058	M 10	985	Poly-Stop-Mutter	2	
53	00370337	M 8 x 30	7991	Senkkopfschraube	1	
54	34217002	Ø 40 x 1 mm		Distanzblech	3	
55	34217003	Ø 40 x 5 mm		Distanzblech	2	
56	34217001	Ø 40 x 8 mm		Distanzblech mit Fase	1	
57	33783305	Ø 32 x 92		Bolzen	2	
58	00370438	Ø 33	126	Scheibe	4	
59	00170106	Ø 8 x 56	94	Splint	4	
60	00130651	DZ 120 x 50 x 185		Hyd.- Zylinder	1	
61	00130416			Dicht.- Rep.- Satz	1	Seal Kit !
62	00130483	DZ 100 x 40 x 510		Hyd.- Zylinder	1	
63	00130506			Dicht.- Rep.- Satz	1	Seal Kit !
64	00100180	SWVE 12 L - M 18 x 1.5		Schwenkverschraubung	2	
65	00120616	2SC DN 8 A05-A05 360 lg.		Hyd.- Schlauch	1	
66	00100308	EVGE 12 PL - R 3/8" - ED		Gerade Verschr. mit Stutzen	1	
67	33652601	Ø 1 mm		Drossel	1	
68	00100312	GE 12 PL - R 3/8" - ED		Gerade Verschraubung	1	
69	00110223	90° - 3/8"		Sperrventil doppelt	1	
70	00360216	M 6 x 40	933	6 kt.- Schraube	1	
71	00370103	A 6,4	125	Scheibe	1	
72	28122508			Zylinderführung	1	
73	00360029	M 10 x 90	931	6 kt.- Schraube	1	
74	00370105	B 10,5	125	Scheibe	2	
75	00350058	M 10	985	Poly-Stop-Mutter	1	
76	00130996	Ø 32 x 87 - M 40 x 2		Zylindergabel	1	
77	00370580	M 10 x 85	912	Zyl.- Schraube	2	
78	00370105	B 10,5	125	Scheibe	4	
79	00350058	M 10	985	Poly-Stop-Mutter	2	
80	00370337	M 8 x 30	7991	Senkkopfschraube	1	
81	34217002	Ø 40 x 1 mm		Distanzblech	3	
82	34217003	Ø 40 x 5 mm		Distanzblech	2	
83	34217001	Ø 40 x 8 mm		Distanzblech mit Fase	1	
84	33783305	Ø 32 x 92		Bolzen	2	
85	00370438	Ø 33	126	Scheibe	4	
86	00170106	Ø 8 x 56	94	Splint	4	
87	23305300	DZ 90 x 45 x 710 - M 36 x 1.5		Hyd.- Zylinder kpl.	1	
88	00131013	DZ 90 x 45 x 710 - M 36 x 1.5		Hyd.- Zylinder	1	
89	28077100	Ø 40 - M 36 x 1.5		Zylinderauge	1	
90	00350037	M 36 x 1.5 - 10.9	439	6 kt.- Mutter	1	
91	00370093	H 1 - M 8 x 1		Schmiernippel	1	
92	00131060	DZ 110 x 45 x 510		Hyd.- Zylinder	1	Nicht für Tiger AS !
93	00131065	Ø 40 - M 36 x 1.5		Dicht.- Rep.- Satz	1	Seal Kit !

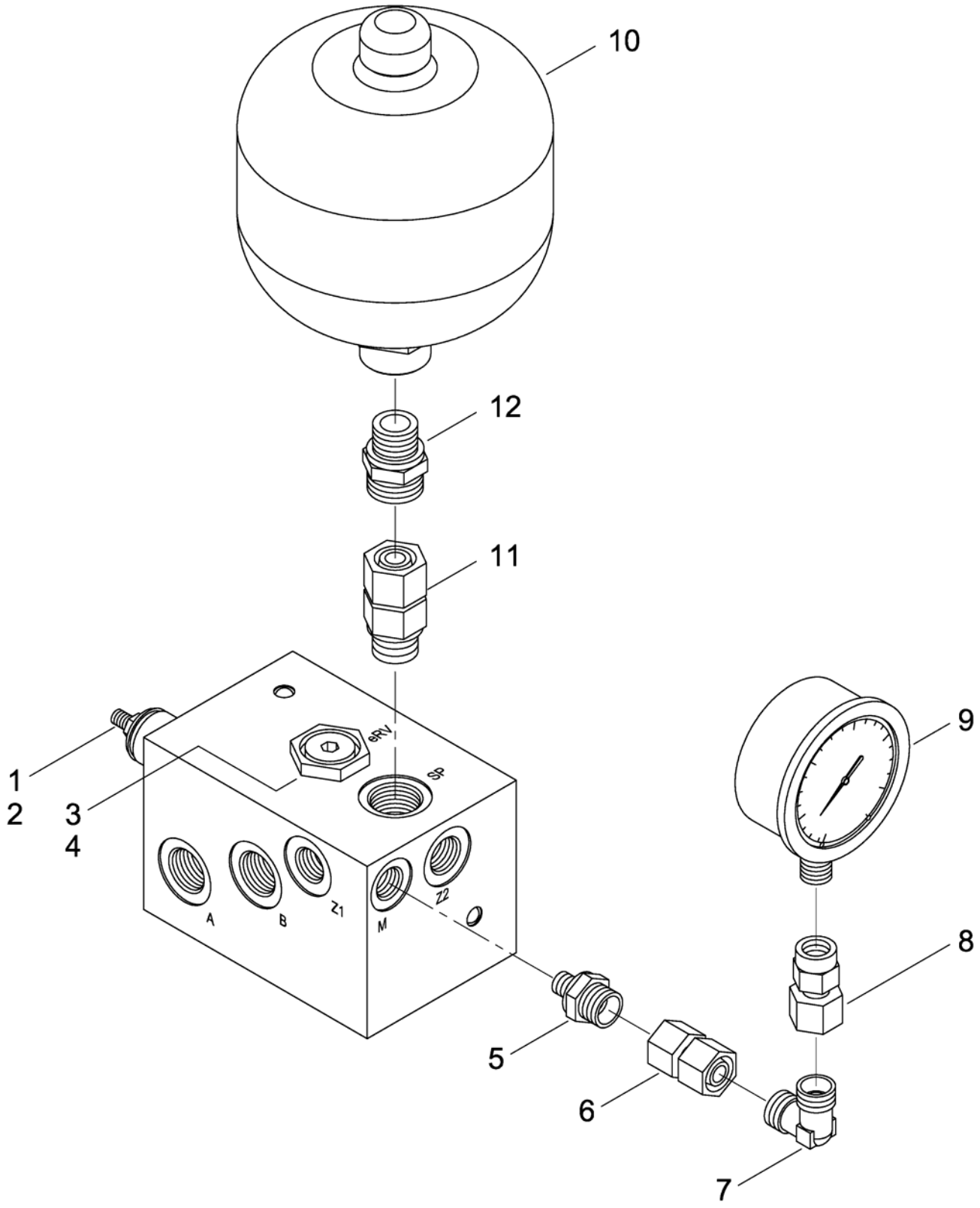

E-Mail: info@horsch.com
Internet: www.horsch.com
Telefon: +49 (0)9431 7143-0
Telefax: +49 (0)9431 41346
HORSCH Maschinen GmbH
Sitzenhof 1, DE-92421 Schwandorf

Pos.	Bestell-Nr.	Kurzbezeichnung	DIN	Bezeichnung	Menge	Bemerkung
-	00110314			Ventil-Block Packerdruckr. kpl.	-	
1	00110348			Druckbegrenzungsventil	1	
2	00260192			Dichtsatz Druckbegrenzungsv.	1	Seal Kit !
3	00110382			Rückschlagventil	1	
4	00260189			Dichtsatz Rückschlagventil	1	Seal Kit !
5	00100327	GE 12 PL - R 1/4" - ED		Gerade Verschraubung	1	
6	00100342	GZ 12 L		Verbindungsstück	1	
7	00100219	W 12 L		W-Verschraubung	1	
8	00100154			Manometeranschluß	1	
9	00110135	Ø 63 - 250 bar		Manometer	1	
10	00110028	0.75 Ltr. - 30 bar		Druckspeicher	1	
11	00100031	EVGE 18 L - R 1/2"		Gerade Verschr. mit Stutzen	1	
12	00100356	GE 18 PL - R 1/2" - ED		Gerade Verschraubung	1	

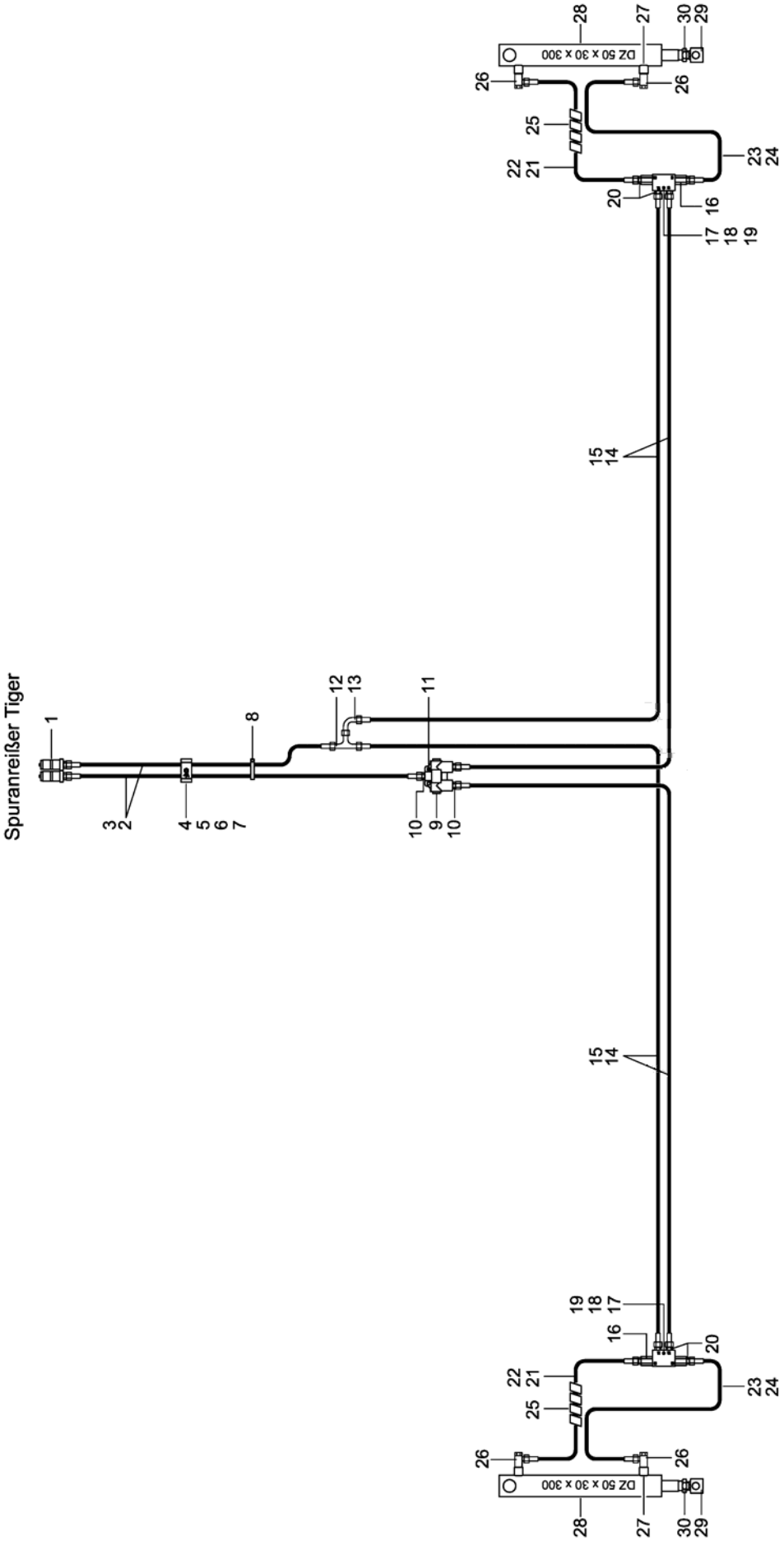

E-Mail: info@horsch.com
Internet: www.horsch.com
Telefon: +49 (0)9431 7143-0
Telefax: +49 (0)9431 41346
HORSCH Maschinen GmbH
Sitzenhof 1, DE-92421 Schwandorf

Pos.	Bestell-Nr.	Kurzbezeichnung	DIN	Bezeichnung	Menge	Bemerkung
1	00110127	12 L - M 18 x 1.5		Hyd.- Stecker	2	
2	00120282	2SC DN8 A05-A05 3200 lg.		Hyd.- Schlauch	2	Tiger 5 LT !
3	00120237	2SC DN8 A05-A05 2400 lg.		Hyd.- Schlauch	2	Tiger 6 LT !
4	00110683			Schlauchklemme Spuranreißer	1	
5	00110680			Schlauchklemme ohne Bez.	1	
6	00370183	M 6 x 20	912	Zyl.- Schraube	1	
7	00350067	M 6	985	Poly-Stop-Mutter	1	
8	00190017	T 150 - R 363 x 7.8		Kabelbinder	30	
9	00110172			Spuranreißer-Wechselventil	1	
10	00100090	GE 12 L - M 18 x 1.5		Gerade Verschraubung	3	
11	00370144	M 8 x 70	912	Zyl.- Schraube	2	
12	00100189	T 12 L		T-Verschraubung	1	
13	00100055	EVW 12 L		Einstellbare W-Verschraubung	1	
14	00120779	2SC DN8 A05-A05 4700 lg.		Hyd.- Schlauch	4	Tiger 5 LT !
15	00120651	2SC DN8 A05-A05 6100 lg.		Hyd.- Schlauch	4	Tiger 6 LT !
16	00110312	180° - 3/8"		Sperrventil doppelt	2	
17	00360003	M 6 x 50	931	6 kt.- Schraube	4	
18	00370115	R 6,6	440	Scheibe	20	
19	00170027	A 6	127	Federring	4	
20	00100312	GE 12 L - R 3/8"		Gerade Verschraubung	8	
21	00120617	2SC DN8 A05-A05 460 lg.		Hyd.- Schlauch	2	Tiger 5 LT !
22	00120619	2SC DN8 A05-A05 800 lg.		Hyd.- Schlauch	2	Tiger 6 LT !
23	00120636	2SC DN8 A05-A05 850 lg.		Hyd.- Schlauch	2	Tiger 5 LT !
24	00120636	2SC DN8 A05-A05 850 lg.		Hyd.- Schlauch	2	Tiger 6 LT !
25	00180065	NW 24 x 1000		Kunststoffwendel	1	
26	00100180	SWVE 12 L - M 18 x 1.5		Schwenkverschraubung	4	
27	33652601	Ø 1		Drossel	2	
28	00130192	DZ 50 x 30 x 300		Hyd.- Zylinder	2	
29	23471604	Ø 20 - M 22 x 1.5		Zylinderauge	2	
30	00350141	M 22 x 1.5	439	6 kt.- Mutter	2	

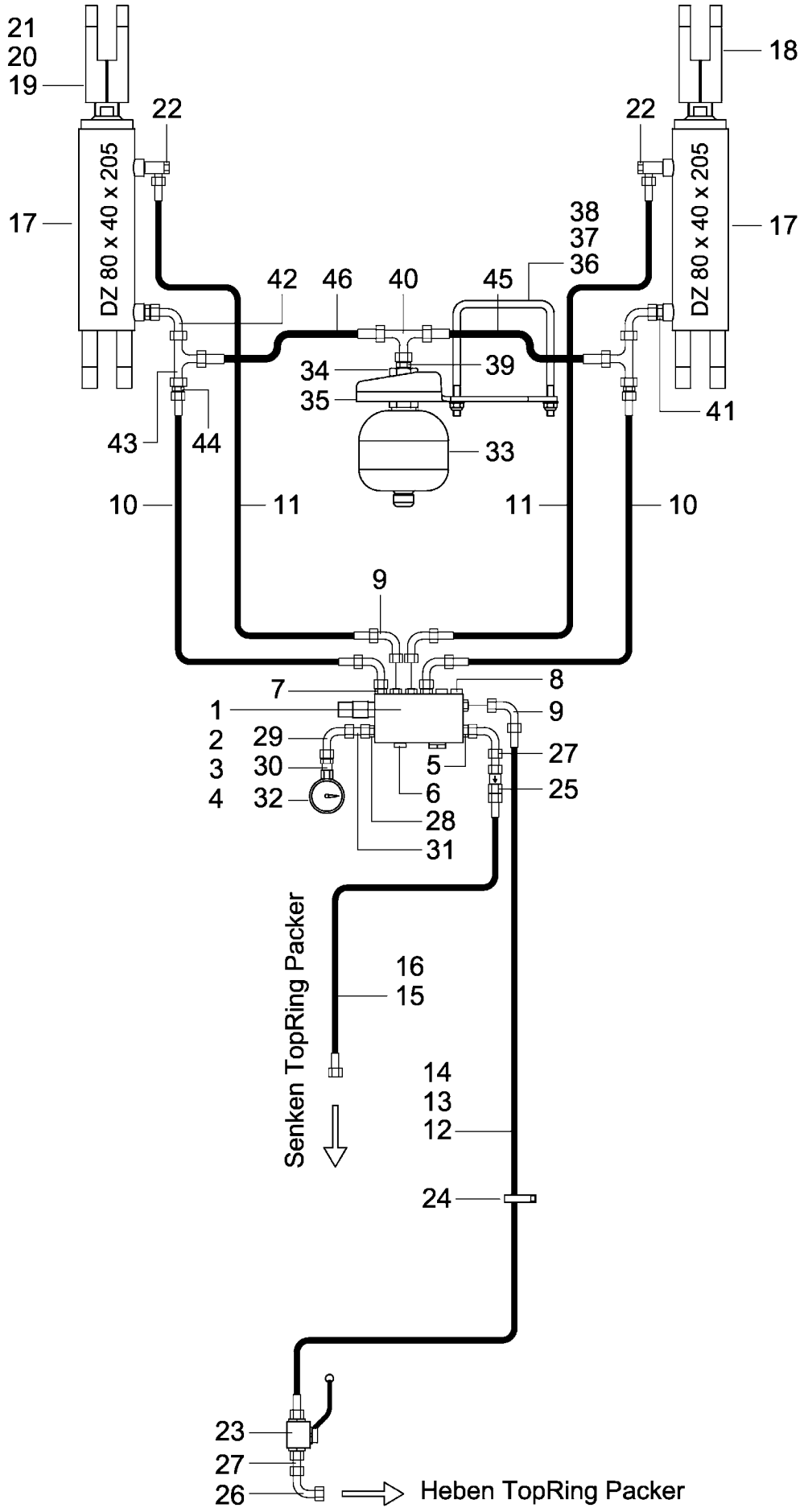

E-Mail: info@horsch.com
Internet: www.horsch.com
Telefon: +49 (0)9431 7143-0
Telefax: +49 (0)9431 41346
HORSCH Maschinen GmbH
Sitzenhof 1, DE-92421 Schwandorf

Pos.	Bestell-Nr.	Kurzbezeichnung	DIN	Bezeichnung	Menge	Bemerkung
1	00110314			Ventil-Block Packerdruckr. kpl.	1	
2	00360111	M 8 x 25	933	6 kt.- Schraube	2	
3	00370104	A 8,4	125	Scheibe	2	
4	00170028	A 8	127	Federring	2	
5	00100313	GE 12 PL - R 1/2" - ED		Gerade Verschraubung	2	
6	00100203	VSTI - R 1/2"		Verschlußschraube	1	
7	00100312	GE 12 PL - R 3/8" - ED		Gerade Verschraubung	4	
8	00100202	VSTI - R 3/8"		Verschlußschraube	2	
9	00100055	EVW 12 L		Einstellbare W-Verschraubung	6	
10	00120254	2SC DN10 A05-A05 2800 lg.		Hyd.- Schlauch	2	
11	00120266	2SC DN10 A05-A05 3000 lg.		Hyd.- Schlauch	2	
12	00120298	2SC DN10 A05-A05 3600 lg.		Hyd.- Schlauch	1	Tig. AS - ZP, Tiger MT - UL !
13	00120321	2SC DN10 A05-A05 4000 lg.		Hyd.- Schlauch	1	Tiger AS - UL, Tiger LT !
14	00120342	2SC DN10 A05-A05 4600 lg.		Hyd.- Schlauch	1	Tiger MT - ZP !
15	00120063	2SC DN10 A05-A05 250 lg.		Hyd.- Schlauch	1	Tig. AS, LT, Tiger MT - ZP !
16	00120004	2SC DN10 A05-A05 300 lg.		Hyd.- Schlauch	1	Tiger MT - UL !
17	00130436	DZ 80 x 40 x 205		Hyd.- Zylinder	2	
18	00130438	ø 32 - M 40 x 2 x 125 lg.		Zylindergabel	2	
19	00370580	M 10 x 85	912	Zyl.- Schraube	8	
20	00370105	B 10,5	125	Scheibe	4	
21	00350058	M 10	985	Poly-Stop-Mutter	4	
22	00100181	SWVE 12 PL - R 3/8" - ED		Schwenkverschraubung	2	
23	00110010	BK12 L - M 18 x 1.5		Absperrhahn	1	
24	00190017	T 150 - R 363 x 7.8		Kabelbinder	30	
25	00100398	RHD 12 L - ø 1.5mm		Rückschlagventil	1	
26	00100055	EVW 12 L		Einstellbare W-Verschraubung	1	
27	00100342	GZ 12 L		Verbindungsstück	2	
28	00100327	GE 12 PL - R 1/4" - ED		Gerade Verschraubung	1	
29	00100219	W 12 L		W-Verschraubung	1	
30	00100154	MAV-EV 12 L - R 1/4"		Manometeranschluß	1	
31	00100342	GZ 12 L		Verbindungsstück	1	
32	00110135	ø 63 - 250 bar		Manometer	1	
33	00110349	3.5 Ltr. - 50 bar		Druckspeicher	1	
34	00110875	M 45 x 1.5		6 kt.- Mutter	1	
35	34371007			Haltewinkel	1	
36	32302401	142 x 178 - M 12 x 50		U-Bügel	1	
37	00370106	B 13	125	Scheibe	2	
38	00350059	M 12	985	Poly-Stop-Mutter	2	
39	00100426	GE 15 PL" - R 3/4" - ED		Gerade Verschraubung	1	
40	00100273	EVT 15 L		Einstellbare T-Verschraubung	1	
41	00100215	GE 15 L - R 3/8"		Gerade Verschraubung	2	
42	00100056	EVW 15 L		Einstellbare W-Verschraubung	2	
43	00100274	EVL 15 L		Einstellbare L-Verschraubung	2	
44	00100141	KOR 15 - 12 L		Konusreduzieranschluß	2	
45	00120465	2SC DN12 A05-A05 900 lg.		Hyd.- Schlauch	1	
46	00120754	2SC DN12 A05-A05 1100 lg.		Hyd.- Schlauch	1	

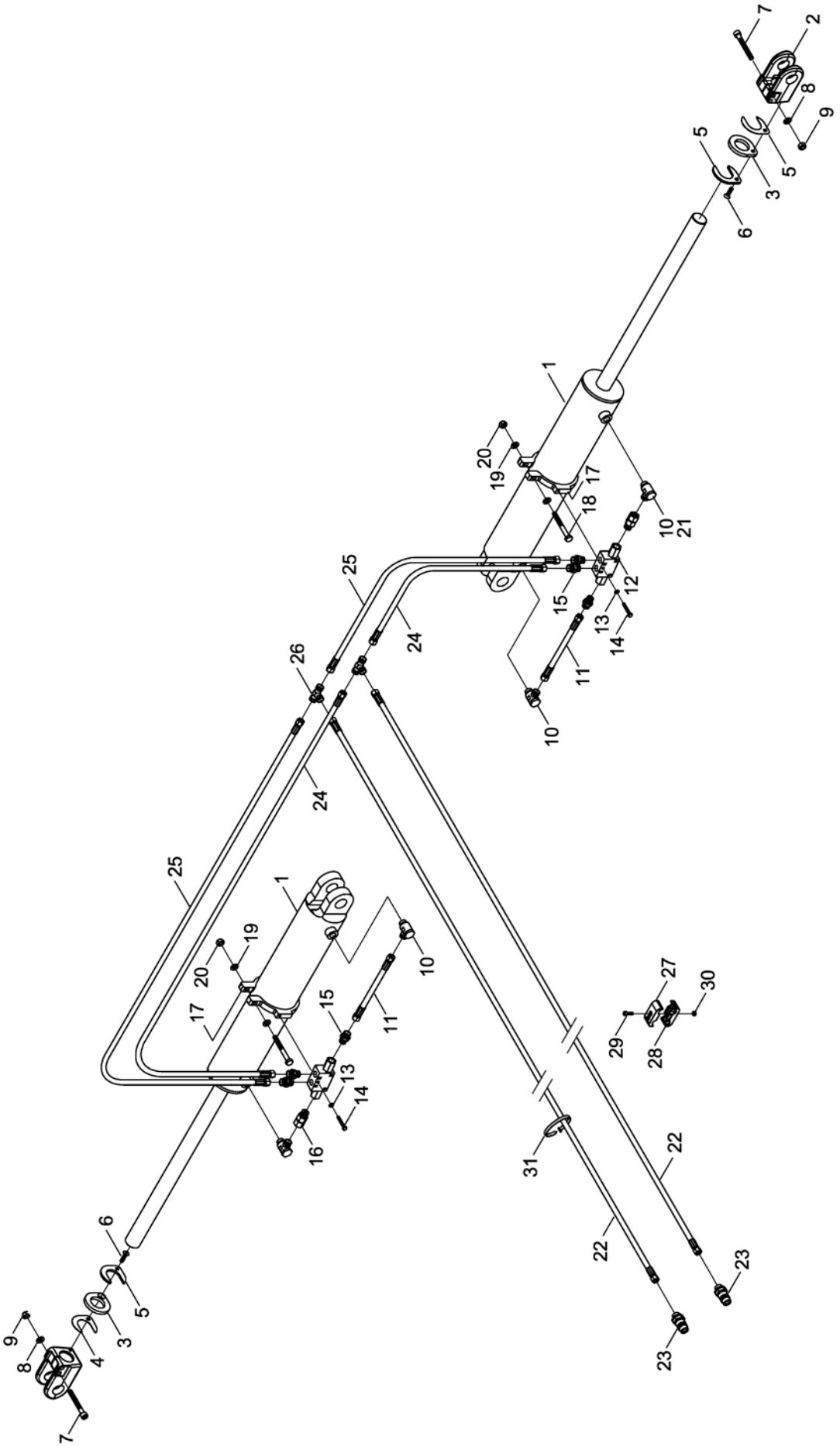

E-Mail: info@horsch.com
Internet: www.horsch.com
Telefon: +49 (0)9431 7143-0
Telefax: +49 (0)9431 41346
HORSCH Maschinen GmbH
Sitzenhof 1, DE-92421 Schwandorf

Pos.	Bestell-Nr.	Kurzbezeichnung	DIN	Bezeichnung	Menge	Bemerkung
1	00130229	DZ 100 x 40 x 510		Hyd.- Zylinder	2	
2	00130996	Ø 32 x 87 - M 40 x 2		Zylindergabel	2	
3	34217001	8 mm		Distanzblech	2	
4	34217002	1 mm		Distanzblech	6	
5	34217003	5 mm		Distanzblech	4	
6	00370337	M 8 x 30	7991	Senkkopfschraube	2	
7	00370580	M 10 x 85	912	Zyl.- Schraube	4	
8	00370105	B 10,5	125	Scheibe	8	
9	00350058	M 10	985	Poly-Stop-Mutter	4	
10	00100180	SWVE 12 L - M 18 x 1.5		Schwenkverschraubung	4	
11	00120616	2SC DN 8 A05-A05 360 lg.		Hyd.- Schlauch	2	
12	00110223	90° - 3/8"		Sperrventil doppelt	2	
13	00370103	A 6,4	125	Scheibe	2	
14	00360216	M 6 x 60	933	6 kt.- Schraube	2	
15	00100312	GE 12 PL - R 3/8" - ED		Gerade Verschraubung	6	
16	00100308	EVGE 12 PL - R 3/8" - ED		Gerade Verschraubung mit Stutzen	2	
17	28041607			Zylinderführung	2	
18	00360029	M 10 x 90	931	6 kt.- Schraube	2	
19	00370105	B 10,5	125	Scheibe	4	
20	00350058	M 10	985	Poly-Stop-Mutter	2	
21	33652601	Ø 1 mm		Drossel	2	
22	00120643	2SC DN 8 A05-A05 1800 lg.		Hyd.- Schlauch	2	
23	00110127	12 L - M 18 x 1.5		Hyd.- Stecker	2	
24	00120624	2SC DN 8 A05-A05 1300 lg.		Hyd.- Schlauch	2	
25	00120625	2SC DN 8 A05-A05 1400 lg.		Hyd.- Schlauch	2	
26	00100189	T 12 L		T-Verschraubung	2	
27	00110682			Schlauchklemmehälfte Klappen	1	
28	00110680			Schlauchklemmehälfte o. Bezeichnung	1	
29	00370183	M 6 x 20	912	Zyl.- Schraube	1	
30	00350067	M 6	985	Poly-Stop-Mutter	1	
31	00190017	T 150 - R 363 x 7.8		Kabelbinder	20	

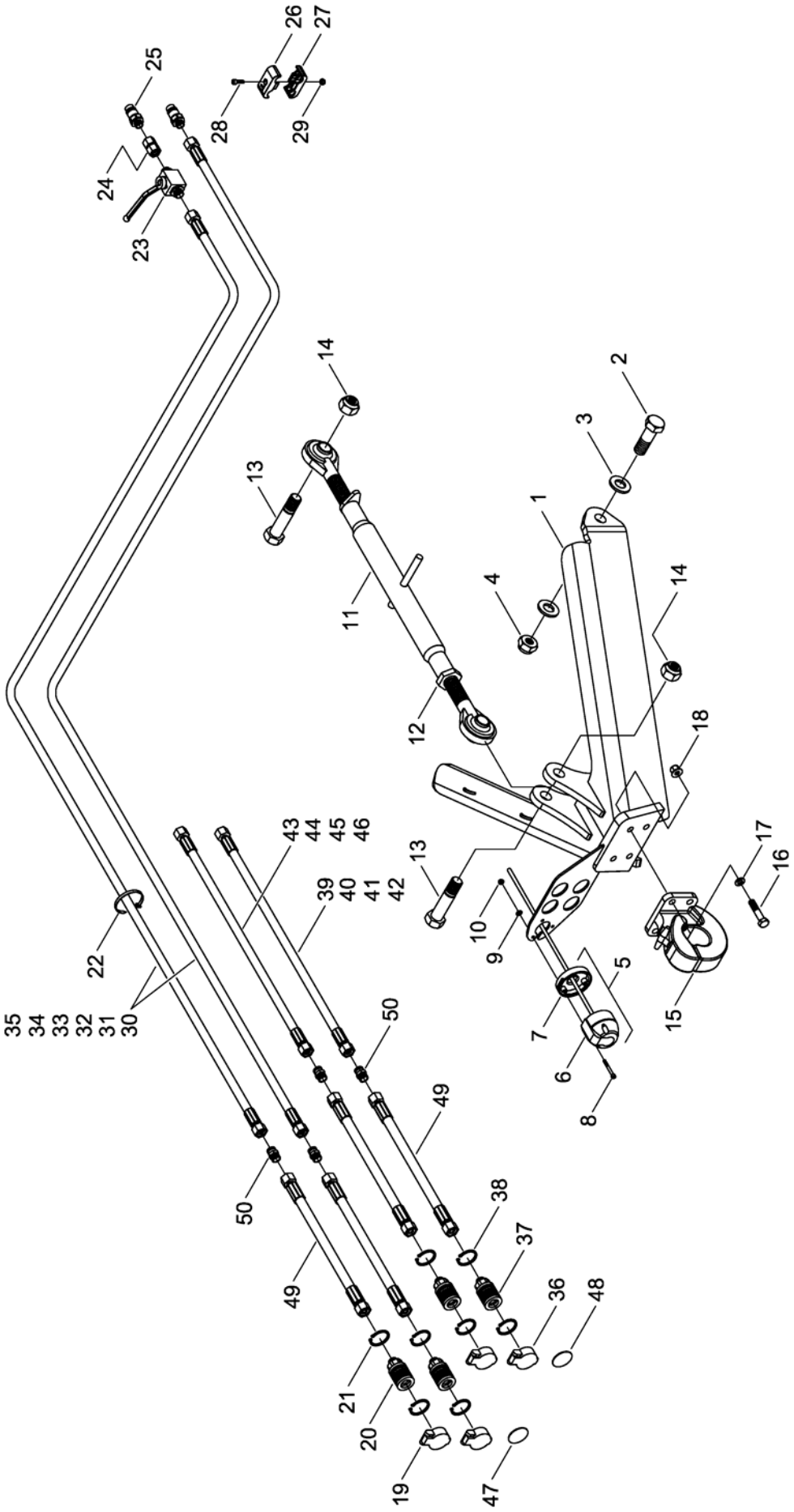

E-Mail: info@horsch.com
Internet: www.horsch.com
Telefon: +49 (0)9431 7143-0
Telefax: +49 (0)9431 41346
HORSCH Maschinen GmbH
Sitzenhof 1, DE-92421 Schwandorf

Pos.	Bestell-Nr.	Kurzbezeichnung	DIN	Bezeichnung	Menge	Bemerkung
1	34764700			Rahmen Zughaken hinten	1	
2	00360475	M 24 x 75	931	6 kt.- Schraube	2	
3	00370110	B 25	125	Scheibe	4	
4	00350065	M 24	985	Poly-Stop-Mutter	2	
5	00340979	7-pol. - 12 V		Steckdose mit Kabel kpl.	1	
6	00340943	7-pol. - 12 V		Steckdose	1	
7	00340944			Sockel	1	
8	00370399	M 5 x 45	912	Zyl.- Schraube	3	
9	00370102	A 5.3	125	Scheibe	3	
10	00350056	M 5	985	Poly-Stop-Mutter	3	
11	00150029	Kat. II - M 30 x 630/880		Oberlenker kpl.	1	
12	00150023	M 30 x 3.5		Kontermutter	1	
13	00310058	M 24 x 107 - SW 36		6 kt.- Schraube	2	
14	00350065	M 24	985	Poly-Stop-Mutter	2	
15	00340237			Zughaken kpl.	1	
16	00360037	M 12 x 60 - 12.9	931	6 kt.- Schraube	4	
17	00370106	B 13	125	Scheibe	4	
18	00350084	M 12 - 10		Bundmutter	4	
19	00110192	NW 10		SVK-Clipdeckel	2	
20	00110194	12 L - M 18 x 1.5		Hyd.- Muffe	2	
21	00260004	Ø 38 x 1.75	471	Sicherungsring	4	
22	00190017	T 150 - R 363 x 7.8		Kabelbinder	30	
23	00110010	BK 12 L - M 18 x 1.5		Absperrhahn	1	
24	00100342	GZ 12 L		Verbindungsstück	1	
25	00110127	12 L - M 18 x 1.5		Hyd.- Stecker	2	
26	00110681			Schlauchklemme Heben	1	
27	00110680			Schlauchklemme ohne Bez.	1	
28	00370183	M 6 x 20	912	Zyl.- Schraube	1	
29	00350067	M 6	985	Poly-Stop-Mutter	1	
30	00120784	2SC DN8 A05-A05 10700 lg.		Hyd.- Schlauch	2	Tiger 3, 4 AS Starr !
31	00120782	2SC DN8 A05-A05 9200 lg.		Hyd.- Schlauch	2	Tiger 4, 5, 6, 8 AS !
32	00120793	2SC DN8 A05-A05 11100 lg.		Hyd.- Schlauch	2	Tiger 3 MT !
33	00120760	2SC DN8 A05-A05 9600 lg.		Hyd.- Schlauch	2	Tiger 4, 5, 6, 8 MT !
34	00120751	2SC DN8 A05-A05 8400 lg.		Hyd.- Schlauch	2	Tiger 4, 5, 6, 8 LT !
35	00120762	2SC DN8 A05-A05 10900 lg.		Hyd.- Schlauch	2	Tiger 6, 8 XL !
36	00110192	NW 10		SVK-Clipdeckel	2	
37	00110194	12 L - M 18 x 1.5		Hyd.- Muffe	2	
38	00260004	Ø 38 x 1.75	471	Sicherungsring	4	
39	00120640	2SC DN8 A05-A05 3800 lg.		Hyd.- Schlauch	1	Tiger 4, 5, 6, 8 AS !
40	00120680	2SC DN8 A05-A05 3100 lg.		Hyd.- Schlauch	1	Tiger 4, 5, 6, 8 MT !
41	00120680	2SC DN8 A05-A05 3100 lg.		Hyd.- Schlauch	1	Tiger 4, 5, 6, 8 LT !
42	00120667	2SC DN8 A05-A05 3550 lg.		Hyd.- Schlauch	1	Tiger 6, 8 XL !
43	00120640	2SC DN8 A05-A05 3800 lg.		Hyd.- Schlauch	1	Tiger 4, 5, 6, 8 AS !
44	00120680	2SC DN8 A05-A05 3100 lg.		Hyd.- Schlauch	1	Tiger 4, 5, 6, 8 MT !
45	00120680	2SC DN8 A05-A05 3100 lg.		Hyd.- Schlauch	1	Tiger 4, 5, 6, 8 LT !
46	00120645	2SC DN8 A05-A05 3400 lg.		Hyd.- Schlauch	1	Tiger 6, 8 XL !
47	00380139			Aufkl. Farbmarkierung grün	2	
48	00380141			Aufkl. Farbmarkierung schwarz	2	
49	00120702	2SC DN8 A05-A05 500 lg.		Hyd.- Schlauch	4	DiscSystem 2-reihig
50	00100067	G 12 L		Gerader Stutzen	4	DiscSystem 2-reihig

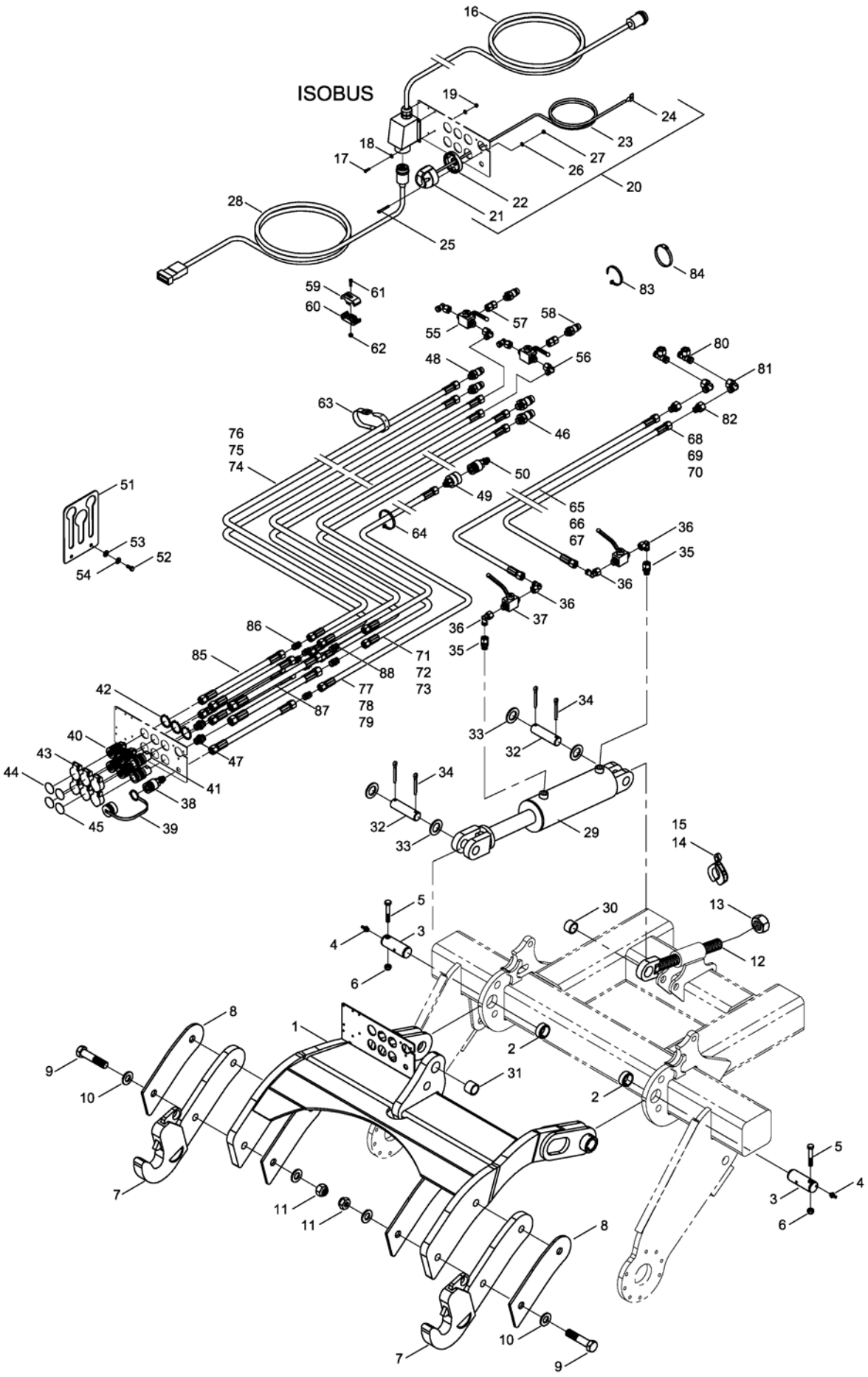

E-Mail: info@horsch.com
Internet: www.horsch.com
Telefon: +49 (0)9431 7143-0
Telefax: +49 (0)9431 41346
HORSCH Maschinen GmbH
Sitzenhof 1, DE-92421 Schwandorf

Pos.	Bestell-Nr.	Kurzbezeichnung	DIN	Bezeichnung	Menge	Bemerkung
1	34764500			Unterlenkerbock	1	
2	00230004	EG 50/40 x 20		Buchse	2	
3	34252001	Ø 40 x 110		Bolzen	2	
4	00370093	H 1 - M 8 x 1		Schmiernippel	2	
5	00360264	M 12 x 1.5 x 75 - 12.9	960	6 kt.- Schraube	2	
6	00350048	M 12 x 1.5	985	6kt.-Mutter, selbstsichernd	2	
7	34385800	Kat. III		Unterlenkerfanghaken	2	
8	34764401			Zwischenblech	2	
9	00360088	M 24 x 100	931	6 kt.- Schraube	4	
10	00370110	B 25	125	Scheibe	8	
11	00350065	M 24	985	6kt.-Mutter, selbstsichernd	4	
12	33634500			Versteller	1	
13	00350002	M 36 x 3	934	6 kt.- Mutter	4	
14	00170124	Alu 50 mm - silber		Tiefenstopper	2	
15	00170125			Tiefenstopper Satz (7 Stops)	1	Satz/Kit
16	00346009	16-pol. x 14 m		ISOBUS Verb. Kabel DrillManger kpl.	1	
17	00360434	M 5 x 22	933	6 kt.- Schraube	4	
18	00370102	A 5,3	125	Scheibe	8	
19	00350056	M 5	985	6kt.-Mutter, selbstsichernd	4	
20	00340979	12 V - 7-pol. x 3.5 m		Steckdose mit Kabel kpl.	1	Satz/Kit
21	00340943	12 V - 7-pol.		Steckdose	1	
22	00340944			Sockel	1	
23	00340035	7-pol. x 1.5mm² x 3.5 m		Kabel	1	Länge angeben !
24	00340233			Flachsteckhülse	14	
25	00370399	M 5 x 45	912	Zyl.- Schraube	3	
26	00370102	A 5,3	125	Scheibe	3	
27	00350056	M 5	985	6kt.-Mutter, selbstsichernd	3	
28	00345312	11 m		Kabel - Jobrechner ISOBUS	1	
29	00130379	DZ 100 x 50 x 205		Hyd.- Zylinder	1	
30	00230083	EG 40/32 x 25		Buchse	1	
31	00230084	EG 40/32 x 30		Buchse	1	
32	33783305	Ø 32 x 92		Bolzen	2	
33	00370438	Ø 33	126	Scheibe	6	
34	00170106	Ø 8 x 56	94	Splint	4	
35	00100340	EVGE 12 L - M 18 x 1.5		Gerade Verschr. mit Stutzen	2	
36	00100055	EVW 12 L		Einstellbare W-Verschraubung	6	
37	00110010	BK 12 L - M 18 x 1.5		Absperrhahn	2	
38	00110123	DN10 - Schott		Schraubkupplungsfesthälfte	1	
39	00110104	HDK - NW 10		Hyd.- Staubmuffe	1	
40	00110194	12 L - M 18 x 1.5		Hyd.- Muffe	4	
41	00110598	IG R 1/2" - Gr. 3		Hyd.- Muffe	2	
42	00260004	Ø 38 x 1.75	471	Sicherungsring	12	
43	00110192	NW 10 - rot		SVK - Clipdeckel	6	
44	00380141	schwarz		Farbmarkierung	2	
45	00380142	rot		Farbmarkierung	2	
46	00110179	M 22 x 1.5 - 15 L		Hyd.- Stecker	2	
47	00100265	GE 15 PL - R 1/2" - ED		Gerade Verschraubung	2	
48	00110127	12 L - M 18 x 1.5 - Gr. 3		Hyd.- Stecker	2	
49	00110121	DN10		Schraubkupplungsloshälfte	1	
50	00110123	DN10 - Schott		Schraubkupplungsfesthälfte	1	

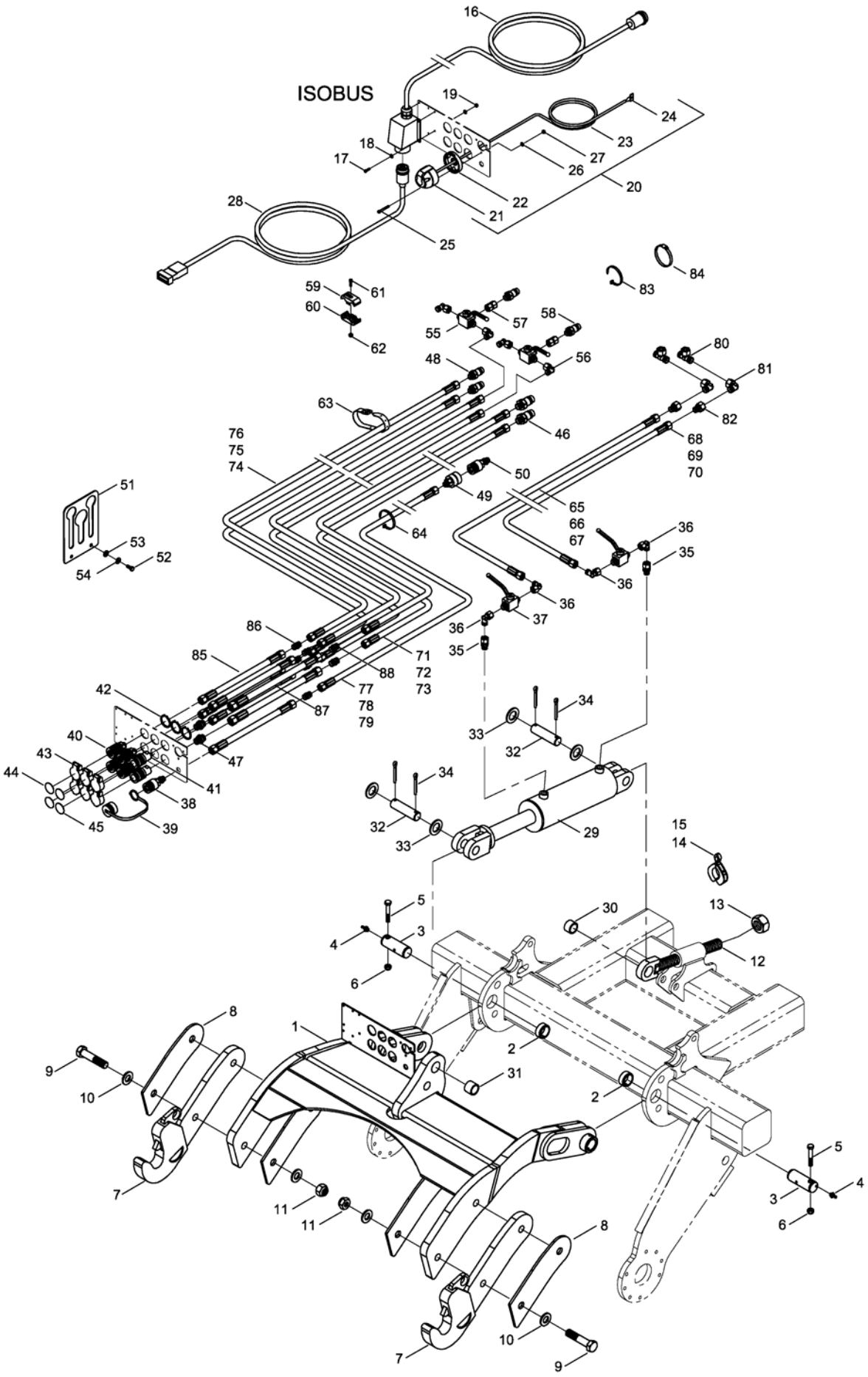

E-Mail: info@horsch.com
Internet: www.horsch.com
Telefon: +49 (0)9431 7143-0
Telefax: +49 (0)9431 41346
HORSCH Maschinen GmbH
Sitzenhof 1, DE-92421 Schwandorf

Pos.	Bestell-Nr.	Kurzbezeichnung	DIN	Bezeichnung	Menge	Bemerkung
51	33122253			Hydraulikschlauchhalter	1	
52	00360110	M 8 x 20	933	6 kt.- Schraube	2	
53	00370104	A 8,4	125	Scheibe	2	
54	00170028	A 8	127	Federring	2	
55	00110036	BK 3 - 12 L		Dreiwegehahn	2	
56	00100055	EVW 12 L		Einstellbare W-Verschraubung	4	
57	00100342	GZ 12 L		Verbindungsstück	2	
58	00110127	12 L - M 18 x 1.5 - Gr. 3		Hyd.- Stecker	2	
59	00110684			Schlauchklemme Werkzeuge	1	
60	00110680			Schlauchklemme o. Bezeichnung	1	
61	00370183	M 6 x 20	912	Zyl.- Schraube	2	
62	00350067	M 6	985	6kt.-Mutter, selbstsichernd	2	
63	00200088	360 x 20 x 2.1		Schnallriemen	2	
64	00190017	T 150 - R 363 x 7.8		Kabelbinder	60	
65	00120764	2SC DN10 A05-A05 2700 lg.		Hyd.- Schlauch	1	Tiger AS !
66	00120764	2SC DN10 A05-A05 2700 lg.		Hyd.- Schlauch	1	Tiger MT !
67	00120764	2SC DN10 A05-A05 2700 lg.		Hyd.- Schlauch	1	Tiger LT !
68	00120266	2SC DN10 A05-A05 3000 lg.		Hyd.- Schlauch	1	Tiger AS !
69	00120266	2SC DN10 A05-A05 3000 lg.		Hyd.- Schlauch	1	Tiger MT !
70	00120266	2SC DN10 A05-A05 3000 lg.		Hyd.- Schlauch	1	Tiger LT !
71	00120780	2SC DN10 A05-A05 9900 lg.		Hyd.- Schlauch	2	Tiger AS !
72	00120780	2SC DN10 A05-A05 9900 lg.		Hyd.- Schlauch	2	Tiger MT !
73	00120677	2SC DN10 A05-A05 8700 lg.		Hyd.- Schlauch	2	Tiger LT !
74	00120649	2SC DN10 A05-A05 9500 lg.		Hyd.- Schlauch	4	Tiger AS !
75	00120649	2SC DN10 A05-A05 9500 lg.		Hyd.- Schlauch	4	Tiger MT !
76	00120485	2SC DN10 A05-A05 8500 lg.		Hyd.- Schlauch	4	Tiger LT !
77	00120649	2SC DN10 A05-A05 9500 lg.		Hyd.- Schlauch	1	Tiger AS !
78	00120649	2SC DN10 A05-A05 9500 lg.		Hyd.- Schlauch	1	Tiger MT !
79	00120593	2SC DN10 A05-A05 9000 lg.		Hyd.- Schlauch	1	Tiger LT !
80	00100273	EVT 15 L		Einstellbare T-Verschraubung	2	
81	00100056	EVW 15 L		Einstellbare W-Verschraubung	2	
82	00100141	KOR 15 - 12L		Reduzierung	2	
83	00190013	T 30 L 200 x 3.6		Kabelbinder	10	
84	00190046	Ø 70 - 90		Schlauchbinder	2	DiscSystem 2-reihig
85	00120024	2SC DN10 A05-A05 500 lg.		Hyd.- Schlauch	5	DiscSystem 2-reihig
86	00100067	G 12 L		Gerader Stutzen	5	DiscSystem 2-reihig
87	00120464	2SC DN12 A05-A05 500 lg.		Hyd.- Schlauch	2	DiscSystem 2-reihig
88	00100068	G 15 L		Gerader Stutzen	2	DiscSystem 2-reihig

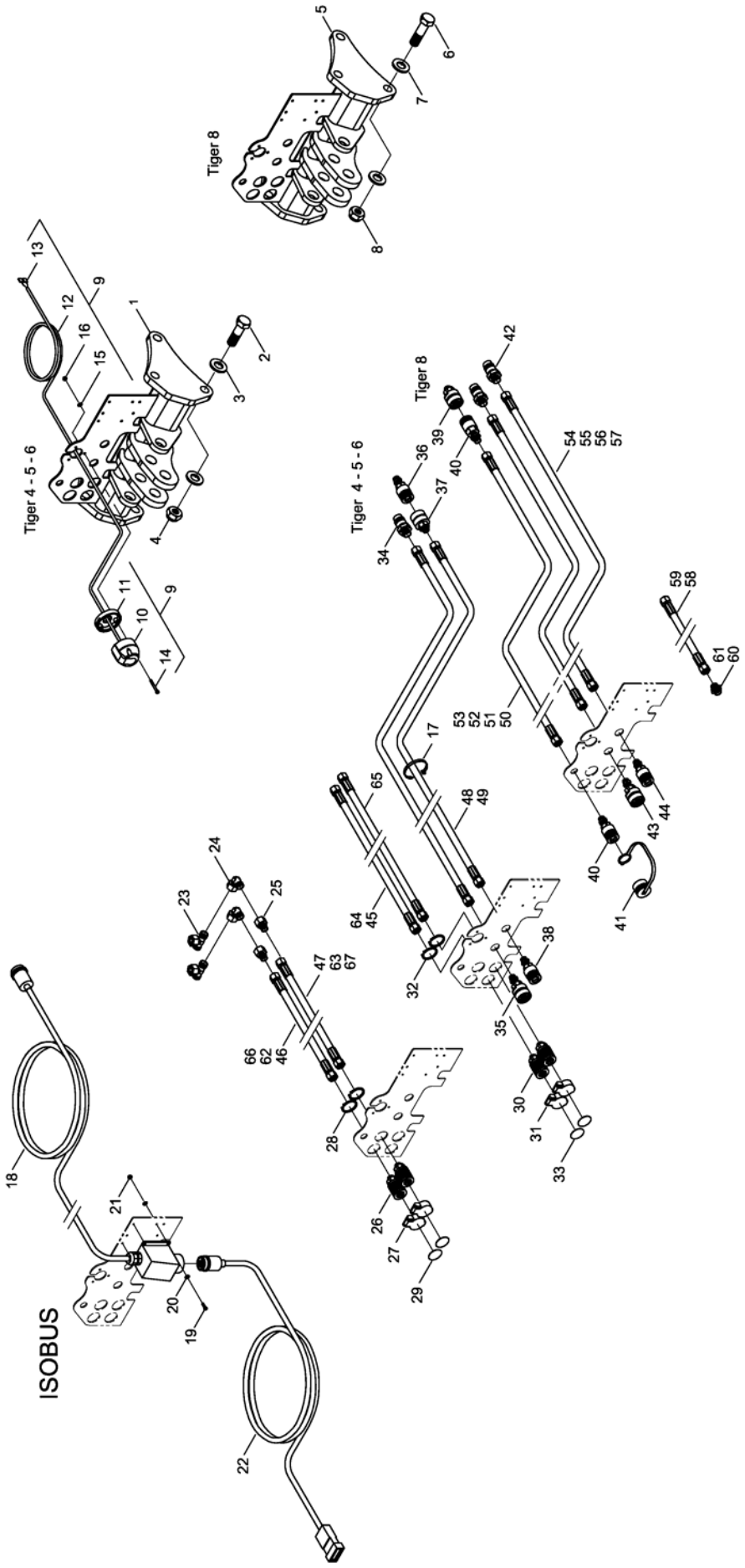

E-Mail: info@horsch.com
Internet: www.horsch.com
Telefon: +49 (0)9431 7143-0
Telefax: +49 (0)9431 41346
HORSCH Maschinen GmbH
Sitzenhof 1, DE-92421 Schwandorf

Pos.	Bestell-Nr.	Kurzbezeichnung	DIN	Bezeichnung	Menge	Bemerkung
1	23981100			Konsole Oberlenkerbefestigung	1	
2	00360268	M 24 x 80	931	6 kt.- Schraube	6	
3	00370110	B 25	125	Scheibe	12	
4	00350065	M 24	985	Poly-Stop-Mutter	6	
5	23981100			Konsole Oberlenkerbefestigung	1	
6	00360492	M 24 x 1.5 x 85 - 10.9	609	6 kt.- Schraube	6	
7	00370614	B 25 - HK 300 HV	125	Scheibe	12	
8	00350071	M 24 x 1.5 - 10.	985	Poly-Stop-Mutter	6	
9	00340979	12 V - 7-pol. x 3.5 m		Steckdose mit Kabel kpl.	1	
10	00340943	12 V - 7-pol.		Steckdose	1	
11	00340944			Sockel	1	
12	00340035	7-pol. x 1.5 mm² x 3.5 m		Kabel	1	Länge angeben !
13	00340233			Flachsteckhülse	14	
14	00370399	M 5 x 45	912	Zyl.- Schraube	3	
15	00370102	A 5,3	125	Scheibe	3	
16	00350056	M 5	985	Poly-Stop-Mutter	3	
17	00190017	T 150 - R 363 x 7.8		Kabelbinder	30	
18	00346032	16-pol. x 9,5 m		ISOBUS-Kabel E-Manger kpl.	1	
19	00360102	M 5 x 16	933	6 kt.- Schraube	4	
20	00370102	A 5,3	125	Scheibe	8	
21	00350056	M 5	985	Poly-Stop-Mutter	4	
22	00345219	16-pol. x 4 m		ISOBUS Verb. Kabel DrillManger kpl.	1	
23	00100273	EVT 15 L		Einstellbare T-Verschraubung	2	
24	00100056	EVW 15 L		Einstellbare W-Verschraubung	2	
25	00100141	KOR 15 L - 12L		Konusreduzieranschluß	2	
26	00110194	12 L - M 18 x 1.5		Hyd.- Muffe	2	
27	00110192	NW 10 - rot		SVK - Clipdeckel	2	
28	00260004	Ø 38 x 1.75	471	Sicherungsring	4	
29	00380139	grün		Farbmarkierung	2	
30	00110194	12 L - M 18 x 1.5		Hyd.- Muffe	2	
31	00110192	NW 10 - rot		SVK - Clipdeckel	2	
32	00260004	Ø 38 x 1.75	471	Sicherungsring	4	
33	00380141	schwarz		Farbmarkierung	2	
34	00110520	M 26 x 1.5 - 18 L		Hyd.- Stecker	1	
35	00110559	DN 16 - Schott		Schraubkupplungsloshälfte	1	Tiger 4 - 5 - 6 !
36	00110191	DN 16		Schraubkupplungsfesthälfte	1	Tiger 4 - 5 - 6 !
37	00110190	DN 16		Schraubkupplungsloshälfte	1	Tiger 4 - 5 - 6 !
38	00110560	DN 16 - Schott		Schraubkupplungsfesthälfte	1	Tiger 4 - 5 - 6 !
39	00110121	DN 10		Schraubkupplungsloshälft	1	Tiger 8 !
40	00110123	DN 10 - Schott		Schraubkupplungsfesthälfte	2	Tiger 8 !
41	00110104	HDK NW 10		Staubmuffe	1	Tiger 8 !
42	00110520	M 26 x 1.5 - 18 L		Hyd.- Stecker	2	Tiger 8 !
43	00110559	DN 16 - Schott		Schraubkupplungsloshälfte	1	Tiger 8 !
44	00110560	DN 16 - Schott		Schraubkupplungsfesthälfte	1	
45	00120655	2SC DN 8 A05-A05 1000 lg.		Hyd.- Schlauch	2	
46	00120182	2SC DN10 A05-A05 1500 lg.		Hyd.- Schlauch	1	
47	00120201	2SC DN10 A05-A05 1800 lg.		Hyd.- Schlauch	1	
48	00120340	2SN DN16 A05-A05 6900 lg.		Hyd.- Schlauch	2	Tiger 4 - 5 - 6 AS !
49	00120794	2SN DN16 A05-A05 8800 lg.		Hyd.- Schlauch	2	Tiger 5 - 6 XL !
50	00120381	2SC DN10 A05-A05 7000 lg.		Hyd.- Schlauch	1	Tiger 8 AS !

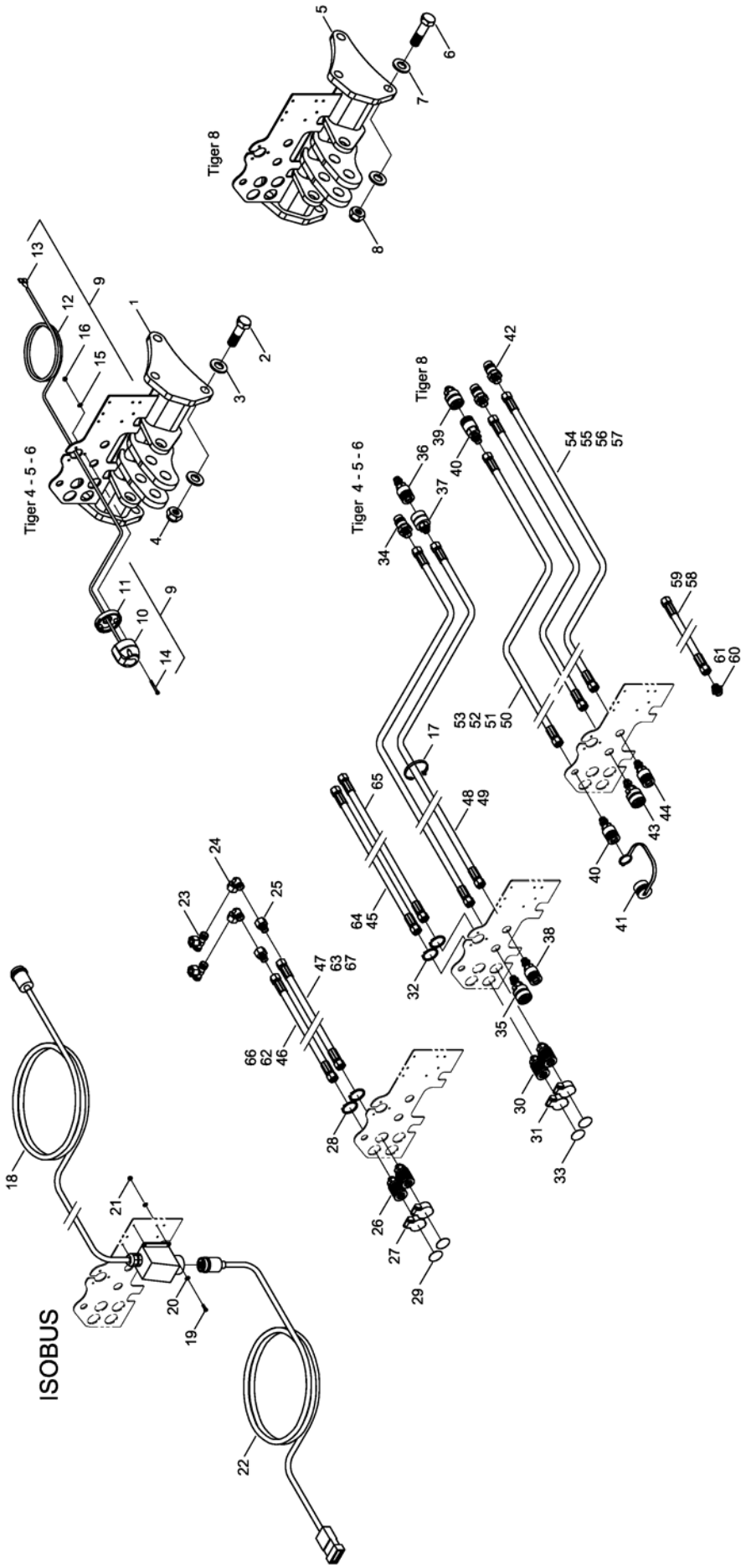

E-Mail: info@horsch.com
Internet: www.horsch.com
Telefon: +49 (0)9431 7143-0
Telefax: +49 (0)9431 41346
HORSCH Maschinen GmbH
Sitzenhof 1, DE-92421 Schwandorf

Pos.	Bestell-Nr.	Kurzbezeichnung	DIN	Bezeichnung	Menge	Bemerkung
51	00120384	2SC DN10 A05-A05 8000 lg.		Hyd.- Schlauch	1	Tiger 8 MT !
52	00120374	2SC DN10 A05-A05 6000 lg.		Hyd.- Schlauch	1	Tiger 8 LT !
53	00120689	2SC DN10 A05-A05 8800 lg.		Hyd.- Schlauch	1	Tiger 8 XL !
54	00120340	2SN DN16 A05-A05 6900 lg.		Hyd.- Schlauch	2	Tiger 8 AS !
55	00120763	2SN DN16 A05-A05 8100 lg.		Hyd.- Schlauch	2	Tiger 8 MT !
56	00120591	2SN DN16 A05-A05 6000 lg.		Hyd.- Schlauch	2	Tiger 8 LT !
57	00120794	2SN DN16 A05-A05 8800 lg.		Hyd.- Schlauch	2	Tiger 8 XL !
58	00120748	2SN DN16 A05-A05 400 lg.		Hyd.- Schlauch	1	DiscSystem 2-reihig !
59	00120011	2SC DN10 A05-A05 400 lg.		Hyd.- Schlauch	1	DiscSystem 2-reihig !
60	00100069	G 18 L		Gerader Stutzen	2	
61	00100067	G 12 L		Gerader Stutzen	1	
62	00120216	2SC DN10 A05-A05 2000 lg.		Hyd.- Schlauch	1	DiscSystem 2-reihig !
63	00120818	2SC DN10 A05-A05 2300 lg.		Hyd.- Schlauch	1	DiscSystem 2-reihig !
64	00120182	2SC DN10 A05-A05 1500 lg.		Hyd.- Schlauch	1	DiscSystem 2-reihig !
65	00120201	2SC DN10 A05-A05 1800 lg.		Hyd.- Schlauch	1	Tiger 8 AS !
66	00120655	2SC DN 8 A05-A05 1000 lg.		Hyd.- Schlauch	2	Tiger 8 AS !
67	00120626	2SC DN 8 A05-A05 1500 lg.		Hyd.- Schlauch	2	Tiger 8 AS !

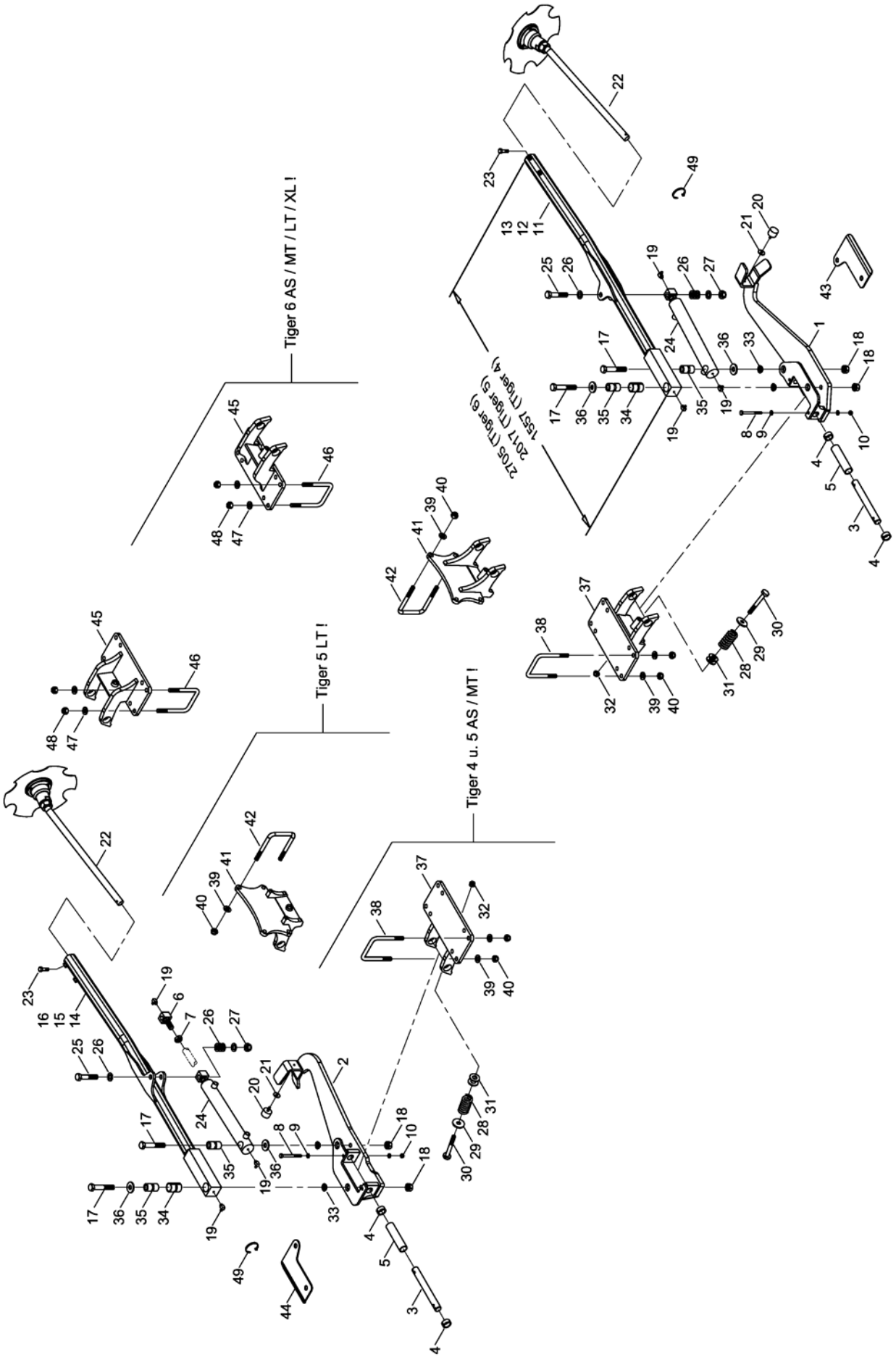

E-Mail: info@horsch.com
Internet: www.horsch.com
Telefon: +49 (0)9431 7143-0
Telefax: +49 (0)9431 41346
HORSCH Maschinen GmbH
Sitzenhof 1, DE-92421 Schwandorf

Pos.	Bestell-Nr.	Kurzbezeichnung	DIN	Bezeichnung	Menge	Bemerkung
1	23473400			Spuranreißerhalter links	1	
2	23473500			Spuranreißerhalter rechts	1	
3	23471603	Ø 30 x 270		Bolzen	2	
4	00230215	EG 40/30 x 20		Buchse	4	
5	23461801	Ø 38 x 3.2 x 155		Distanzbuchse	2	
6	23471604	Ø 20 - M 22 x 1.5		Zylinderauge	2	
7	00350141	M 22 x 1.5	439	6 kt.- Mutter	2	
8	00360242	M 10 x 120	931	6 kt.- Schraube	4	
9	00370105	B 10,5	125	Scheibe	8	
10	00350058	M 10	985	Poly-Stop-Mutter	4	
11	34743800	1557 lg.		Spuranreißerarm links	1	Tiger 4 AS / MT / LT !
12	23479400	2017 lg.		Spuranreißerarm links	1	Tiger 5 AS / MT / LT !
13	23481100	2705 lg.		Spuranreißerarm links	1	Tiger 6 AS / MT / LT / XL !
14	34743900	1557 lg.		Spuranreißerarm rechts	1	Tiger 4 AS / MT / LT !
15	23479500	2017 lg.		Spuranreißerarm rechts	1	Tiger 5 AS / MT / LT !
16	23481200	2705 lg.		Spuranreißerarm rechts	1	Tiger 6 AS / MT / LT / XL !
17	00360186	M 20 x 1.5 x 120 - 10.9	960	6 kt.- Schraube	4	
18	00310895	M 20 x 1.5 - 10.9	74361	Bundmutter	4	
19	00370312	H 3 - M 8 x 1 - 90°		Schmiernippel	6	
20	00200017	Ø 40 x 28 - M 8 x 23		Gummipuffer	2	
21	00370116	R 9	440	Scheibe	2	
22	23687400	Ø 360 x 700 lg.		Spuranreißerscheibe kurz kpl.	2	
23	00360133	M 12 x 35	933	6 kt.- Schraube	4	
24	00130192	DZ 50 x 30 x 300		Hyd.- Zylinder	2	
25	00360074	M 20 x 100	931	6 kt.- Schraube	2	
26	00370109	B 21	125	Scheibe	12	
27	00350063	M 20	985	Poly-Stop-Mutter	2	
28	00170002	Ø 8 x 40 x 90		Druckfeder	2	
29	00370119	R 18	440	Scheibe	2	
30	00360514	M 16 x 140		Sonderschraube	2	
31	00370438	Ø 33	126	Scheibe	4	
32	00350061	M 16	985	Poly-Stop-Mutter	2	
33	00370485	Ø 20.5		Limes-Ring	4	
34	00230137	EG 42/35 x 59		Buchse	2	
35	23471601			Lagerbuchse	4	
36	23471602	Ø 50 x 20 x 5		Scheibe	4	
37	34756700			Spuranreißerplatte	2	Tiger 4 u. 5 AS / MT !
38	34765401	120 x 160 - M 16 x 50		U-Bügel	8	
39	00370108	B 17	125	Scheibe	40	
40	00350061	M 16	985	Poly-Stop-Mutter	32	
41	34759400			Spuranreißerkonsole	2	Tiger 5 LT !
42	34765401	120 x 160 - M 16 x 50		U-Bügel	4	
43	23471605			Verschleißblech links	1	
44	23471606			Verschleißblech rechts	1	
45	34766700			Spuranreißerplatte	2	Tiger 6 AS / MT / LT / XL !
46	34765401	120 x 160 - M 16 x 50		U-Bügel	8	
47	00370108	B 17	125	Scheibe	16	
48	00350061	M 16	985	Poly-Stop-Mutter	16	
49	00190017	T 150 R 363 x 7.8		Kabelbinder	20	

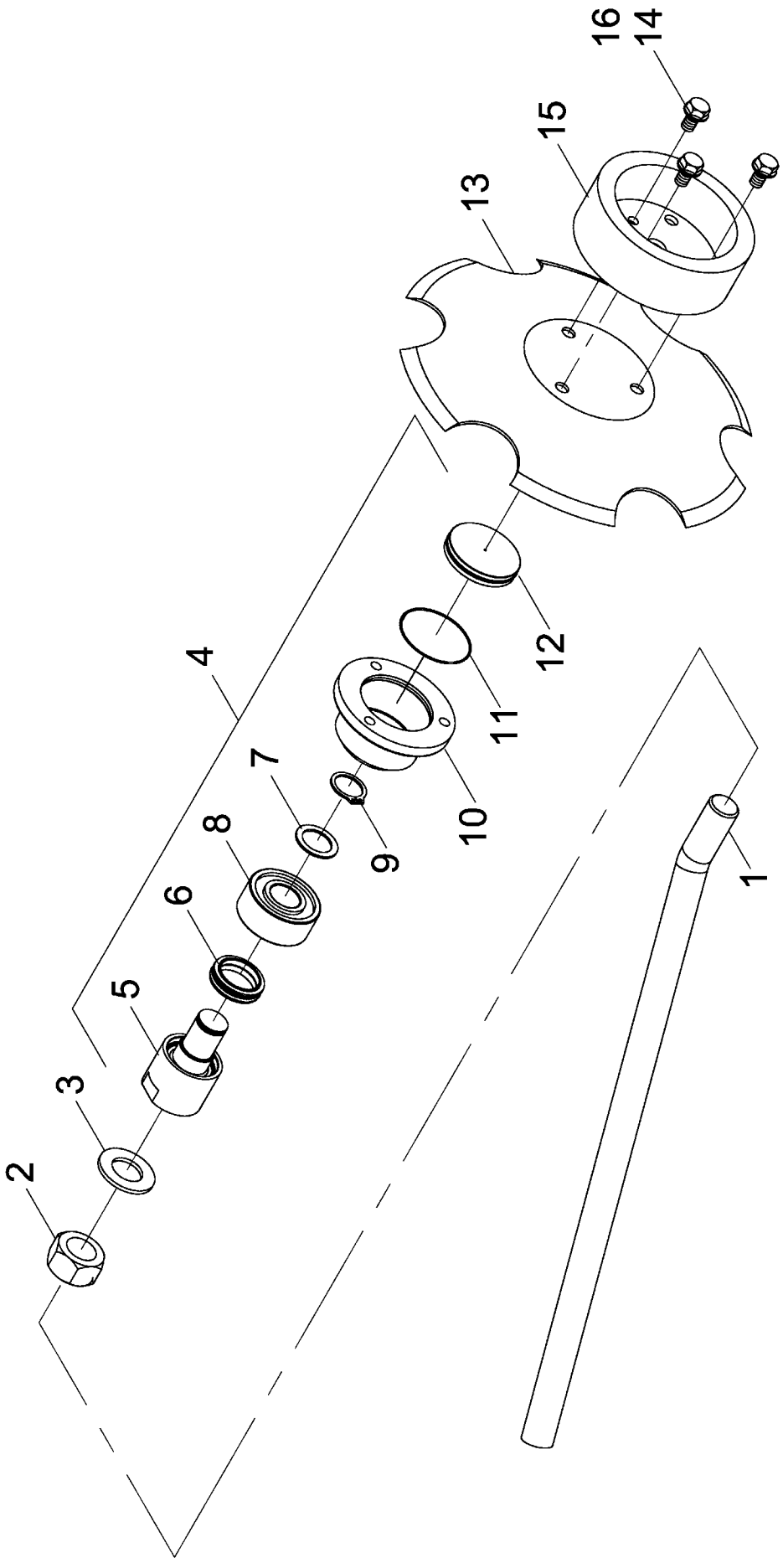

E-Mail: info@horsch.com
Internet: www.horsch.com
Telefon: +49 (0)9431 7143-0
Telefax: +49 (0)9431 41346
HORSCH Maschinen GmbH
Sitzenhof 1, DE-92421 Schwandorf

Pos.	Bestell-Nr.	Kurzbezeichnung	DIN	Bezeichnung	Menge	Bemerkung
-	23687400	ø 360 x 700 lg.		Spuranreißerscheibe kurz kpl.	-	
-	23687500	ø 360 x 1090 lg.		Spuranreißerscheibe lang kpl.	-	
1	23687401	700 lg.		Sechwelle kurz	1	
1	23687501	1090 lg.		Sechwelle lang	1	
2	00350017	M 30	934	6 kt.- Mutter	1	
3	00370111	B 31	125	Scheibe	1	
4	23687300			Lagerstummeleinheit kpl.	1	
5	23687301			Achsstummel	1	
6	00270365	ø 30 - CL.5210 NBR 1		Gleitringdichtung	1	
7	00230059	ø 30 x 42 x 2		Passscheibe	1	
8	00240164	3306		Schrägkugellager	1	
9	00658581	ø 30 x 2		Sicherungsring	1	
10	23246101			Radnabe	1	
11	00260182	ø 69,00 x 1,50		O-Ring	1	
12	23246104			Dichtkappe Radnabe	1	
13	00311124	ø 360 mm gezackt (GLRD)		Spuranreisserscheibe	1	
14	00360414	M 12 x 20	158	6 kt.- Schraube	3	
15	23687600			Spuranreißergewicht	1	
16	00360759	M 12 x 30	158	6 kt.- Schraube	3	

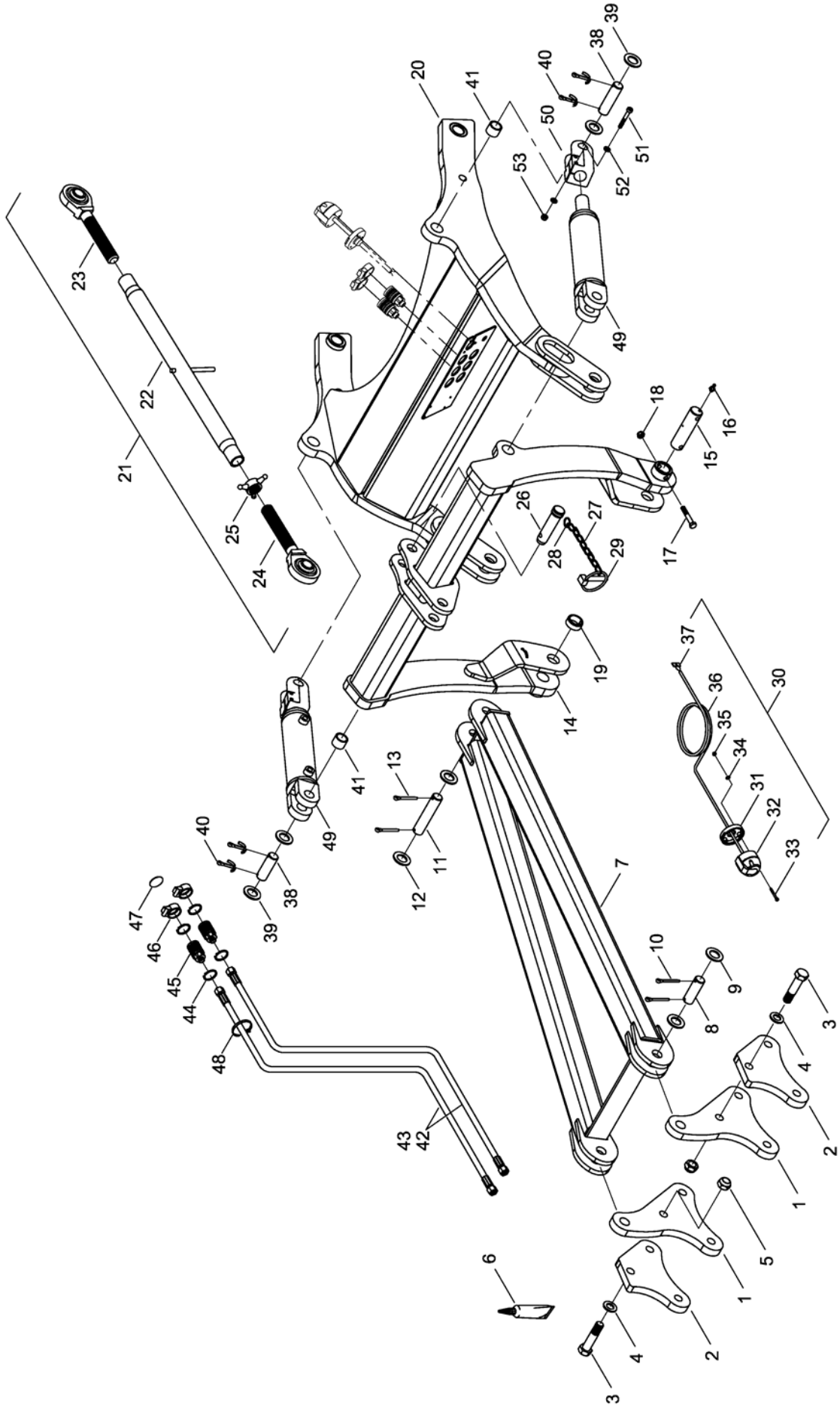

E-Mail: info@horsch.com
Internet: www.horsch.com
Telefon: +49 (0)9431 7143-0
Telefax: +49 (0)9431 41346
HORSCH Maschinen GmbH
Sitzenhof 1, DE-92421 Schwandorf

Pos.	Bestell-Nr.	Kurzbezeichnung	DIN	Bezeichnung	Menge	Bemerkung
1	34758801			Scharnierblech	2	
2	34758803			Distanzblech	2	
3	00310058	M 24 x 107 - SW 36		Sonderschraube	6	
4	00370110	B 25	125	Scheibe	6	
5	00350138	M 24	985	Poly-Stop-Mutter	6	
6	00390167	100 g		Schraubensicherung	1	
7	34759100			Zugstrebe	1	
8	35120703	Ø 32 x 73		Bolzen	2	
9	00370438	Ø 33	126	Scheibe	6	
10	00170106	Ø 8 x 56	94	Splint	4	
11	23651501	Ø 32 x 132		Bolzen	1	
12	00370438	Ø 33	126	Scheibe	3	
13	00170106	Ø 8 x 56	94	Splint	2	
14	34759000			Zwischenbock	1	
15	34292701	Ø 40 x 154		Bolzen	2	
16	00370093	H 1 - M 8 x 1		Schmiernippel	2	
17	00360264	M 12 x 1.5 x 75 - 12.9		6 kt.- Schraube	2	
18	00350048	M 12 x 1.5	985	Poly-Stop-Mutter	2	
19	00230004	EG 50/40 x 20		Buchse	2	
20	34758900			Unterlenkerbock	1	
21	00150035	Kat. III - M 36 x 3 x 960 - 1170 lg.		Oberlenker kpl.	1	
22	00150083	Kat. III - M 36 x 3 - 800 lg.		Oberlenkerhülse	1	
23	00150080	Kat. III - M 36 x 3 links		Oberlenkerspindel	1	
24	00150013	Kat. III - M 36 x 3 rechts		Oberlenkerspindel	1	
25	00350074	M 36 x 3 rechts		Kontermutter	1	
26	34758804	Kat. III - 96 lg.		Oberlenkerbolzen	1	
27	00250037	Ø 3 kurzgl. x 200 lg.		Kette	1	Länge angeben !
28	00260059	Ø 30		Schlüsselring	1	
29	00170171	Ø 9.5 x 45		Klappsplint	1	
30	00340979	12 V - 7-pol. x 3.5 m		Steckdose mit Kabel kpl.	1	
31	00340944			Sockel	1	
32	00340943	12 V - 7-pol.		Steckdose	1	
33	00370399	M 5 x 45	912	Zyl.- Schraube	3	
34	00370102	A 5,3	125	Scheibe	3	
35	00350056	M 5	985	Poly-Stop-Mutter	3	
36	00340035	7-pol. x 1.5 mm² x 3.5 m		Kabel	1	Länge angeben !
37	00340233			Flachsteckhülse	14	
38	33783305	Ø 32 x 92		Bolzen	4	
39	00370438	Ø 33	126	Scheibe	8	
40	00170106	Ø 8 x 56	94	Splint	8	
41	00230084	EG 40/32 x 30		Buchse	4	
42	00120595	2SC DN10 A05-A05 3100 lg.		Hyd.- Schlauch	2	Tiger 4 - 5 - 6 - UL !
43	00120792	2SC DN10 A05-A05 3800 lg.		Hyd.- Schlauch	2	Tiger 4 - 5 - 6 - ZP !
44	00260004	Ø 38 x 1.75	471	Sicherungsring	4	
45	00110194	12 L - M 18 x 1.5		Hyd.- Muffe	2	
46	00110192	NW 10 - rot		SVK - Clipdeckel	2	
47	00380141	schwarz		Farbmarkierung	2	
48	00190017	T 150 - R 363 x 7.8		Kabelbinder	20	
49	00130436	DZ 80 x 40 x 205		Hyd.- Zylinder	2	
50	00130997	Ø 32 - M 40 x 2 x 125 lg.		Zylindergabel	2	

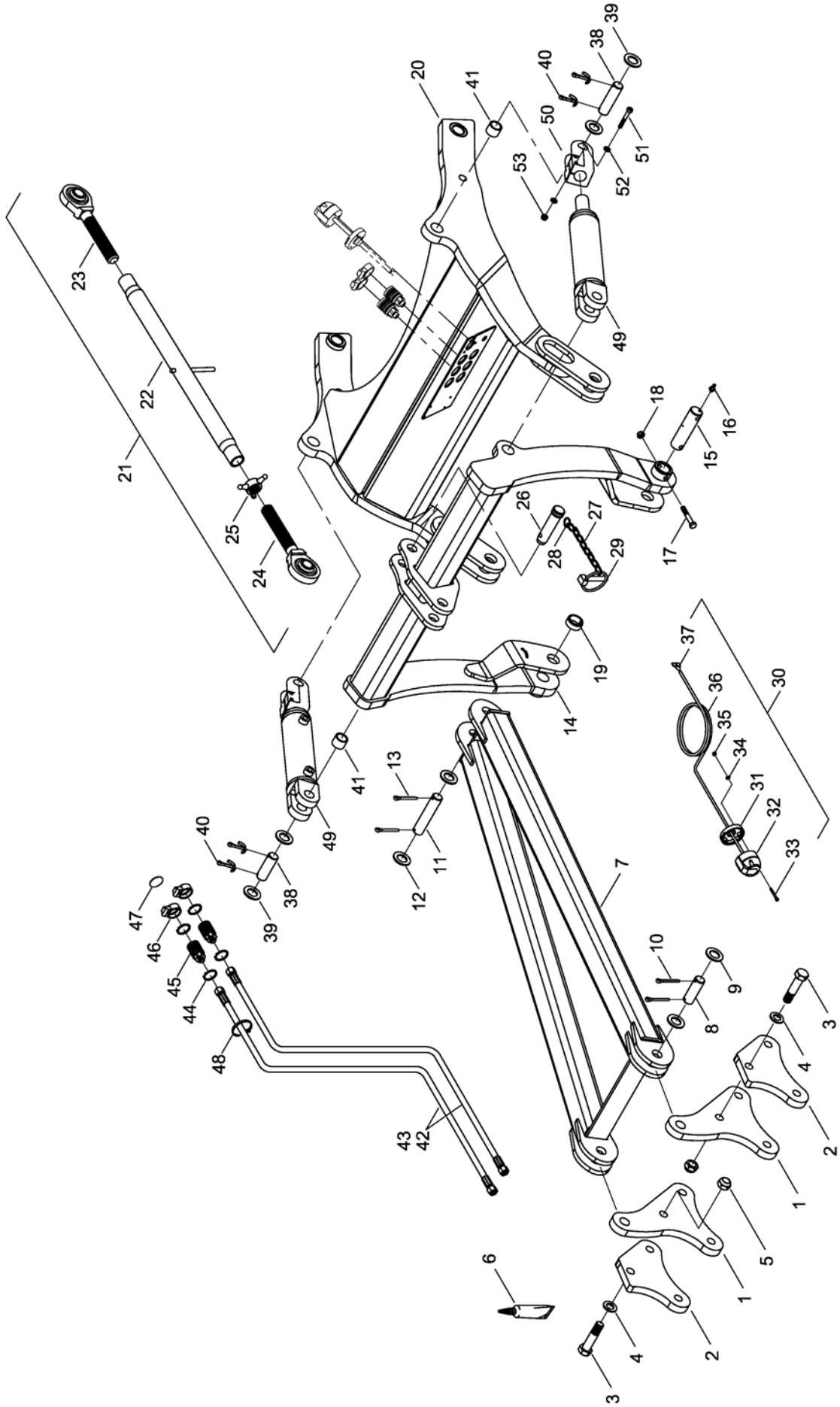

E-Mail: info@horsch.com
Internet: www.horsch.com
Telefon: +49 (0)9431 7143-0
Telefax: +49 (0)9431 41346
HORSCH Maschinen GmbH
Sitzenhof 1, DE-92421 Schwandorf

Pos.	Bestell-Nr.	Kurzbezeichnung	DIN	Bezeichnung	Menge	Bemerkung
51	00370580	M 10 x 85	912	Zyl.- Schraube	4	
52	00370105	B 10,5	125	Scheibe	8	
53	00350058	M 10	985	Poly-Stop-Mutter	4	

1

2

3

4

5

6

7

8

9

10

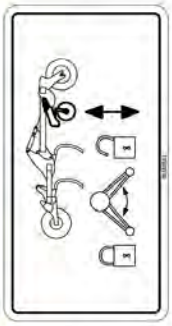

11

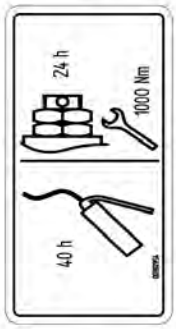

12

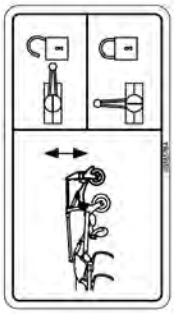

13

14

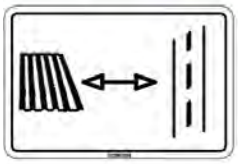

15

16

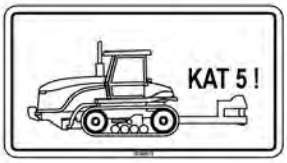

17

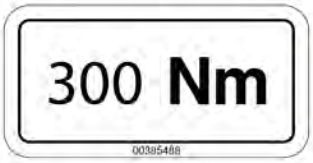

18

19

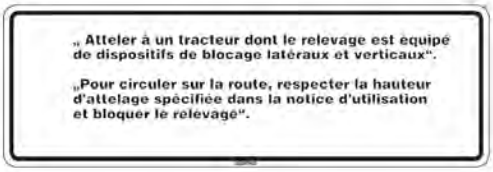

20

21

Tiger 5 LT

23

22

Tiger 6 LT

24

Tiger 8 LT

25

E-Mail: info@horsch.com
Internet: www.horsch.com
Telefon: +49 (0)9431 7143-0
Telefax: +49 (0)9431 41346
HORSCH Maschinen GmbH
Sitzenhof 1, DE-92421 Schwandorf

Pos.	Bestell-Nr.	Kurzbezeichnung	DIN	Bezeichnung	Menge	Bemerkung
1	00380054			Sicherheitsaufkleber	-	
2	00380294			Sicherheitsaufkleber	-	
3	00380055			Sicherheitsaufkleber	-	
4	00380299			Sicherheitsaufkleber	-	
5	00380953			Sicherheitsaufkleber	-	
6	00380896			Sicherheitsaufkleber	-	
7	00380134			Sicherheitsaufkleber	-	
8	00380133			Sicherheitsaufkleber	-	
9	00380135			Sicherheitsaufkleber	-	
10	00380252			Sicherheitsaufkleber	-	
11	00380581			Bedienungshinweis	-	
12	00380954			Bedienungshinweis	-	
13	00385764			Bedienungshinweis	-	
14	00380580			Bedienungshinweis	-	
15	00380358			Bedienungshinweis	-	
16	00380359			Bedienungshinweis	-	
17	00380579			Bedienungshinweis	-	
18	00385488			Bedienungshinweis	-	
19	00380880			Bedienungshinweis	-	
20	00380900			Bedienungshinweis	-	
21	00380176			Aufkl. "HORSCH"	-	
22	00383099			Bandverlauf	-	Länge angeben !
23	00380536	H 27 mm		Aufkl. "Tiger 5 LT"	-	
24	00380382	H 27 mm		Aufkl. "Tiger 6 LT"	-	
25	00380383	H 27 mm		Aufkl. "Tiger 8 LT"	-	

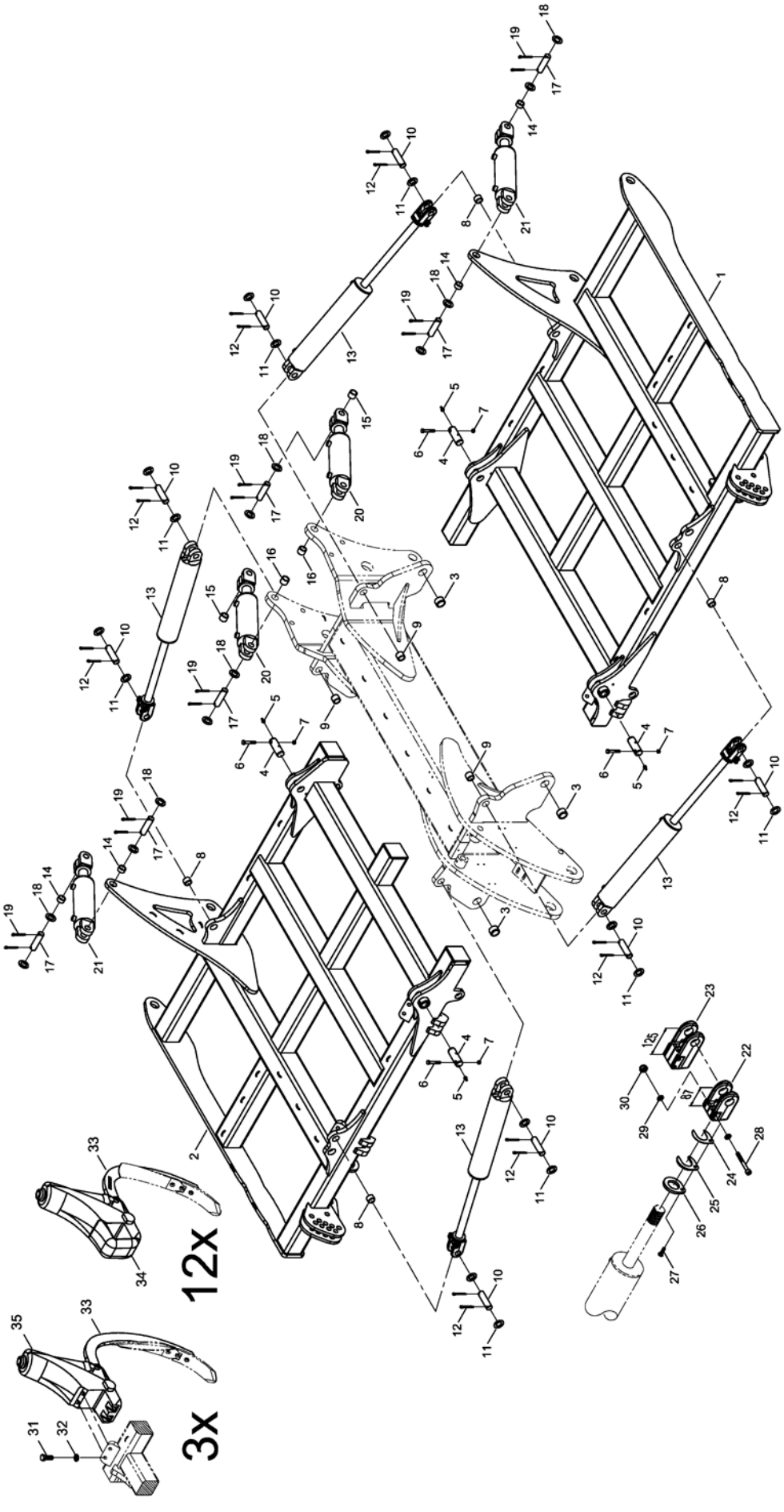

E-Mail: info@horsch.com
Internet: www.horsch.com
Telefon: +49 (0)9431 7143-0
Telefax: +49 (0)9431 41346
HORSCH Maschinen GmbH
Sitzenhof 1, DE-92421 Schwandorf

Pos.	Bestell-Nr.	Kurzbezeichnung	DIN	Bezeichnung	Menge	Bemerkung
1	34700200			Rahmen links	1	
2	34700300			Rahmen rechts	1	
3	00230005	EG 50/40 x 30		Buchse	4	
4	34252001	Ø 40 x 110		Bolzen	4	
5	00370093	H 1 - M 8 x 1		Schmiernippel	4	
6	00360264	M 12 x 1.5 x 75 - 12.9		6 kt.- Schraube	4	
7	00350048	M 12 x 1.5	985	Poly-Stop-Mutter	4	
8	00230083	EG 40/32 x 25		Buchse	4	
9	00230084	EG 40/32 x 30		Buchse	4	
10	33783305	Ø 32 x 92		Bolzen	8	
11	00370438	Ø 33	125	Scheibe	30	
12	00170106	Ø 8 x 56	94	Splint	16	
13	00130229	DZ 100 x 40 x 510		Hyd.- Zylinder	4	
14	00230120	EG 40/32 x 20		Buchse	4	
15	00230083	EG 40/32 x 25		Buchse	2	
16	00230084	EG 40/32 x 30		Buchse	2	
17	33783305	Ø 32 x 92		Bolzen	8	
18	00370438	Ø 33	125	Scheibe	16	
19	00170106	Ø 8 x 56	94	Splint	16	
20	00130379	DZ 100 x 50 x 205		Hyd.- Zylinder	2	
21	00130436	DZ 80 x 40 x 205		Hyd.- Zylinder	2	
22	00130996	Ø 32 - M 40 x 2 x 87 lg.		Zylindergabel	4	Klappzylinder !
23	00130997	Ø 32 - M 40 x 2 x 125 lg.		Zylindergabel	2	Hubzylinder !
24	34217002	1 mm		Distanzblech	4	
25	34217003	5 mm		Distanzblech	4	
26	34217001	8 mm		Distanzblech	4	
27	00370337	M 8 x 30	7991	Senkkopfschraube	4	
28	00370580	M 10 x 85	912	Zyl.- Schraube	8	
29	00370105	B10,5	125	Scheibe	24	
30	00350058	M 10	985	Poly-Stop-Mutter	12	
31	00360163	M 20 x 55	933	6 kt.- Schraube	6	
32	00370109	B 21	125	Scheibe	6	
33	34060836	FG 850		Zinken	15	
34	34063600	mit hydr. Federung		Werkzeugtr. mit Klemmwinkel kpl.	12	
35	34064000	mit hydr. Federung		Werkzeugtr. o. Klemmwinkel kpl.	3	

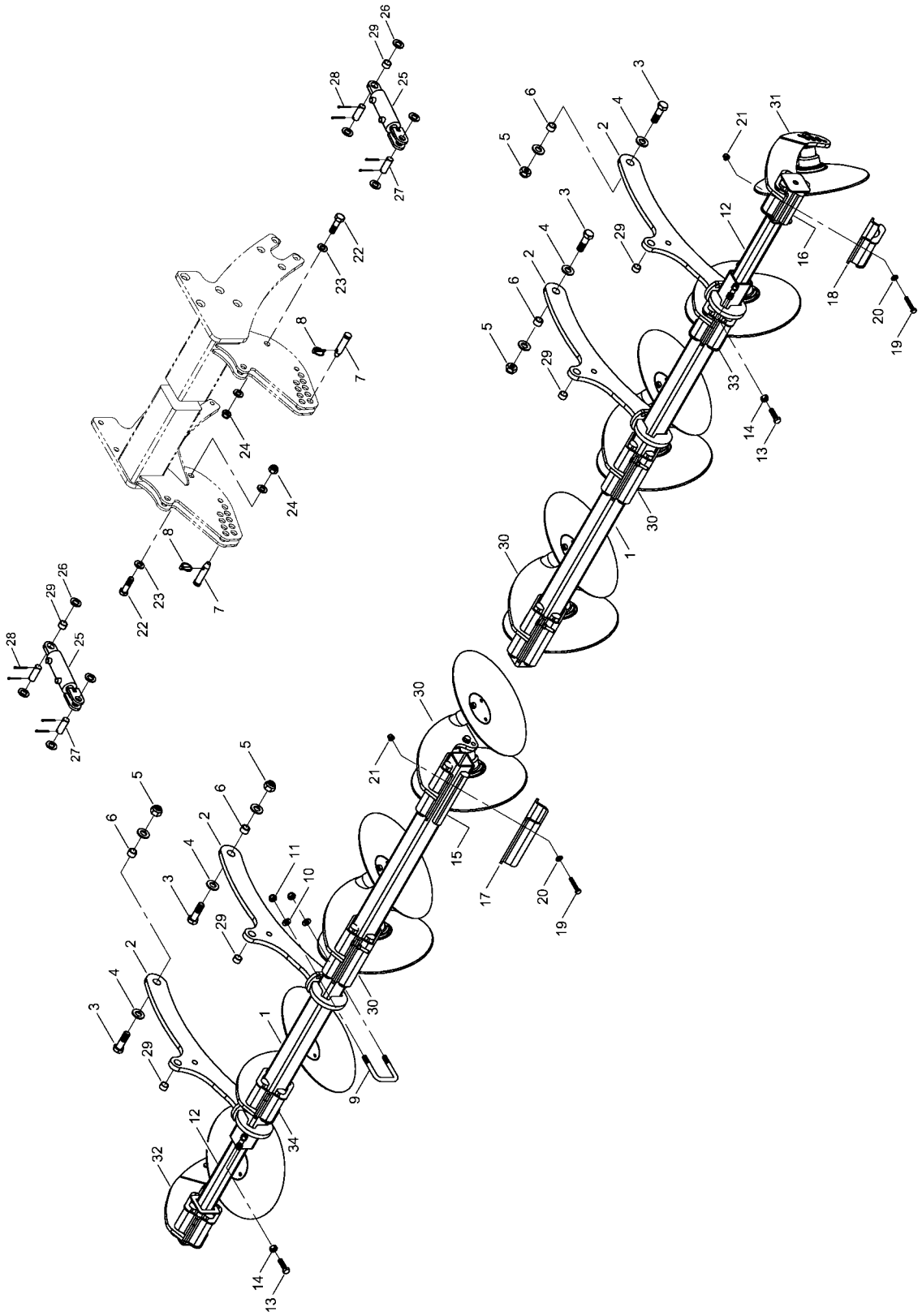

E-Mail: info@horsch.com
Internet: www.horsch.com
Telefon: +49 (0)9431 7143-0
Telefax: +49 (0)9431 41346
HORSCH Maschinen GmbH
Sitzenhof 1, DE-92421 Schwandorf

Pos.	Bestell-Nr.	Kurzbezeichnung	DIN	Bezeichnung	Menge	Bemerkung
1	34753100			Sechrahmen einreihig	2	
2	34768300			Halter Sechrahmen	4	
3	00360268	M 24 x 80	931	6 kt.- Schraube	4	
4	00370110	B 25	125	Scheibe	8	
5	00350065	M 24	985	Poly-Stop-Mutter	4	
6	00230101	EG 32/24 x 20		Buchse	4	
7	00170153	Kat. II - 76 lg.		Oberlenkerbolzen	4	
8	00170063	ø 8 x 40		Klappsplint	4	
9	23483005	81 x 120 - M 16 x 40		U-Bügel	8	
10	00370108	B 17	125	Scheibe	16	
11	00350061	M 16	985	Poly-Stop-Mutter	16	
12	34763000			Einschubstück	2	
13	00360249	M 16 x 55	933	6 kt.- Schraube	4	
14	00350011	M 16	934	6 kt.- Mutter	4	
15	34761302	ø 40 x 230		Gummischnur	16	
16	34761303	ø 40 x 120		Gummischnur	16	
17	34760802	240 x 8		Klemmplatte	4	
18	34769700	140 x 8		Klemmplatte Randscheibe	4	
19	00360497	M 12 x 70 - 10.9	933	6 kt.- Schraube	32	
20	00370106	B 13	125	Scheibe	32	
21	00350084	M 12 - 10		Bundmutter	32	
22	00360071	M 20 x 70	931	6 kt.- Schraube	4	
23	00370109	B 21	125	Scheibe	8	
24	00350063	M 20	985	Poly-Stop-Mutter	4	
25	00130610	DZ 50 x 30 x 80		Hyd.- Zylinder	4	
26	00370110	B 25	125	Scheibe	16	
27	34330501	ø 25 x 70		Bolzen	8	
28	00170102	ø 5 x 50	94	Splint	16	
29	00230091	EG 30/25 x 18		Buchse	8	
30	34762400			Secheinheit doppelt kpl.	4	Baugr. siehe Zeichnung
31	34762500			Secheinheit I li. kpl.	1	Baugr. siehe Zeichnung
32	34762600			Secheinheit I re. kpl.	1	Baugr. siehe Zeichnung
33	34768800			Secheinheit II li. kpl.	1	Baugr. siehe Zeichnung
34	34769000			Secheinheit II re. kpl.	1	Baugr. siehe Zeichnung

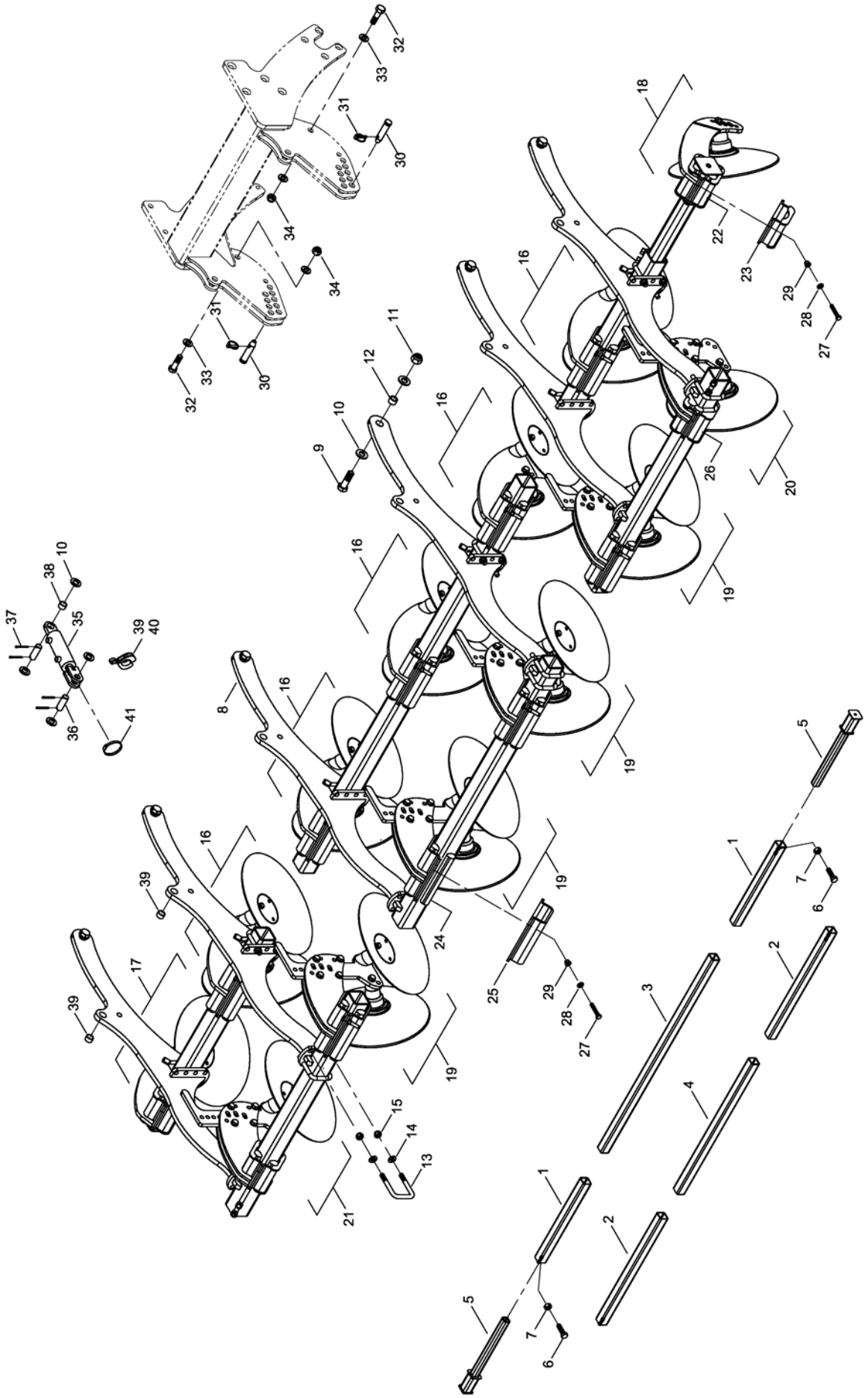

E-Mail: info@horsch.com
Internet: www.horsch.com

Telefon: +49 (0)9431 7143-0
Telefax: +49 (0)9431 41346

HORSCH Maschinen GmbH
Sitzenhof 1, DE-92421 Schwandorf

Pos.	Bestell-Nr.	Kurzbezeichnung	DIN	Bezeichnung	Menge	Bemerkung
1	34703000	hinten links + rechts		Sechrahmen zweireihig	2	
2	34703100	vorne links + rechts		Sechrahmen zweireihig	2	
3	34751401	hinten mitte		Sechrahmen zweireihig	1	
4	34751402	vorne mitte		Sechrahmen zweireihig	1	
5	34763000			Einschubstück	2	
6	00360249	M 16 x 55	933	6 kt.- Schraube	4	
7	00350011	M 16	934	6 kt.- Mutter	4	
8	34768700			Halter Sechrahmen	6	
9	00360268	M 24 x 80	931	6 kt.- Schraube	6	
10	00370110	B 25	125	Scheibe	42	
11	00350065	M 24	985	6kt.-Mutter, selbstsichernd	6	
12	00230101	EG 32/24 x 20		Buchse	6	
13	23483005	81 x 120 - M 16 x 40		U-Bügel	24	
14	00370108	B 17	125	Scheibe	48	
15	00350061	M 16	985	6kt.-Mutter, selbstsichernd	48	
16	34762400			Secheinheit doppelt komplett	5	Satz - siehe Zeichnung
17	34762500			Secheinheit links komplett	1	Satz - siehe Zeichnung
18	34762600			Secheinheit rechts komplett	1	Satz - siehe Zeichnung
19	34768500			Secheinheit doppelt verstellb. kpl.	4	Satz - siehe Zeichnung
20	34757100			Secheinheit einfach verstellb. li. kpl.	1	Satz - siehe Zeichnung
21	34757500			Secheinheit einfach verstellb. re. kpl.	1	Satz - siehe Zeichnung
22	34761303	Ø 40 x 120		Gummischnur	16	
23	34731500	140 x 8		Klemmplatte Randscheibe I	2	
24	34761302	Ø 40 x 230		Gummischnur	36	
25	34760802	240 x 8		Klemmplatte	9	
26	34769700	140 x 8		Klemmplatte Randscheibe II	2	
27	00360497	M 12 x 70 - 10.9	933	6 kt.- Schraube	52	
28	00370106	B 13	125	Scheibe	52	
29	00350084	M 12 - 10		Bundmutter	52	
30	00170153	Kat. II - 76 lg.		Oberlenkerbolzen	6	
31	00170063	Ø 8 x 40		Klappsplint	6	
32	00360071	M 20 x 70	931	6 kt.- Schraube	6	
33	00370109	B 21	125	Scheibe	12	
34	00350063	M 20	985	6kt.-Mutter, selbstsichernd	6	
35	00130610	DZ 50 x 30 x 80		Hyd.- Zylinder	4	siehe Zylinder !
36	34330501	Ø 25 x 70		Bolzen	12	
37	00170102	Ø 5 x 50	94	Splint	24	
38	00230091	EG 30/25 x 18		Buchse	8	
39	00170121	Alu 10 mm - rot		Tiefenstopper	4	
40	00170123	Alu 19 mm - schwarz		Tiefenstopper	4	
41	00190046	Ø 70 - 90		Schlauchbinder	4	

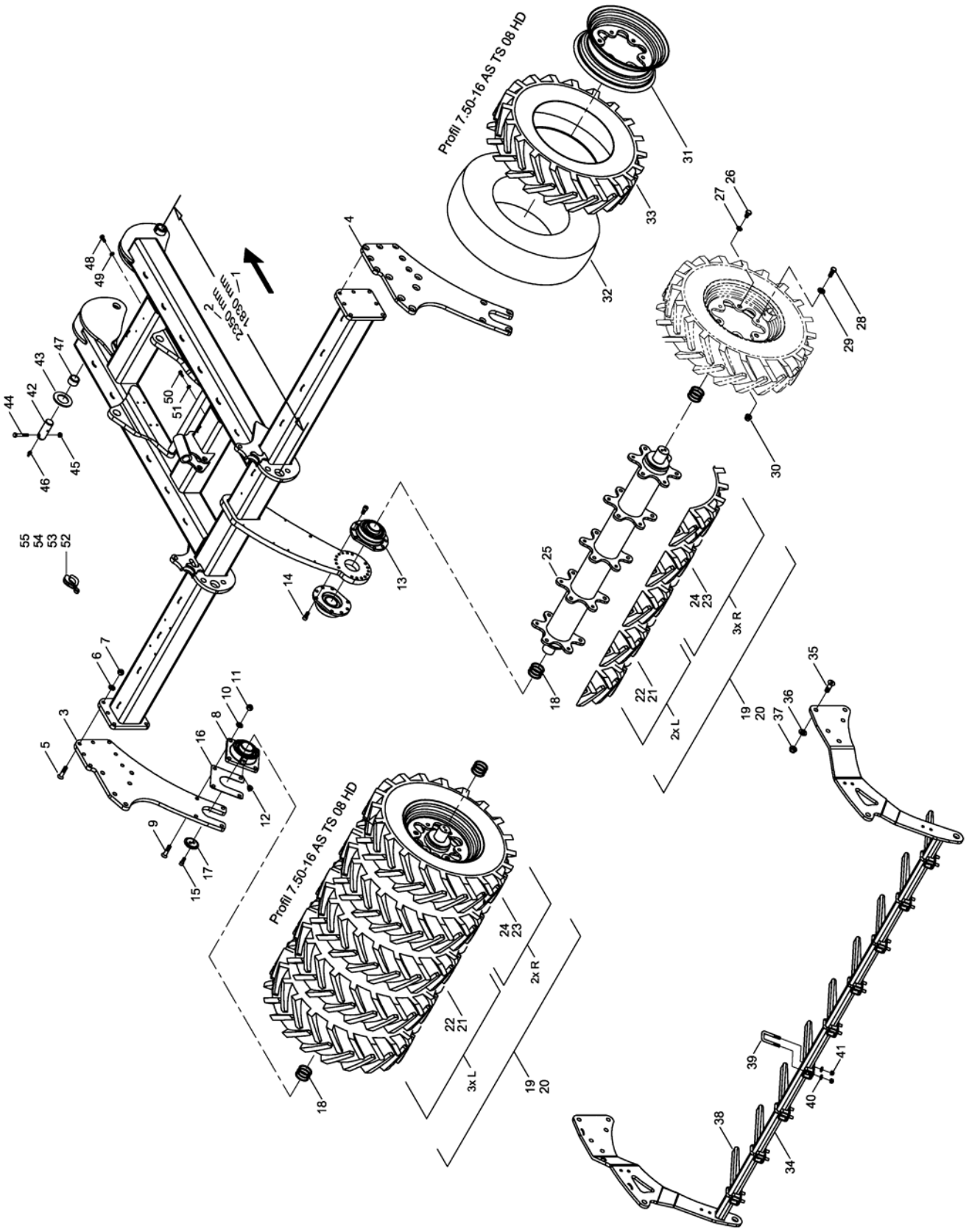

E-Mail: info@horsch.com
Internet: www.horsch.com
Telefon: +49 (0)9431 7143-0
Telefax: +49 (0)9431 41346
HORSCH Maschinen GmbH
Sitzenhof 1, DE-92421 Schwandorf

Pos.	Bestell-Nr.	Kurzbezeichnung	DIN	Bezeichnung	Menge	Bemerkung
1	34750400	l = 1830 mm		Packerrahmen kurze vorm	1	DiscSystem 1-reihig !
2	34757300	l = 2350 mm		Packerrahmen lange vorm	1	DiscSystem 2-reihig !
3	34750901			Lagerflanschplatte links	1	
4	34750902			Lagerflanschplatte rechts	1	
5	00370411	M 16 x 60 - 10.9	7991	Senkkopfschraube	14	
6	00370108	B 17	125	Scheibe	14	
7	00350061	M 16	985	Poly-Stop-Mutter	14	
8	00240165	UCFE 212 - Ø 60		Flanschlager	2	
9	00370411	M 16 x 60 - 10.9	7991	Senkkopfschraube	8	
10	00370108	B 17	125	Scheibe	8	
11	00350061	M 16	985	Poly-Stop-Mutter	8	
12	00370096	H 2 - R 1/8" - 45°		Schmiernippel	2	
13	96080209	UCFE 212 - Ø 60		Flanschlager (Sonderlager)	2	
14	00370141	M 14 x 30	912	Zyl.- Schraube	16	
15	00370297	M 12 x 30 - 12.9	912	Zyl.- Schraube	8	
16	34892805			Distanzblech	2	
17	23480203	Ø 60		Lagerstummeldeckel gesenkt	4	
18	00230081	Ø 60 x 70 x 2		Paßscheibe	16	
19	34387500			Packerwelle Mitte Luft gefüllt kpl.	2	
20	34387600			Packerwelle Mitte PU gefüllt kpl.	2	
21	00330315	7.50 x 16 - TS08 HD Profil		Rad Sternfelge kpl. Luft gefüllt links	5	
22	00330324	7.50 x 16 - TS08 HD Profil		Rad Sternfelge kpl. PU gefüllt links	5	
23	00330315	7.50 x 16 - TS08 HD Profil		Rad Sternfelge kpl. Luft gefüllt rechts	5	
24	00330324	7.50 x 16 - TS08 HD Profil		Rad Sternfelge kpl. PU gefüllt rechts	5	
25	23787600			Packerrohr Mitte	2	
26	00360148	M 16 x 30	933	6 kt.- Schraube	30	
27	00370307	Ø 16.5		Limes-Ring	30	
28	00360179	M 16 x 1.5 x 50 - 10.9	960	6 kt.- Schraube	30	
29	00370567	B 17 - HK 300 HV	125	Scheibe	30	
30	00310018	M 16 x 1.5	6331	Bundmutter	30	
31	00330279	7.50 - 16 II Stern		Felge	10	
32	00330235			Schlauch	10	
33	00330302	7.50 x 16 - TS08 HD Profil		Reifen	10	
34	34763400			Rechenhalter Mitte	1	
35	00370534	M 20 x 60 - 10.9	7991	Senkkopfschraube	10	
36	00370109	B 21	125	Scheibe	10	
37	00350063	M 20	985	Poly-Stop-Mutter	10	
38	23470702			Rechenstab	9	
39	23410901	52 x 88 - M 12 x 33		U-Bügel	9	
40	00370106	B 13	125	Scheibe	18	
41	00350059	M 12	985	Poly-Stop-Mutter	18	
42	34252001	Ø 40 x 110		Bolzen	2	
43	34741001	Ø 100 x 41 x 5		Scheibe	4	
44	00360264	M 12 x 1.5 x 75 - 12.9	960	6 kt.- Schraube	2	
45	00350048	M 12 x 1.5	985	Poly-Stop-Mutter	2	
46	00370093	H 1 - M 8 x 1		Schmiernippel	2	
47	00230005	EG 50/40 x 30		Buchse	2	
48	00360120	M 10 x 30	933	6 kt.- Schraube	6	
49	00370105	B 10,5	125	Scheibe	6	
50	00360111	M 8 x 25	933	6 kt.- Schraube	5	

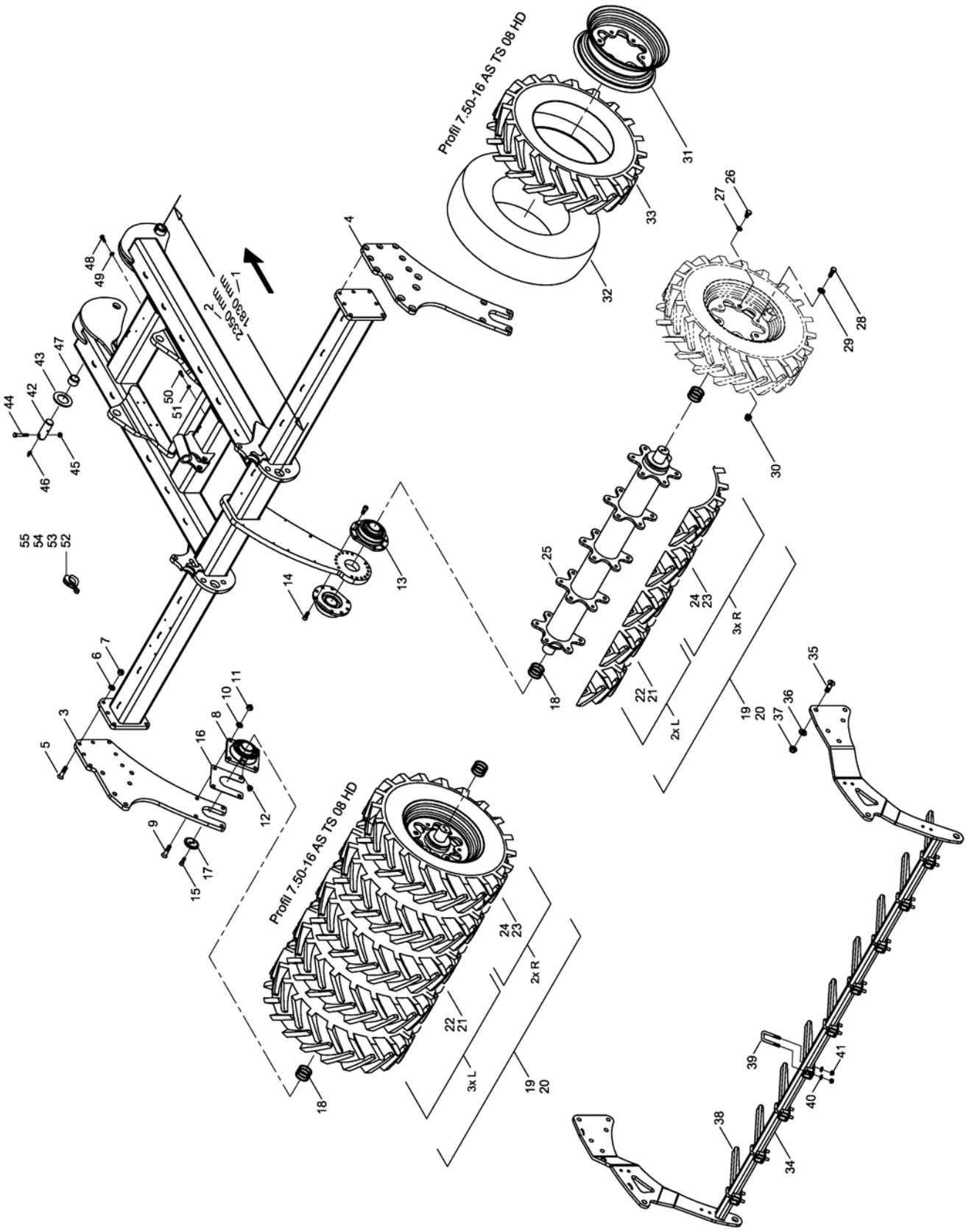

E-Mail: info@horsch.com
Internet: www.horsch.com
Telefon: +49 (0)9431 7143-0
Telefax: +49 (0)9431 41346
HORSCH Maschinen GmbH
Sitzenhof 1, DE-92421 Schwandorf

Pos.	Bestell-Nr.	Kurzbezeichnung	DIN	Bezeichnung	Menge	Bemerkung
51	00370104	A 8,4	125	Scheibe	5	
52	00170120	Alu 7 mm - blau		Tiefenstopper	6	
53	00170121	Alu 10 mm - rot		Tiefenstopper	4	
54	00170122	Alu 19 mm - gelb		Tiefenstopper	6	
55	00170124	Alu 50 mm - silber		Tiefenstopper	2	

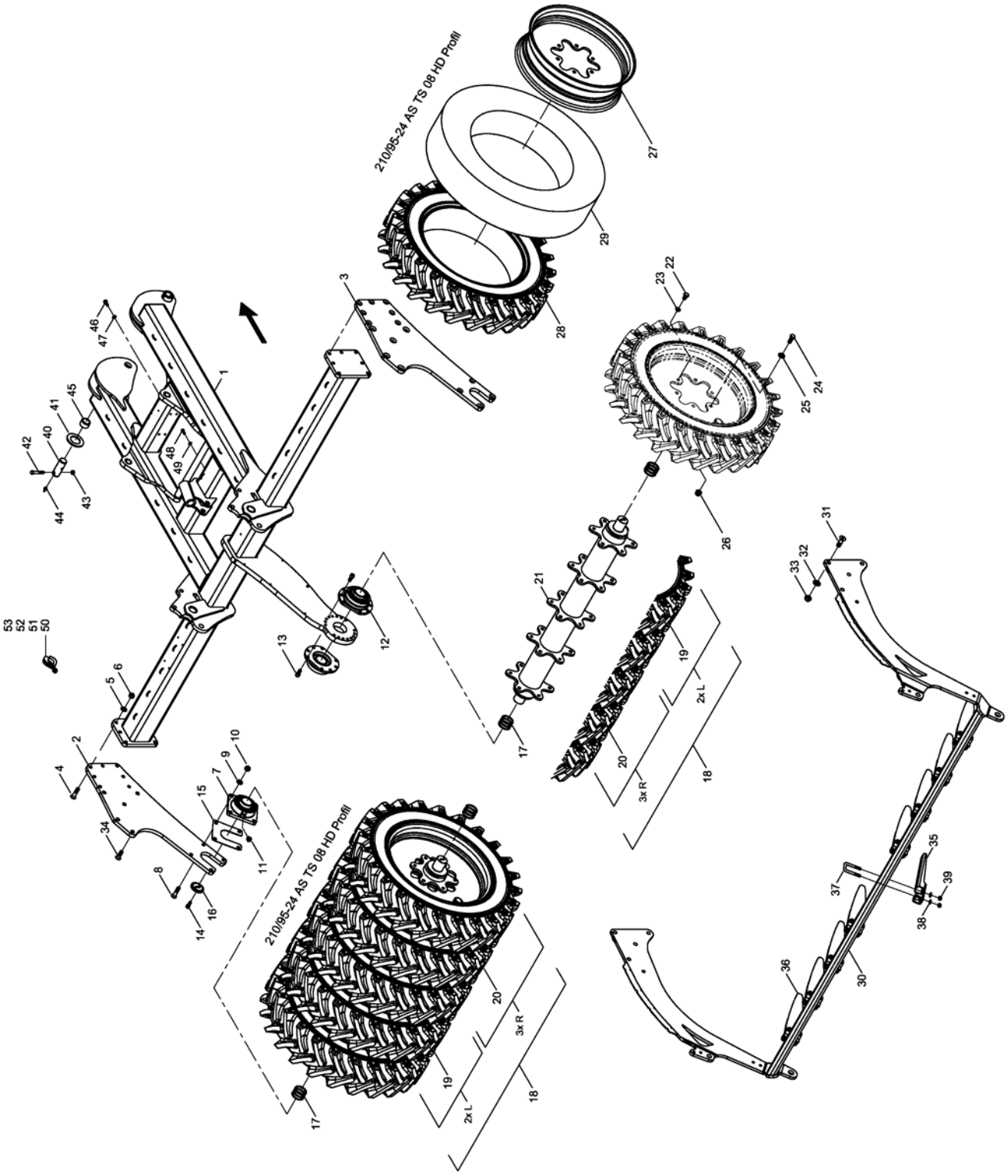

E-Mail: info@horsch.com
Internet: www.horsch.com
Telefon: +49 (0)9431 7143-0
Telefax: +49 (0)9431 41346
HORSCH Maschinen GmbH
Sitzenhof 1, DE-92421 Schwandorf

Pos.	Bestell-Nr.	Kurzbezeichnung	DIN	Bezeichnung	Menge	Bemerkung
1	34651900			Packerrahmen	1	
2	34677401			Lagerflanschplatte links	1	
3	34677402			Lagerflanschplatte rechts	1	
4	00370411	M 16 x 60 - 10.9	7991	Senkkopfschraube	14	
5	00370108	B 17	125	Scheibe	14	
6	00350061	M 16	985	Poly-Stop-Mutter	14	
7	00240165	UCFE 212 - Ø 60		Flanschlager	2	
8	00370411	M 16 x 60 - 10.9	7991	Senkkopfschraube	8	
9	00370108	B 17	125	Scheibe	8	
10	00350061	M 16	985	Poly-Stop-Mutter	8	
11	00370096	H 2 - R 1/8" - 45°		Schmiernippel	2	
12	96080209	UCFE 212 - Ø 60		Flanschlager (Sonderlager)	2	
13	00370141	M 14 x 30	912	Zyl.- Schraube	16	
14	00370297	M 12 x 30 - 12.9	912	Zyl.- Schraube	8	
15	34892805	Ø 60 x 2		Distanzblech	2	
16	23480203	Ø 60		Lagerstummeldeckel gesenkt	4	
17	00230081	Ø 60 x 70 x 2		Paßscheibe	16	
18	34653600			Packerwelle Mitte Luft gefüllt kpl.	2	
19	00330813	210 x 95 x 24 TS08HD Profil		Rad Sternfelge kpl. Luft gefüllt links	5	
20	00330813	210 x 95 x 24 TS08HD Profil		Rad Sternfelge kpl. Luft gefüllt rechts	5	
21	34659400			Packerrohr Mitte	2	
22	00360148	M 16 x 30	933	6 kt.- Schraube	30	
23	00370307	Ø 16.5		Limes-Ring	30	
24	00360179	M 16 x 1.5 x 50 - 10.9	960	6 kt.- Schraube	30	
25	00370108	B 17	125	Scheibe	30	
26	00310018	M 16 x 1.5	6331	Bundmutter	30	
27	00330811			Sternfelge	10	
28	00330812	210 x 95 x 24 TS08HD Profil		Reifen	10	
29	00330814	8.3 x 24 Horsch TR 15		Schlauch	10	
30	34678200			Rechenhalter Mitte	1	
31	00370534	M 20 x 60 - 10.9	7991	Senkkopfschraube	8	
32	00370109	B 21	125	Scheibe	8	
33	00350063	M 20	985	Poly-Stop-Mutter	8	
34	00370586	M 20 x 40 - 10.9	7991	Senkkopfschraube	2	
35	23470702			Rechenstab	1	
36	34679800			Rechenstab	8	
37	23410901	52 x 88 - M 12 x 33		U-Bügel	17	
38	00370106	B 13	125	Scheibe	34	
39	00350059	M 12	985	Poly-Stop-Mutter	34	
40	34252001	Ø 40 x 110		Bolzen	2	
41	34741001	Ø 100 x 41 x 5		Scheibe	4	
42	00360264	M 12 x 1.5 x 75 - 12.9	960	6 kt.- Schraube	2	
43	00350048	M 12 x 1.5	985	Poly-Stop-Mutter	2	
44	00370093	H 1 - M 8 x 1		Schmiernippel	2	
45	00230005	EG 50/40 x 30		Buchse	2	
46	00360120	M 10 x 30	933	6 kt.- Schraube	6	
47	00370105	B 10,5	125	Scheibe	6	
48	00360111	M 8 x 25	933	6 kt.- Schraube	5	
49	00370104	A 8,4	125	Scheibe	5	
50	00170120	Alu 7 mm - blau		Tiefenstopper	12	

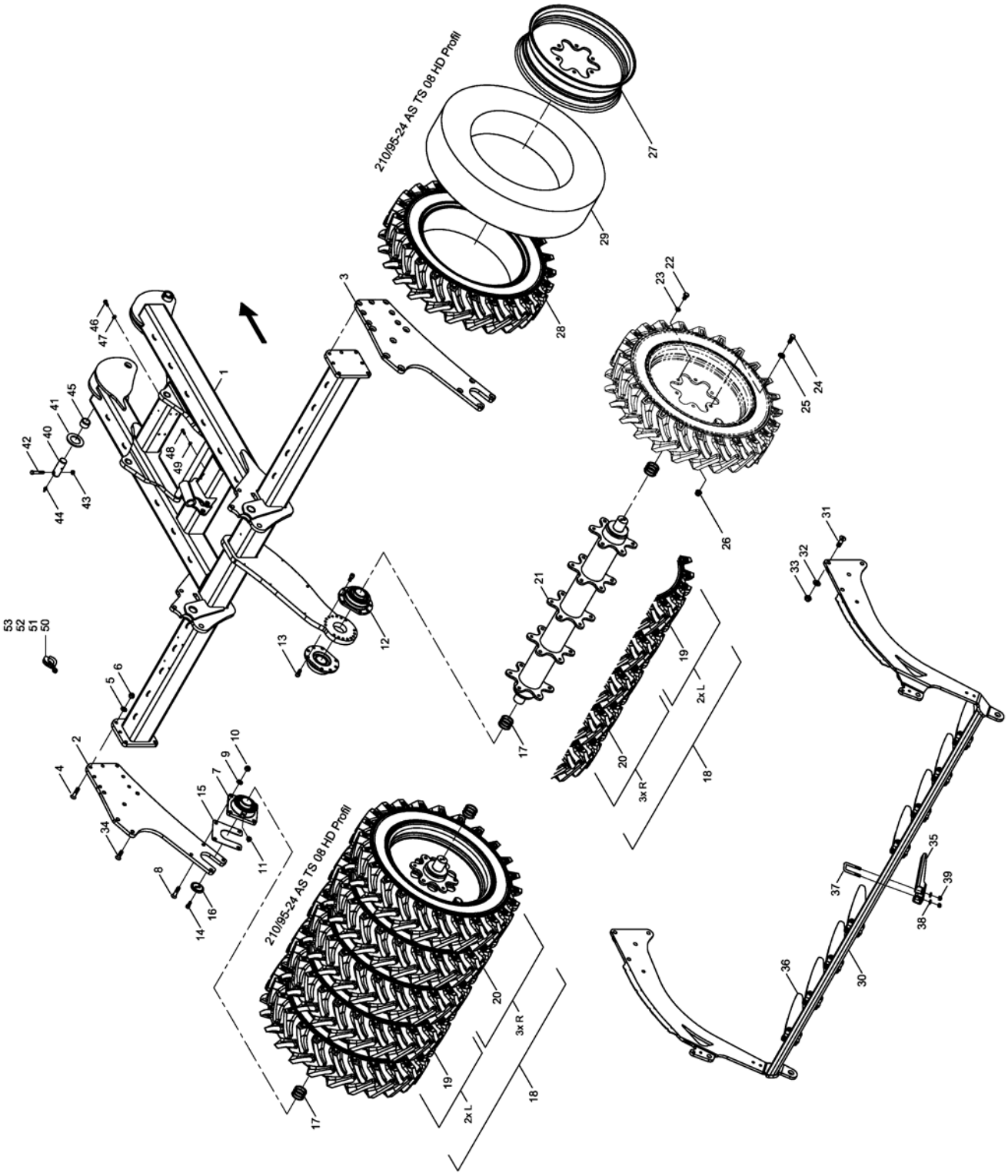

E-Mail: info@horsch.com
Internet: www.horsch.com
Telefon: +49 (0)9431 7143-0
Telefax: +49 (0)9431 41346
HORSCH Maschinen GmbH
Sitzenhof 1, DE-92421 Schwandorf

Pos.	Bestell-Nr.	Kurzbezeichnung	DIN	Bezeichnung	Menge	Bemerkung
51	00170121	Alu 10 mm - rot		Tiefenstopper	8	
52	00170122	Alu 19 mm - gelb		Tiefenstopper	12	
53	00170124	Alu 50 mm - silber		Tiefenstopper	4	

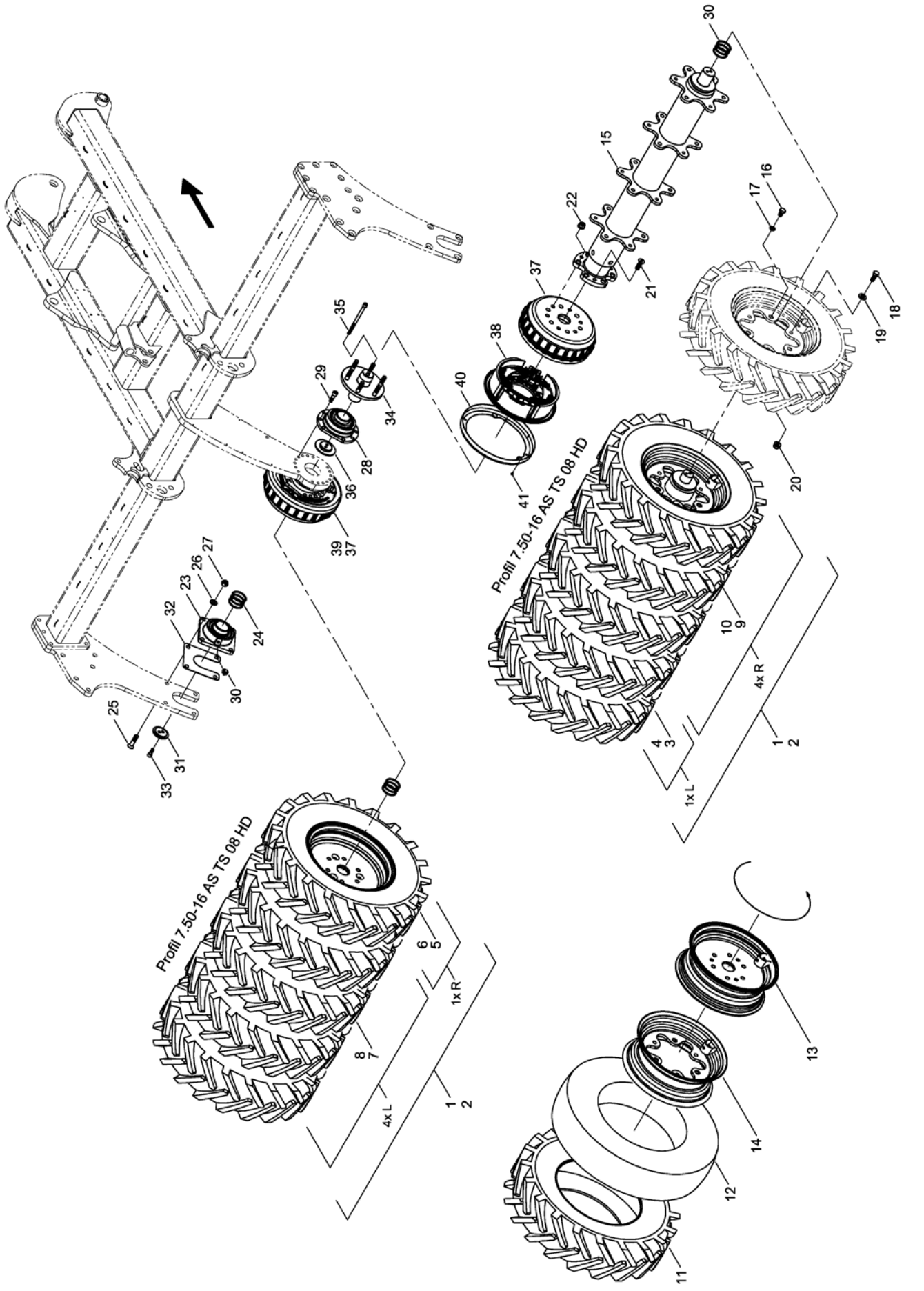

E-Mail: info@horsch.com
Internet: www.horsch.com
Telefon: +49 (0)9431 7143-0
Telefax: +49 (0)9431 41346
HORSCH Maschinen GmbH
Sitzenhof 1, DE-92421 Schwandorf

Pos.	Bestell-Nr.	Kurzbezeichnung	DIN	Bezeichnung	Menge	Bemerkung
1	34750700			Packerwelle Mitte Luft gefüllt kpl.	2	
2	34750800			Packerwelle Mitte PU gefüllt kpl.	2	
3	00330314	7.50 x 16 - TS08 HD Profil		Rad Sonderfelge kpl. Luft gefüllt links	1	
4	00330322	7.50 x 16 - TS08 HD Profil		Rad Sonderfelge kpl. PU gefüllt links	1	
5	00330314	7.50 x 16 - TS08 HD Profil		Rad Sonderfelge kpl. Luft gefüllt rechts	1	
6	00330322	7.50 x 16 - TS08 HD Profil		Rad Sonderfelge kpl. PU gefüllt rechts	1	
7	00330315	7.50 x 16 - TS08 HD Profil		Rad Sternfelge kpl. Luft gefüllt links	4	
8	00330324	7.50 x 16 - TS08 HD Profil		Rad Sternfelge kpl. PU gefüllt links	4	
9	00330315	7.50 x 16 - TS08 HD Profil		Rad Sternfelge kpl. Luft gefüllt rechts	4	
10	00330324	7.50 x 16 - TS08 HD Profil		Rad Sternfelge kpl. PU gefüllt rechts	4	
11	00330302	7.50 x 16 - TS08 HD Profil		Reifen	10	
12	00330235			Schlauch	10	
13	23296200	7.50 - 16 Sonderfelge		Felge	2	
14	00330279	7.50 - 16 II Stern		Felge	4	
15	23296300			Packerrohr	2	
16	00360148	M 16 x 30	933	6 kt.- Schraube	24	
17	00370307	Ø 16.5		Limes-Ring	24	
18	00360179	M 16 x 1.5 x 50 - 10.9	960	6 kt.- Schraube	24	
19	00370567	B 17 - HK 300 HV	125	Scheibe	24	
20	00310018	M 16 x 1.5		Bundmutter	24	
21	00370578	M 16 x 1.5 x 30	7991	Senkkopfschraube	6	
22	00370055	M 16 x 1.5		Kugelbundmutter	12	
23	00240165	UCFE 212		Flanschlager	2	
24	00230081	Ø 60 x 70 x 2		Paßscheibe	8	
25	00370411	M 16 x 60 - 10.9	7991	Senkkopfschraube	8	
26	00370108	B 17	125	Scheibe	8	
27	00350061	M 16	985	Poly-Stop-Mutter	8	
28	96080209	UCFE 212 - Ø 60		Flanschlager (Sonderlager)	2	
29	00370542	M 14 x 45 - 10.9	912	Zyl.- Schraube	16	
30	00370096	H 2 - R 1/8" - 45°		Schmiernippel	2	
31	23480203	Ø 60		Lagerstummeldeckel gesenkt	2	
32	34892805			Distanzblech	2	
33	00370297	M 12 x 30 - 12.9	912	Zyl.- Schraube	4	
34	23289800			Zwischenflansch	2	
35	00370579	M 12 x 200	912	Zyl.- Schraube	4	
36	23287004			Lagerdeckel	2	
37	23287002			Bremstrommel	2	
38	23288000			Servo Bremse links kpl.	1	
39	23288100			Servo Bremse rechts kpl.	1	
40	23288020			Schutzschild Bremse	2	
41	00370014	M 5 x 10	963	Senkschraube m. Schlitz	8	

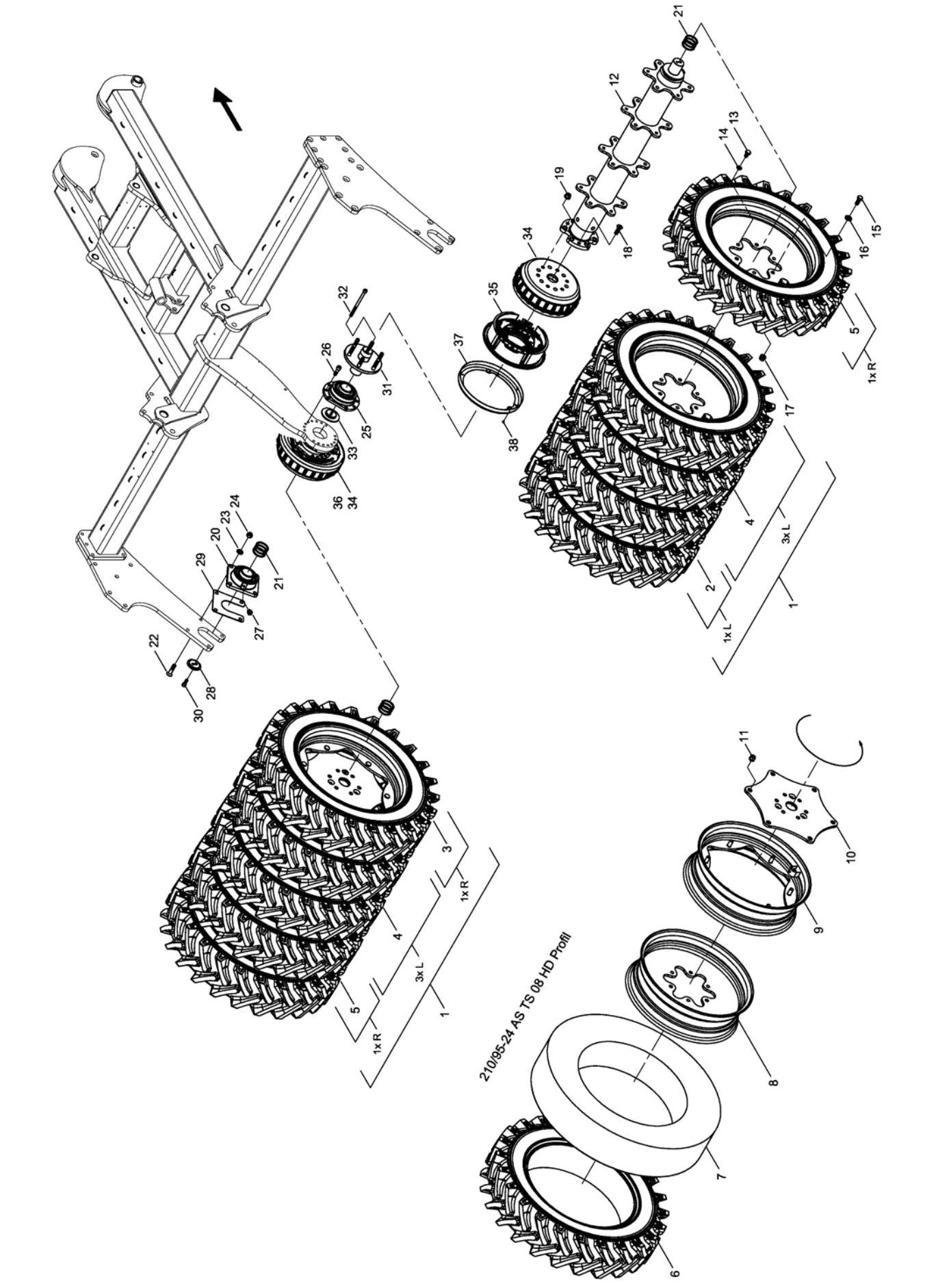

E-Mail: info@horsch.com
Internet: www.horsch.com
Telefon: +49 (0)9431 7143-0
Telefax: +49 (0)9431 41346
HORSCH Maschinen GmbH
Sitzenhof 1, DE-92421 Schwandorf

Pos.	Bestell-Nr.	Kurzbezeichnung	DIN	Bezeichnung	Menge	Bemerkung
1	34652100			Packerwelle Mitte Luft gefüllt kpl.	2	
2	00330823	210 x 95 x 24 TS08HD Profil		Rad Sonderfelge kpl. Luft gefüllt links	1	
3	00330823	210 x 95 x 24 TS08HD Profil		Rad Sonderfelge kpl. Luft gefüllt rechts	1	
4	00330813	210 x 95 x 24 TS08HD Profil		Rad Sternfelge kpl. Luft gefüllt links	6	
5	00330813	210 x 95 x 24 TS08HD Profil		Rad Sternfelge kpl. Luft gefüllt rechts	2	
6	00330812	210 x 95 x 24 TS08HD Profil		Reifen	8	
7	00330814	8.3 x 24 Horsch TR 15		Schlauch	8	
8	00330811			Sternfelge	8	
9	00330815			Sonderfelge	2	
10	00330822			Felgenblatt	2	
11	00310228	M 18 x 1.5		Radmutter	12	
12	34659300			Packerrohr	2	
13	00360148	M 16 x 30	933	6 kt.- Schraube	24	
14	00370307	Ø 16.5		Limes-Ring	24	
15	00360179	M 16 x 1.5 x 50 - 10.9	960	6 kt.- Schraube	30	
16	00370108	B 17	125	Scheibe	30	
17	00310018	M 16 x 1.5		Bundmutter	30	
18	00370578	M 16 x 1.5 x 30	7991	Senkkopfschraube	6	
19	00370055	M 16 x 1.5		Kugelbundmutter	12	
20	00240165	UCFE 212		Flanschlager	2	
21	00230081	Ø 60 x 70 x 2		Paßscheibe	8	
22	00370411	M 16 x 60 - 10.9	7991	Senkkopfschraube	8	
23	00370108	B 17	125	Scheibe	8	
24	00350061	M 16	985	Poly-Stop-Mutter	8	
25	96080209	UCFE 212 - Ø 60		Flanschlager (Sonderlager)	2	
26	00370542	M 14 x 45 - 10.9	912	Zyl.- Schraube	16	
27	00370096	H 2 - R 1/8" - 45°		Schmiernippel	2	
28	23480203	Ø 60		Lagerstummeldeckel gesenkt	2	
29	34892805	Ø 60 x 2		Distanzblech	2	
30	00370297	M 12 x 30 - 12.9	912	Zyl.- Schraube	4	
31	23289800			Zwischenflansch	2	
32	00370579	M 12 x 200	912	Zyl.- Schraube	4	
33	23287004			Lagerdeckel	2	
34	23287002			Bremstrommel	2	
35	23288000			Servo Bremse links kpl.	1	
36	23288100			Servo Bremse rechts kpl.	1	
37	23288020			Schutzschild Servo-Bremse	2	
38	00370014	M 5 x 10	963	Senkschraube m. Schlitz	8	

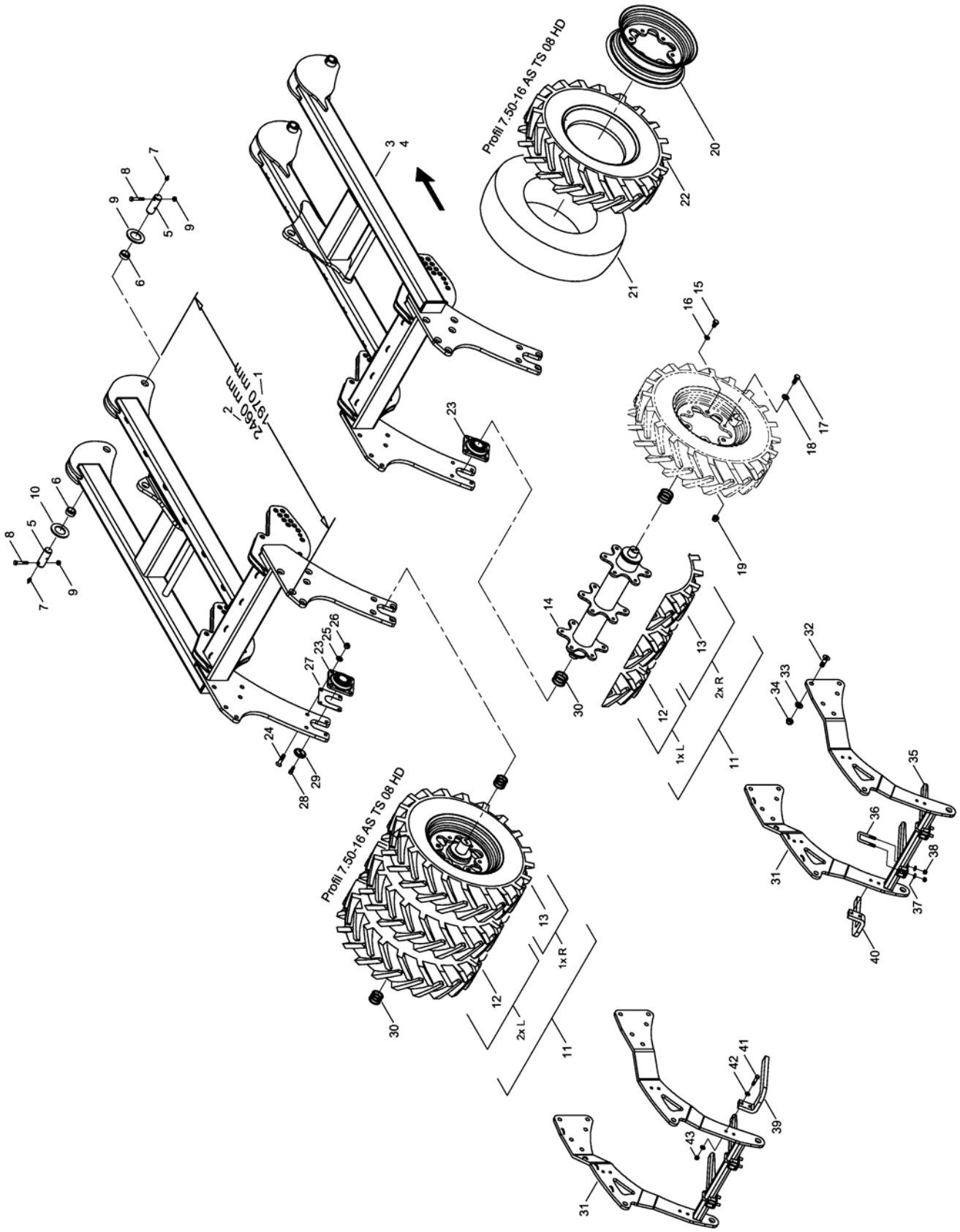

E-Mail: info@horsch.com
Internet: www.horsch.com
Telefon: +49 (0)9431 7143-0
Telefax: +49 (0)9431 41346
HORSCH Maschinen GmbH
Sitzenhof 1, DE-92421 Schwandorf

Pos.	Bestell-Nr.	Kurzbezeichnung	DIN	Bezeichnung	Menge	Bemerkung
1	34750500	L = 1970 mm		Packerrahmen links kurz	1	DiscSystem 1-reihig !
2	34757000	L = 2460 mm		Packerrahmen links lang	1	DiscSystem 2-reihig !
3	34750600	L = 1970 mm		Packerrahmen rechts kurz	1	DiscSystem 1-reihig !
4	34757400	L = 2460 mm		Packerrahmen rechts lang	1	DiscSystem 2-reihig !
5	34252001	Ø 40 x 110		Bolzen	4	
6	00230004	EG 50/40 x 20		Buchse	4	
7	00370093	H 1 - M 8 x 1		Schmiernippel	4	
8	00360264	M 12 x 1.5 x 75 - 12.9	960	6 kt.- Schraube	4	
9	00350048	M 12 x 1.5	985	Poly-Stop-Mutter	4	
10	34741001	Ø 100 x 41 x 5		Scheibe	8	
11	34756600			Packerwelle li./re. Luft gefüllt kpl.	2	
12	00330315	7.50 x 16 - TS08 HD Profil		Rad Sternfelge kpl. Luft gefüllt links	3	
13	00330315	7.50 x 16 - TS08 HD Profil		Rad Sternfelge kpl. Luft gefüllt rechts	3	
14	34726500			Packerrohr li./re.	2	
15	00360148	M 16 x 30	933	6 kt.- Schraube	18	
16	00370307	Ø 16.5		Limes-Ring	18	
17	00360179	M 16 x 1.5 x 50 - 10.9	960	6 kt.- Schraube	18	
18	00370108	B 17	125	Scheibe	18	
19	00310018	M 16 x 1.5	6331	Bundmutter	18	
20	00330279	7.50 - 16 II Stern		Felge	6	
21	00330235			Schlauch	6	
22	00330302	7.50 x 16 - TS08 HD Profil		Reifen	6	
23	00240177	TCF 50		Flanschlager	4	
24	00370411	M 16 x 60 - 10.9	7991	Senkkopfschraube	16	
25	00370108	B 17	125	Scheibe	16	
26	00350061	M 16	985	Poly-Stop-Mutter	16	
27	34892803			Distanzblech	4	
28	00370297	M 12 x 30 - 12.9	912	Zyl.- Schraube	8	
29	29150803	Ø 50		Lagerstummeldeckel gesenkt	4	
30	00230051	Ø 50 x 62 x 2		Paßscheibe	20	
31	34753500			Rechenhalter li./re.	2	
32	00370534	M 20 x 60 - 10.9	7991	Senkkopfschraube	20	
33	00370109	B 21	125	Scheibe	20	
34	00350063	M 20	985	Poly-Stop-Mutter	20	
35	23470702			Rechenstab	4	
36	23410901	52 x 88 - M 12 x 33		U-Bügel	4	
37	00370106	B 13	125	Scheibe	8	
38	00350059	M 12	985	Poly-Stop-Mutter	8	
39	34761101			Rechenstab links	1	
40	34761102			Rechenstab rechts	1	
41	00360034	M 12 x 55	931	6 kt.- Schraube	4	
42	00370106	B 13	125	Scheibe	8	
43	00350059	M 12	985	Poly-Stop-Mutter	4	

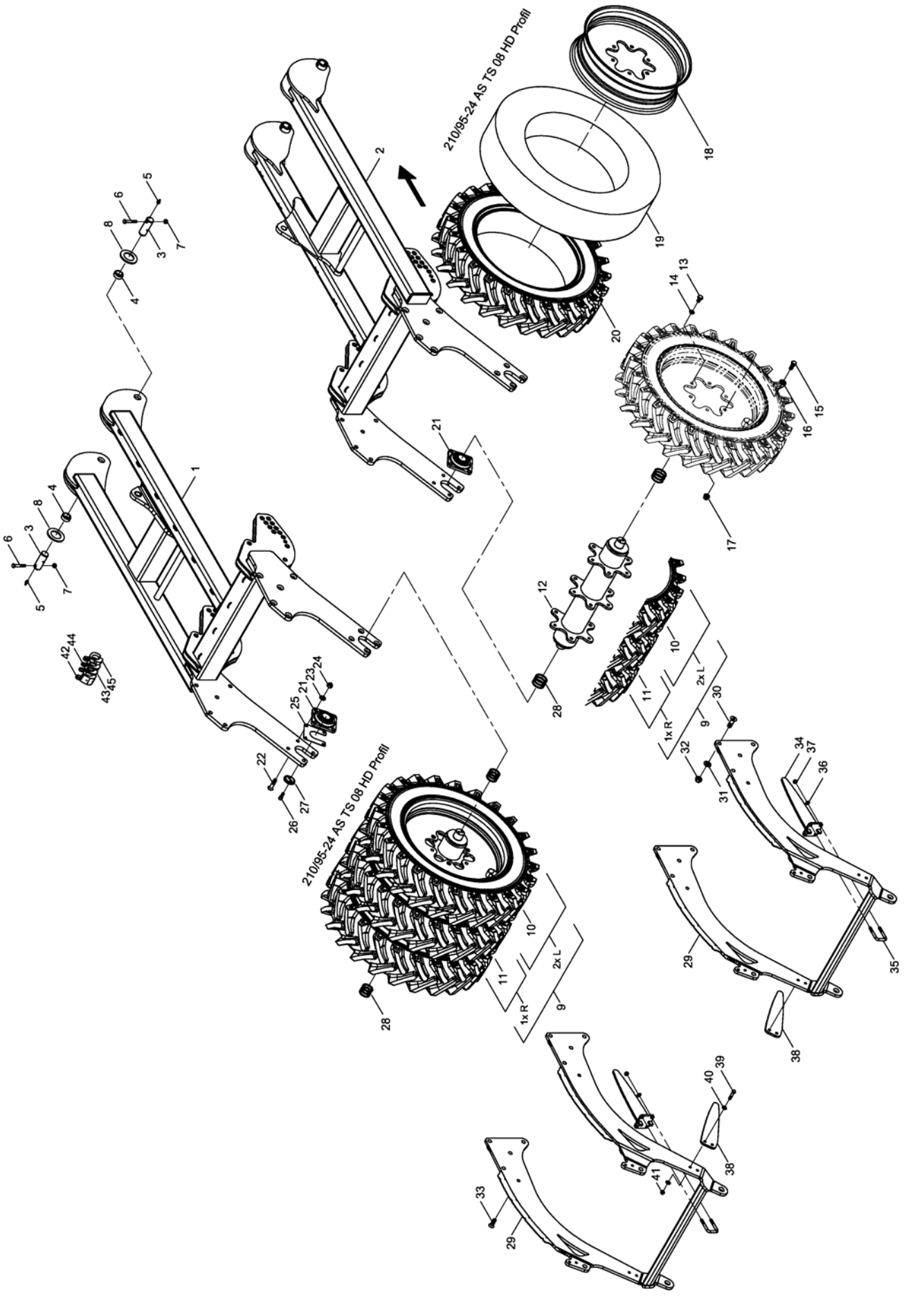

E-Mail: info@horsch.com
Internet: www.horsch.com
Telefon: +49 (0)9431 7143-0
Telefax: +49 (0)9431 41346
HORSCH Maschinen GmbH
Sitzenhof 1, DE-92421 Schwandorf

Pos.	Bestell-Nr.	Kurzbezeichnung	DIN	Bezeichnung	Menge	Bemerkung
1	34652600			Packerrahmen links	1	
2	34653300			Packerrahmen rechts	1	
3	34252001	Ø 40 x 110		Bolzen	4	
4	00230004	EG 50/40 x 20		Buchse	4	
5	00370093	H 1 - M 8 x 1		Schmiernippel	4	
6	00360264	M 12 x 1.5 x 75 - 12.9	960	6 kt.- Schraube	4	
7	00350048	M 12 x 1.5	985	Poly-Stop-Mutter	4	
8	34741001	Ø 100 x 41 x 5		Scheibe	8	
9	34652700			Packerwelle li./re. Luft gefüllt kpl.	2	
10	00330813	210 x 95 x 24 TS08HD Profil		Rad Sternfelge kpl. Luft gefüllt links	4	
11	00330813	210 x 95 x 24 TS08HD Profil		Rad Sternfelge kpl. Luft gefüllt rechts	2	
12	34659600			Packerrohr li./re.	2	
13	00360148	M 16 x 30	933	6 kt.- Schraube	18	
14	00370307	Ø 16.5		Limes-Ring	18	
15	00360179	M 16 x 1.5 x 50 - 10.9	960	6 kt.- Schraube	18	
16	00370108	B 17	125	Scheibe	18	
17	00310018	M 16 x 1.5	6331	Bundmutter	18	
18	00330811			Sternfelge	6	
19	00330814	8.3 x 24 Horsch TR 15		Schlauch	6	
20	00330812	210 x 95 x 24 TS08HD Profil		Reifen	6	
21	00240177	TCF 50		Flanschlager	4	
22	00370411	M 16 x 60 - 10.9	7991	Senkkopfschraube	16	
23	00370108	B 17	125	Scheibe	16	
24	00350061	M 16	985	Poly-Stop-Mutter	16	
25	34892803			Distanzblech	4	
26	00370297	M 12 x 30 - 12.9	912	Zyl.- Schraube	8	
27	29150803	Ø 50		Lagerstummeldeckel gesenkt	4	
28	00230051	Ø 50 x 62 x 2		Paßscheibe	28	
29	34652900			Rechenhalter li./re.	2	
30	00370534	M 20 x 60 - 10.9	7991	Senkkopfschraube	16	
31	00370109	B 21	125	Scheibe	16	
32	00350063	M 20	985	Poly-Stop-Mutter	16	
33	00370586	M 20 x 40 - 10.9	7991	Senkkopfschraube	4	
34	34679800			Rechenstab	4	
35	23410901	52 x 88 - M 12 x 33		U-Bügel	4	
36	00370106	B 13	125	Scheibe	16	
37	00350059	M 12	985	Poly-Stop-Mutter	16	
38	34714701			Abstreifer	2	
39	00360032	M 12 x 45	931	6 kt.- Schraube	4	
40	00370106	B 13	125	Scheibe	8	
41	00350059	M 12	985	Poly-Stop-Mutter	4	
42	00170124	Alu 50 mm - silber		Tiefenstopper	4	
43	00170120	Alu 7 mm - blau		Tiefenstopper	12	
44	00170121	Alu 10 mm - rot		Tiefenstopper	8	
45	00170122	Alu 19 mm - gelb		Tiefenstopper	12	

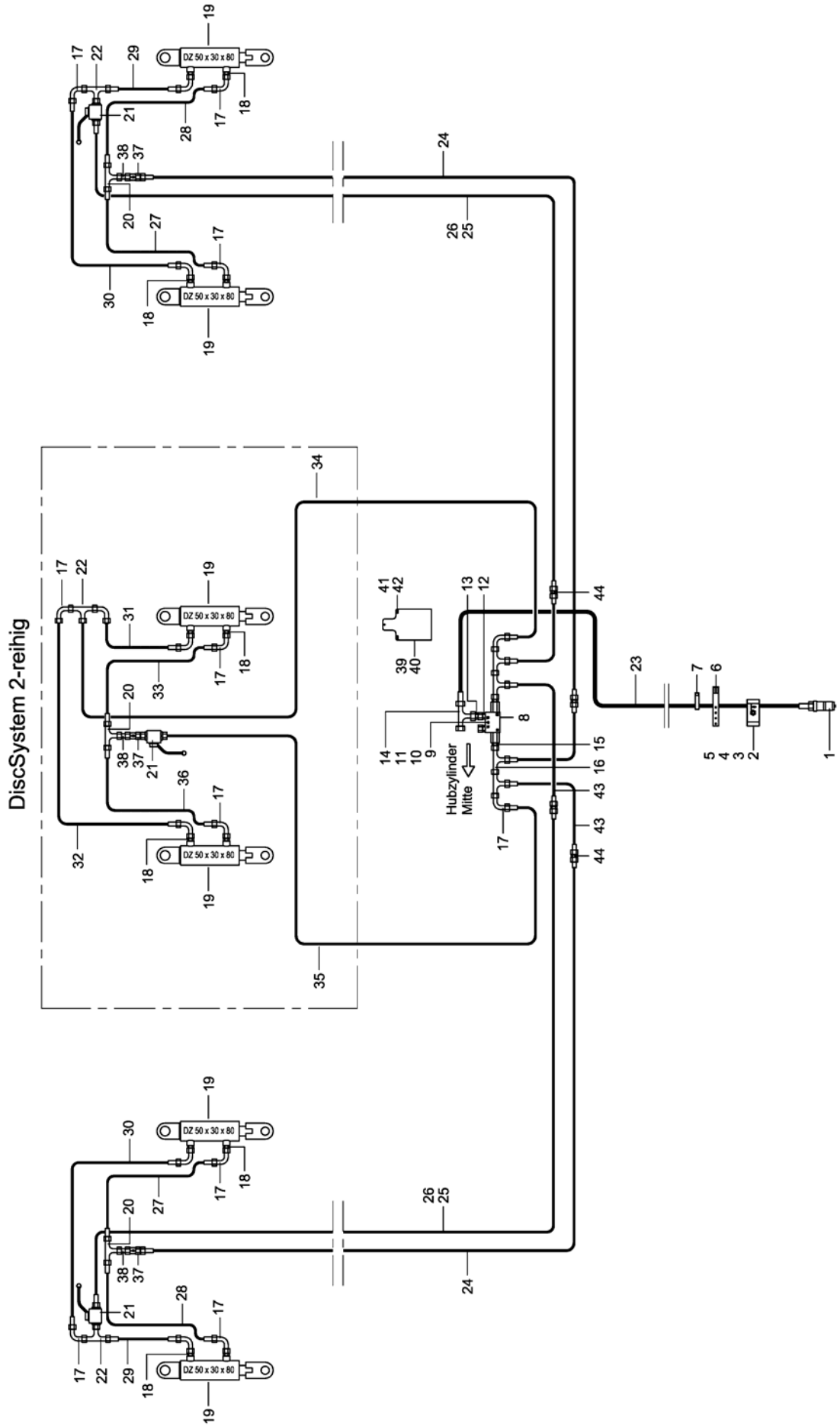

E-Mail: info@horsch.com
Internet: www.horsch.com
Telefon: +49 (0)9431 7143-0
Telefax: +49 (0)9431 41346
HORSCH Maschinen GmbH
Sitzenhof 1, DE-92421 Schwandorf

Pos.	Bestell-Nr.	Kurzbezeichnung	DIN	Bezeichnung	Menge	Bemerkung
1	00110179	M 22 x 1.5 - 15 L		Hyd.- Stecker	1	
2	00110681			Schlauchklemmehälfte Heben	1	
3	00110680			Schlauchklemmehälfte ohne Bez.	1	
4	00370183	M 6 x 20	912	Zyl.- Schraube	1	
5	00350067	M 6	985	Poly-Stop-Mutter	1	
6	00200088	360 x 20 x 2.1		Schnallriemen	2	
7	00190017	T 150 - R 363 x 7.8		Kabelbinder	40	
8	00110223	90° - 3/8"		Sperrventil doppelt	1	
9	00360288	M 6 x 80	931	6 kt.- Schraube	1	
10	00370103	A 6,4	125	Scheibe	2	
11	00350067	M 6	985	Poly-Stop-Mutter	1	
12	00100308	EVGE 12 PL - R 3/8" ED		Gerade Verschr. mit Stutzen	2	
13	00100141	KOR 15 - 12 L		Konusreduzieranschluß	3	
14	00100274	EVL 15 L		Einstellbare L-Verschraubung	1	
15	00100312	GE 12 PL - R 3/8" ED		Gerade Verschraubung	2	
16	00100037	EVL 12 L		Einstellbare L-Verschraubung	2	
17	00100055	EVW 12 L		Einstellbare W-Verschraubung	16	
18	00100090	GE 12 L - M 18 x 1.5		Gerade Verschraubung	8	
19	00130610	DZ 50 x 30 x 80		Hyd.- Zylinder	6	
20	00100189	T 12 L		T-Verschraubung	2	
21	00110010	BK 12 L - M 18 x 1.5		Absperrhahn	3	
22	00100045	EVT 12 L		Einstellbare T-Verschraubung	3	
23	00120800	2SC DN12 A05-A05 5600 lg.		Hyd.- Schlauch	1	
24	00120659	2SC DN8 A05-A05 4000 lg.		Hyd.- Schlauch	2	
25	00120653	2SC DN8 A05-A05 4500 lg.		Hyd.- Schlauch	2	Unterlenker !
26	00120754	2SC DN8 A05-A05 4350 lg.		Hyd.- Schlauch	2	Zugpendel !
27	00120617	2SC DN8 A05-A05 460 lg.		Hyd.- Schlauch	2	
28	00120619	2SC DN8 A05-A05 800 lg.		Hyd.- Schlauch	2	
29	00120616	2SC DN8 A05-A05 360 lg.		Hyd.- Schlauch	2	
30	00120655	2SC DN8 A05-A05 1000 lg.		Hyd.- Schlauch	2	
31	00120636	2SC DN8 A05-A05 850 lg.		Hyd.- Schlauch	1	DiscSystem 2-reihig
32	00120660	2SC DN8 A05-A05 3200 lg.		Hyd.- Schlauch	1	DiscSystem 2-reihig
33	00120647	2SC DN8 A05-A05 1900 lg.		Hyd.- Schlauch	1	DiscSystem 2-reihig
34	00120659	2SC DN8 A05-A05 4000 lg.		Hyd.- Schlauch	1	DiscSystem 2-reihig
35	00120644	2SC DN8 A05-A05 2600 lg.		Hyd.- Schlauch	1	DiscSystem 2-reihig
36	00120663	2SC DN8 A05-A05 1100 lg.		Hyd.- Schlauch	1	
37	00100398	RHD 12 L mit Drossel Ø 1.5		Drosselrückschlagventil	3	
38	00010342	GZ 12 L		Verbindungsstück	4	
39	34761201			Anschlußplatte	1	Unterlenker !
40	34764004			Anschlußplatte	1	Zugpendel !
41	00360109	M 8 x 16	933	6 kt.- Schraube	2	
42	00370104	A 8,4	125	Scheibe	2	
43	00120702	2SC DN8 A05-A05 500 lg.		Hyd.- Schlauch	4	DiscSystem 2-reihig
44	00100067	G 12 L		Gerader Stutzen	4	DiscSystem 2-reihig

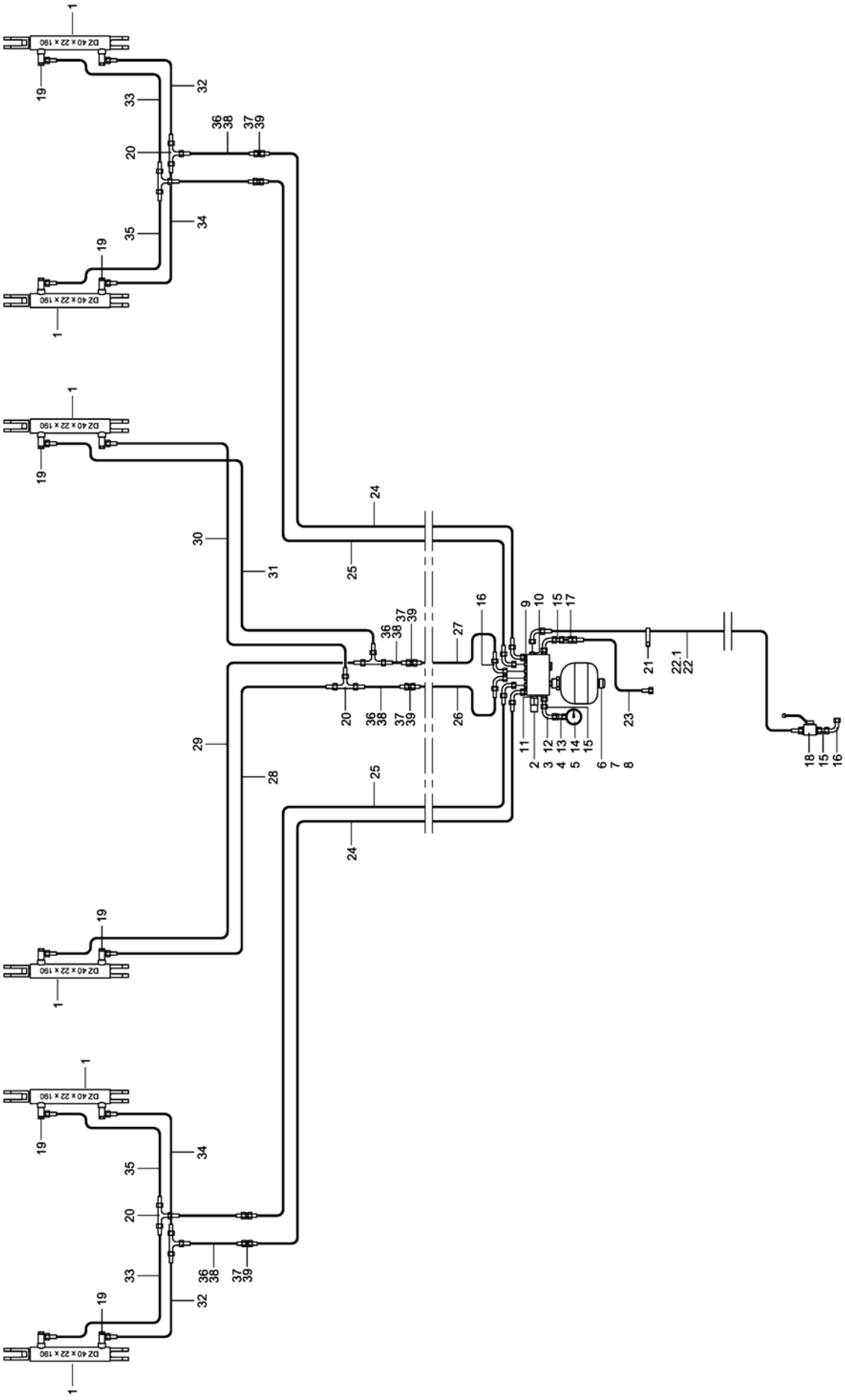

E-Mail: info@horsch.com
Internet: www.horsch.com
Telefon: +49 (0)9431 7143-0
Telefax: +49 (0)9431 41346
HORSCH Maschinen GmbH
Sitzenhof 1, DE-92421 Schwandorf

Pos.	Bestell-Nr.	Kurzbezeichnung	DIN	Bezeichnung	Menge	Bemerkung
1	00130608	DZ 40 x 22 x 190		Hyd.- Zylinder	6	
2	00110314			Ventil-Block Packerdruckr. kpl.	1	
3	00360110	M 8 x 20	933	6 kt.- Schraube	2	
4	00370104	A 8,4	125	Scheibe	2	
5	00170028	A 8	127	Federring	2	
6	00100031	EVGE 18 L - R 1/2"		Gerade Verschr. mit Stutzen	1	
7	00100356	GE 18 PL - R 1/2" - ED		Gerade Verschraubung	1	
8	00110028	0.75 Ltr. - 30 bar		Druckspeicher	1	
9	00100312	GE 12 PL - R 3/8" - ED		Gerade Verschraubung	6	
10	00100313	GE 12 PL - R 1/2" - ED		Gerade Verschraubung	2	
11	00100327	GE 12 PL - R 1/4" - ED		Gerade Verschraubung	1	
12	00100219	W 12 L		W-Verschraubung	1	
13	00100154	MAV-EV 12 L - R 1/4"		Manometeranschluß	1	
14	00110135	Ø 63 - 250 bar		Manometer	1	
15	00100342	GZ 12 L		Verbindungsstück	3	
16	00100055	EVW 12 L		Einstellbare W-Verschraubung	13	
17	00100398	RHD 12 L - Ø 1.5		Rückschlagventil	1	
18	00110010	BK 12 L - M 18 x 1.5		Absperrhahn	1	
19	00100180	SWVE 12 L - M 18 x 1.5		Schwenkverschraubung	12	
20	00100189	T 12 L		T-Verschraubung	6	
21	00190017	T 150 - R 363 x 7.8		Kabelbinder	50	
22	00120717	2SC DN8 A05-A05 2300 lg.		Hyd.- Schlauch	1	Tiger 5 LT Unterlenker !
22.1	00120660	2SC DN8 A05-A05 3200 lg.		Hyd.- Schlauch	1	Tiger 5 LT Zugpendel !
23	00120615	2SC DN8 A05-A05 260 lg.		Hyd.- Schlauch	1	
24	00120661	2SC DN8 A05-A05 4200 lg.		Hyd.- Schlauch	2	
25	00120654	2SC DN8 A05-A05 4350 lg.		Hyd.- Schlauch	2	
26	00120626	2SC DN8 A05-A05 1500 lg.		Hyd.- Schlauch	1	
27	00120627	2SC DN8 A05-A05 1600 lg.		Hyd.- Schlauch	1	
28	00120717	2SC DN8 A05-A05 2300 lg.		Hyd.- Schlauch	1	
29	00120631	2SC DN8 A05-A05 2500 lg.		Hyd.- Schlauch	1	
30	00120632	2SC DN8 A05-A05 3000 lg.		Hyd.- Schlauch	1	
31	00120660	2SC DN8 A05-A05 3200 lg.		Hyd.- Schlauch	1	
32	00120646	2SC DN8 A05-A05 1350 lg.		Hyd.- Schlauch	2	
33	00120627	2SC DN8 A05-A05 1600 lg.		Hyd.- Schlauch	2	
34	00120655	2SC DN8 A05-A05 1000 lg.		Hyd.- Schlauch	2	
35	00120709	2SC DN8 A05-A05 1250 lg.		Hyd.- Schlauch	2	
36	00000000			Hyd.- Schlauch	6	Gr. Reifenpacker !
37	00100067	G 12 L		Gerader Stutzen	6	Gr. Reifenpacker !
38	00120702	2SC DN8 A05-A05 500 lg.		Hyd.- Schlauch	6	DiscSystem 2-reihig !
39	00100067	G 12 L		Gerader Stutzen	6	DiscSystem 2-reihig !

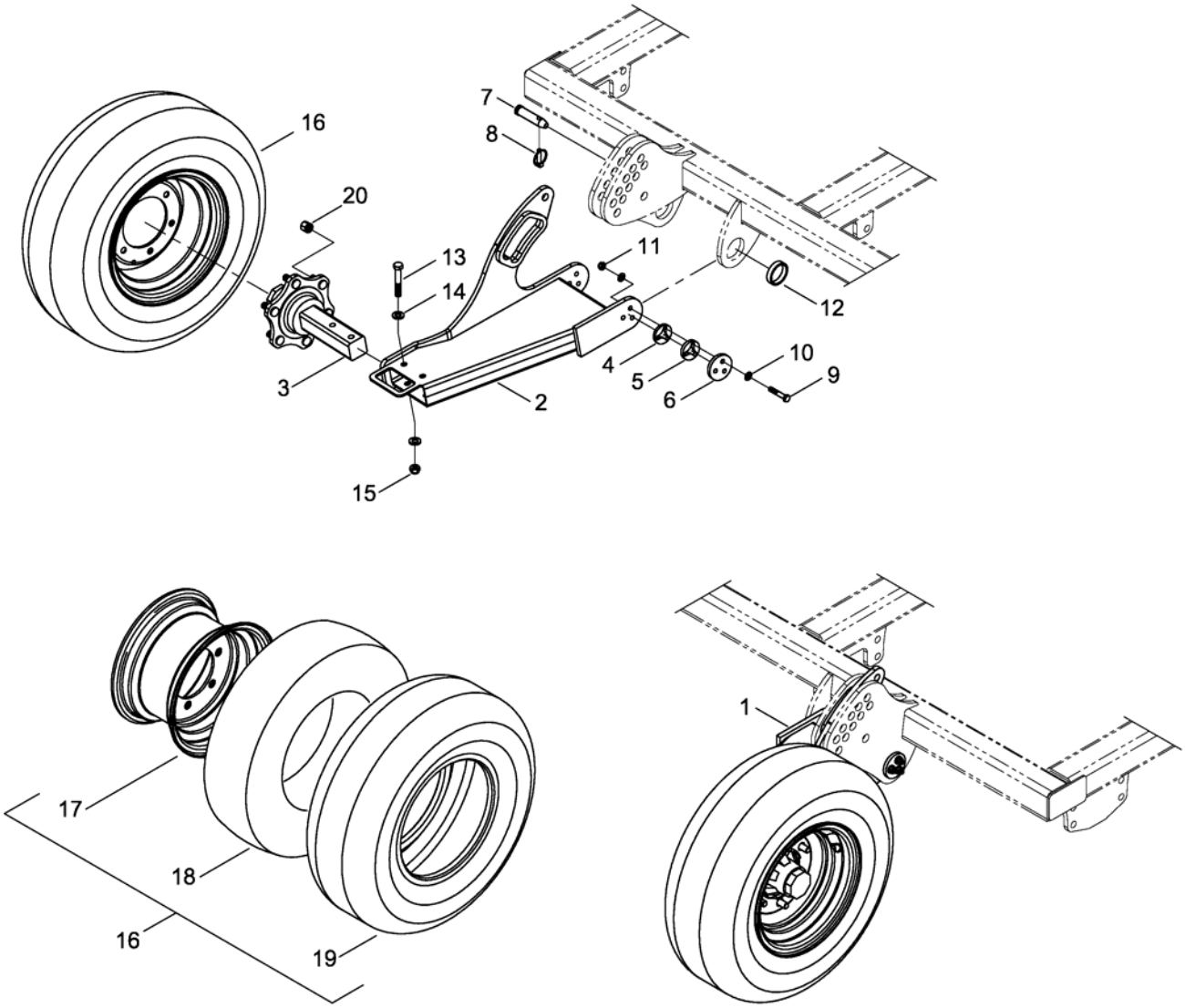

E-Mail: info@horsch.com
Internet: www.horsch.com
Telefon: +49 (0)9431 7143-0
Telefax: +49 (0)9431 41346
HORSCH Maschinen GmbH
Sitzenhof 1, DE-92421 Schwandorf

Pos.	Bestell-Nr.	Kurzbezeichnung	DIN	Bezeichnung	Menge	Bemerkung
1	28121500			Rahmen Stützrad links	1	
2	28121400			Rahmen Stützrad rechts	1	
3	28122401	60 - 290 lg.		Laufachsstummel 6000	2	
4	28122402	Ø 60 x 8		Scheibe	4	
5	28122403	Ø 60 x 10		Scheibe	4	
6	28122404	Ø 80 x 10		Scheibe	4	
7	00170153	KAT II/76		Bolzen Oberlenker	4	
8	00170064	Ø 10 x 35 x 40		Klappsplint	4	
9	00360635	M 12 x 1.5 x 65	960	6 kt.- Schraube	12	
10	00370630	Ø 12 RIPP-LOCK		Sperrkantscheibe	24	
11	00350048	M 12 x 1.5	985	6kt-Mutter, selbstsichernd	12	
12	00230129	EG 70/60 x 15		Buchse	4	
13	00360063	M 16 x 100	931	6 kt.- Schraube	4	
14	00370108	B 17	125	Scheibe	8	
15	00350061	M 16	985	6kt-Mutter, selbstsichernd	4	
16	00330040	10.0/75 - 15.3 14 PR		Reifen mit Felge komplett	2	
17	00330011	9.00 x 15.3		Felge	2	
18	00330014			Schlauch	2	
19	00330140	10.0/75 - 15.3 14 PR		Reifen	2	
20	00310228	M 18 x 1.5		Radmutter	12	

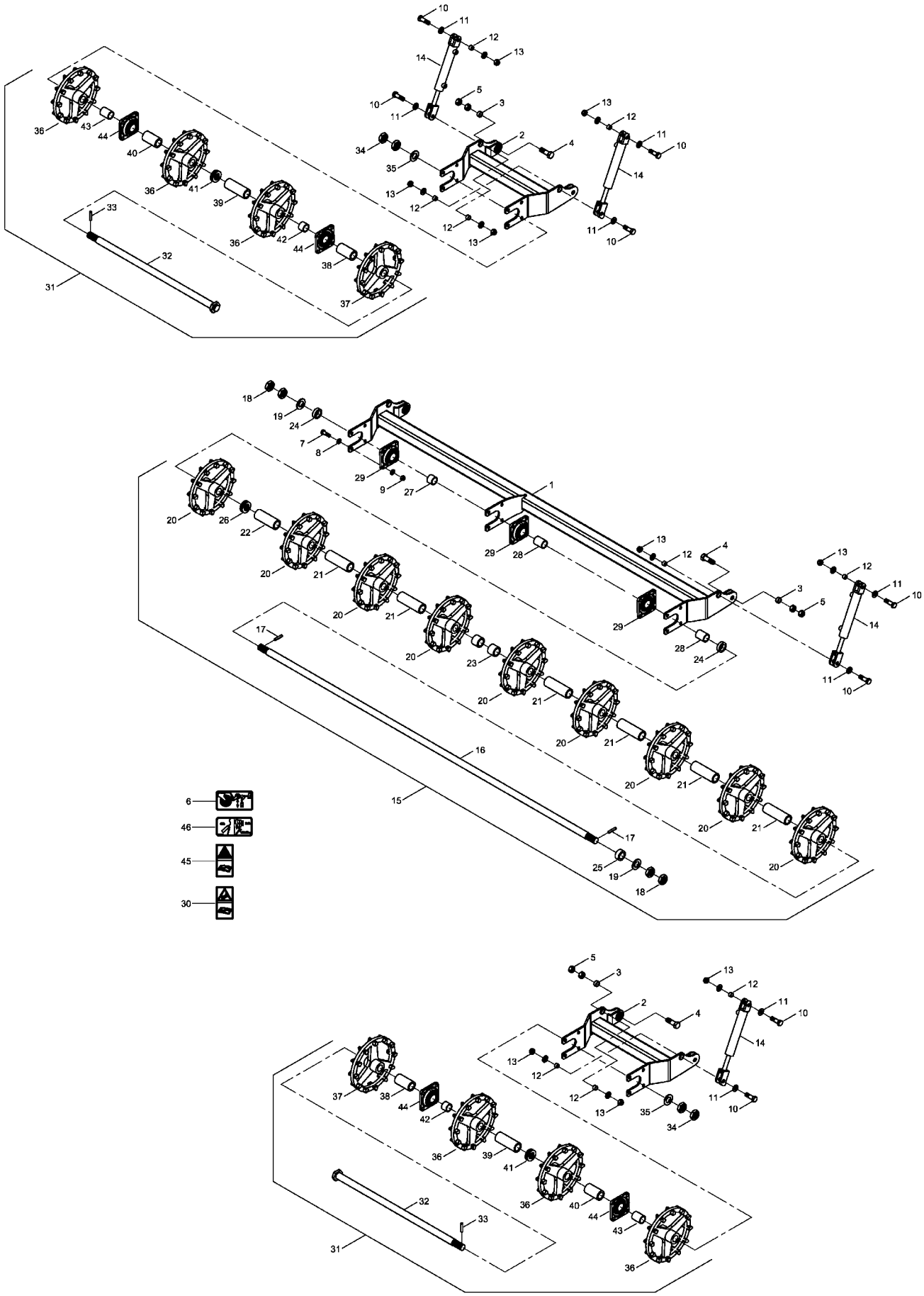

E-Mail: info@horsch.com
Internet: www.horsch.com

Telefon: +49 (0)9431 7143-0
Telefax: +49 (0)9431 41346

HORSCH Maschinen GmbH
Sitzenhof 1, DE-92421 Schwandorf

Pos.	Bestell-Nr.	Kurzbezeichnung	DIN	Bezeichnung	Menge	Bemerkung
1	34763300			Rahmen TopRing Packer Mitte	1	
2	34752200			Rahmen TopRing Packer li./re.	2	
3	00230140	EG 32/24 x 15		Buchse	6	
4	00360636	M 24 x 100	931	6 kt.- Schraube	6	
5	00350015	M 24	934	6 kt.- Mutter	12	
6	00380580			Bedienungshinweis	1	
7	00360057	M 16 x 50	931	6 kt.- Schraube	28	
8	00370108	B 17	125	Scheibe	56	
9	00350061	M 16	985	Poly-Stop-Mutter	28	
10	34181507	M 20 x 65 - 10.9		Sonderschraube	12	
11	00370109	B 21	125	Scheibe	24	
12	00230017	EG 25/20 x 15		Buchse	12	
13	00350063	M 20	985	Poly-Stop-Mutter	12	
14	00130608	DZ 40 x 22 x 190		Hyd.- Zylinder	6	
15	34763800			TopRing Packerwelle Mitte kpl.	1	Satz 1x pro Maschine
16	34763804	2810 lg.		TopRing Packerwelle Mitte	1	
17	00370065	ø 12 x 60	1481	Spannstift	2	
18	00350013	M 36 x 3	439	6 kt.- Mutter	4	
19	00370113	B 37	125	Scheibe	2	
20	34219601	ø 350 x 120		Gußring	9	
21	34332101	ø 60 x 180		Distanzhülse	6	
22	34383201	ø 60 x 158		Distanzhülse	1	
23	34332103	ø 60 x 58		Distanzhülse	2	
24	34763803	ø 60 x 17		Distanzhülse	2	
25	34763807	ø 60 x 26		Distanzhülse	1	
26	00170029	ø 70 x 40.5 x 5		Tellerfeder	4	
27	34763806	ø 50 x 37		Lagerhülse	1	
28	34763805	ø 50 x 65		Lagerhülse	2	
29	00240177	TCF 50 - Sonderlager		Flanschlager	3	
30	00380133			Sicherheitsaufkleber	1	
31	34752300			TopRing Packerwelle li./re. kpl.	2	
32	34752400	1068 lg.		TopRing Packerwelle li./re.	2	
33	00370065	ø 12 x 60	1481	Spannstift	2	
34	00350013	M 36 x 3	439	6 kt.- Mutter	4	
35	00370113	B 37	125	Scheibe	2	
36	34219601	ø 350 x 120		Gußring	6	
37	34752301	ø 350 x 100		Gußring	2	
38	34763902	ø 60 x 112		Distanzhülse	2	
39	34383201	ø 60 x 158		Distanzhülse	2	
40	34742402	ø 60 x 106		Distanzhülse	2	
41	00170029	ø 70 x 40.5 x 5		Tellerfeder	8	
42	34763806	ø 50 x 37		Lagerhülse	2	
43	34763805	ø 50 x 65		Lagerhülse	2	
44	00240177	TCF 50 - Sonderlager		Flanschlager	4	
45	00380252			Sicherheitsaufkleber	1	
46	00380954			Bedienungshinweis	3	

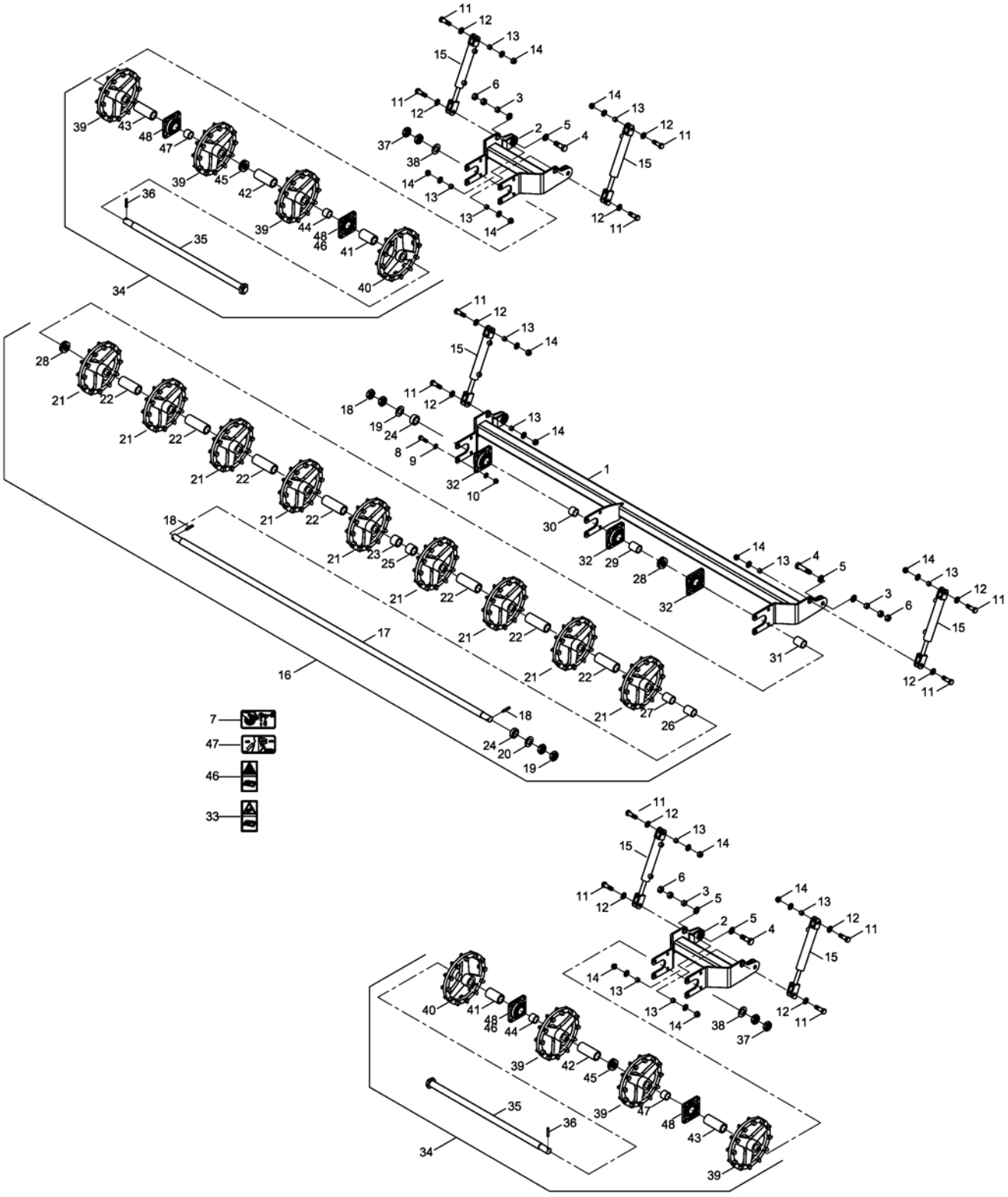

E-Mail: info@horsch.com
Internet: www.horsch.com
Telefon: +49 (0)9431 7143-0
Telefax: +49 (0)9431 41346
HORSCH Maschinen GmbH
Sitzenhof 1, DE-92421 Schwandorf

Pos.	Bestell-Nr.	Kurzbezeichnung	DIN	Bezeichnung	Menge	Bemerkung
1	34678400			Rahmen TopRing Packer Mitte	1	
2	34648000			Rahmen TopRing Packer li./re.	2	
3	00230140	EG 32/24 x 15		Buchse	6	
4	00360475	M 24 x 75	931	6 kt.- Schraube	6	
5	00370110	B 25	125	Scheibe	12	
6	00350065	M 24	985	Poly-Stop-Mutter	6	
7	00380580			Bedienungshinweis	1	
8	00360057	M 16 x 50	931	6 kt.- Schraube	28	
9	00370108	B 17	125	Scheibe	56	
10	00350061	M 16	985	Poly-Stop-Mutter	28	
11	34181507	M 20 x 65 - 10.9		Sonderschraube	12	
12	00370109	B 21	125	Scheibe	12	
13	00230017	EG 25/20 x 15		Buchse	12	
14	00350063	M 20	985	Poly-Stop-Mutter	12	
15	00130608	DZ 40 x 22 x 190		Hyd.- Zylinder	6	
16	34702900			TopRing Packerwelle Mitte kpl.	1	
17	34763804	2810 lg		TopRing Packerwelle Mitte	1	
18	00370065	Ø 12 x 60	1481	Spannstift	2	
19	00350013	M 36 x 3	439	6 kt.- Mutter	4	
20	00370113	B 37	125	Scheibe	2	
21	34219601	Ø 350 x 120		Gußring	9	
22	34702901	Ø 60 x 172,5		Distanzhülse	7	
23	34332103	Ø 60 x 58		Distanzhülse	1	
24	34763803	Ø 60 x 17		Distanzhülse	1	
25	34222702	Ø 60 x 53		Distanzhülse	1	
26	34763807	Ø 60 x 26		Distanzhülse	1	
27	34702903	Ø 60 x 23		Distanzhülse	1	
28	00170029	Ø 70 x 40.5 x 5		Tellerfeder	4	
29	34763806	Ø 50 x 37		Lagerhülse	1	
30	34763805	Ø 50 x 65		Lagerhülse	1	
31	34702902	Ø 50 x 95		Lagerhülse	1	
32	00240177	TCF 50 - Sonderlager		Flanschlager	3	
33	00380133			Sicherheitsaufkleber	1	
34	34752300			TopRing Packerwelle li./re. kpl.	2	
35	34752400			TopRing Packerwelle li./re.	2	
36	00370065	Ø 12 x 60	1481	Spannstift	2	
37	00350013	M 36 x 3	439	6 kt.- Mutter	4	
38	00370113	B 37	125	Scheibe	2	
39	34219601	Ø 350 x 120		Gußring	6	
40	34752301	Ø 350 x 100		Gußring	2	
41	34763902	Ø 60 x 112		Distanzhülse	2	
42	34383201	Ø 60 x 158		Distanzhülse	2	
43	34742402	Ø 60 x 106		Distanzhülse	2	
44	34763803	Ø 60 x 17		Distanzhülse	2	
45	00170029	Ø 70 x 40.5 x 5		Tellerfeder	8	
46	34763806	Ø 50 x 37		Lagerhülse	2	
47	34763805	Ø 50 x 65		Lagerhülse	2	
48	00240177	TCF 50 - Sonderlager		Flanschlager	4	
49	00380252			Sicherheitsaufkleber	1	
50	00380954			Bedienungshinweis	3	

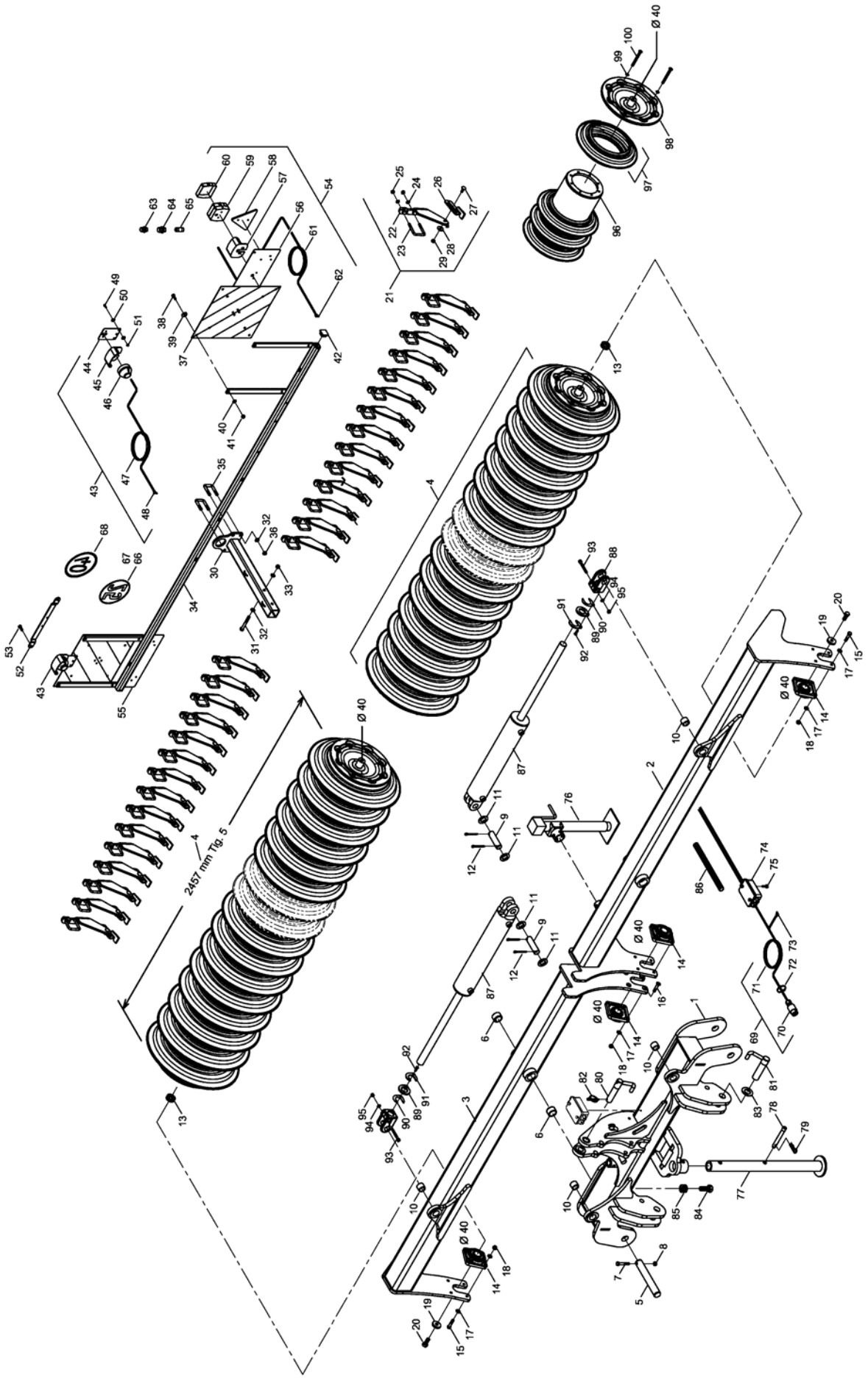

E-Mail: info@horsch.com
Internet: www.horsch.com
Telefon: +49 (0)9431 7143-0
Telefax: +49 (0)9431 41346
HORSCH Maschinen GmbH
Sitzenhof 1, DE-92421 Schwandorf

Pos.	Bestell-Nr.	Kurzbezeichnung	DIN	Bezeichnung	Menge	Bemerkung
1	34657100			Rahmen Mitte	1	
2	34647400			Rahmen links	1	
3	34647500			Rahmen rechts	1	
4	34639300	L = 2457 - Ø 580		SteelDisc Packer kpl.	1	
5	31040702	Ø 40 x 270		Bolzen	2	
6	00230005	EG 50/40 x 30		Buchse	4	
7	00360264	M 12 x 1.5 x 75 - 12.9	960	6 kt.- Schraube	2	
8	00350048	M 12 x 1.5	985	Poly-Stop-Mutter	2	
9	33783305	Ø 32 x 92		Bolzen	4	
10	00230084	EG 40 / 32 x 30		Buchse	4	
11	00370438	Ø 33	126	Scheibe	8	
12	00170106	Ø 8 x 56	94	Splint	8	
13	00230045	Ø 40 x 50 x 1		Paßscheibe	24	
14	00240028	UCFE 308 A0 2X3 SNR		Flanschlager	4	
15	00360034	M 12 x 55	931	6 kt.- Schraube	8	
16	00370550	M 12 x 55	7991	Senkkopfschraube	8	
17	00370106	B 13	125	Scheibe	24	
18	00350059	M 12	985	Poly-Stop-Mutter	16	
19	23312001	Ø 50 x 10		Scheibe	4	
20	00360058	M 16 x 40 - 12.9	933	6 kt.- Schraube	4	
21	34937100			Abstreifer SteelDisc Packer kpl.	30	
22	34465301			Abstreiferstiel	30	
23	34284302	61 x 83 - M 10 x 16		U-Bügel	30	
24	00370105	B 10,5	125	Scheibe	60	
25	00350058	M 10	985	Poly-Stop-Mutter	60	
26	34937200			Abstreifer SteelDisc Packer	30	
27	00370041	M 10 x 30 - 4 kt.	603	Flachrundschraube	30	
28	00370117	R 11	440	Scheibe	30	
29	00350058	M 10	985	Poly-Stop-Mutter	30	
30	34758400			Ausleger	1	
31	00360041	M 12 x 100	931	6 kt.- Schraube	2	
32	00370106	B 13	125	Scheibe	8	
33	00350059	M 12	985	Poly-Stop-Mutter	2	
34	34185000			Beleuchtungsträger	1	
35	00370046	41 x 70 - M 12 x 40		U-Bügel	2	
36	00350059	M 12	985	Poly-Stop-Mutter	4	
37	00345190			Warntafel inkl. Folie beidseitig	2	
38	00360111	M 8 x 25	933	6 kt.- Schraube	4	
39	00370116	R 9	440	Scheibe	8	
40	00370104	A 8,4	125	Scheibe	8	
41	00350057	M 8	985	Poly-Stop-Mutter	8	
42	00200155	40 x 40 x 5		Stopfen	2	
43	00341201			Beleuchtung Pos. Leuchte kpl.	2	
44	00341197			Trägerblech Positionsleuchte	2	
45	00346000			Schutzhaube	2	
46	00340097			Positionsleuchte weiß kpl.	2	
47	00340037	2-pol. - 1,5 mm² x 7.5 m		Kabel	2	Länge angeben !
48	00340950	0,75 - 1,5 mm²		Flachsteckerhülse	4	
49	00360409	M 6 x 18	933	6 kt.- Schraube	4	
50	00370115	R 6,6	125	Scheibe	8	

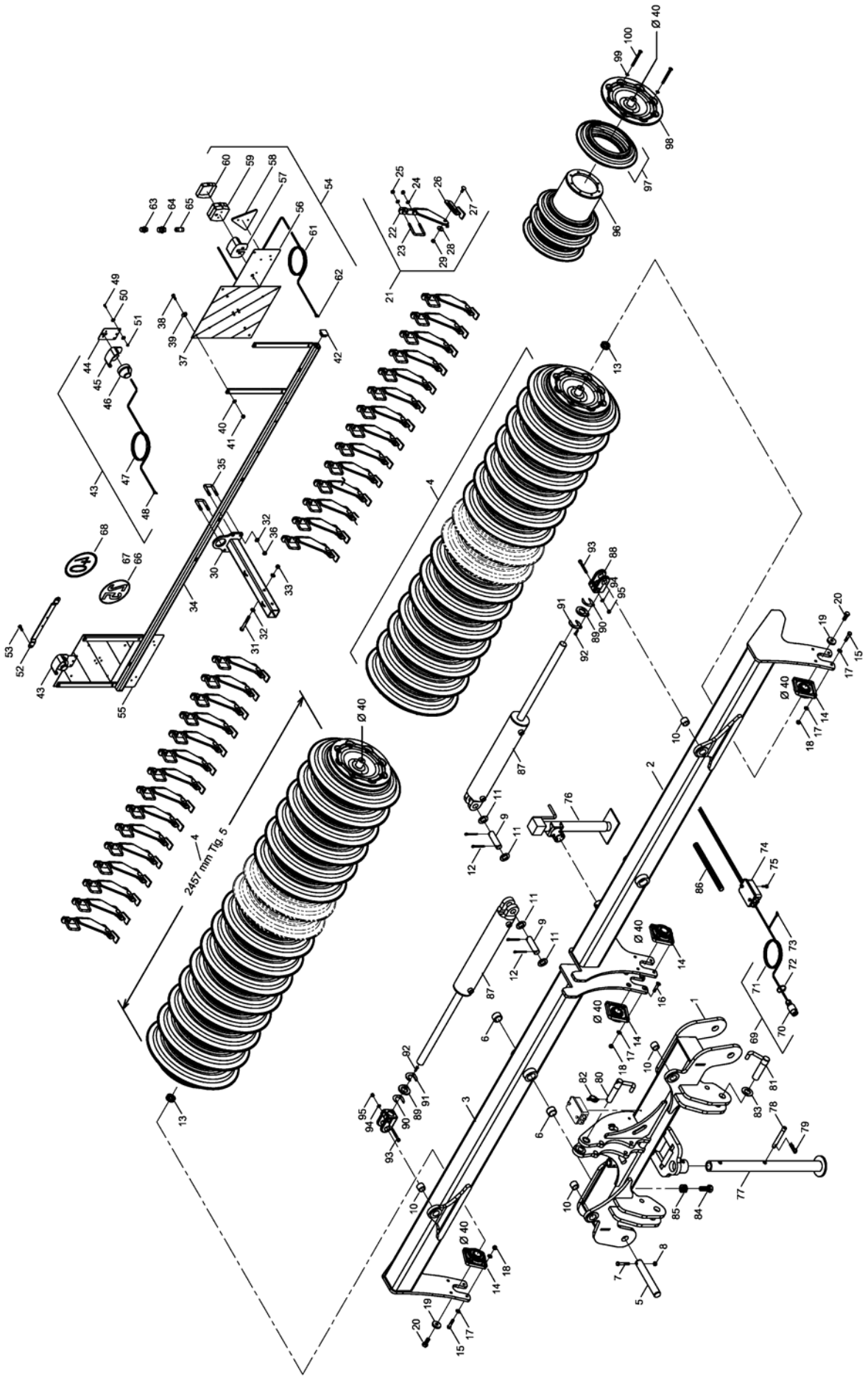

E-Mail: info@horsch.com
Internet: www.horsch.com
Telefon: +49 (0)9431 7143-0
Telefax: +49 (0)9431 41346
HORSCH Maschinen GmbH
Sitzenhof 1, DE-92421 Schwandorf

Pos.	Bestell-Nr.	Kurzbezeichnung	DIN	Bezeichnung	Menge	Bemerkung
51	00350067	M 6	985	Poly-Stop-Mutter	4	
52	28072507			Strebe	2	
53	00360112	M 8 x 30	933	6 kt.- Schraube	4	
54	00341204			Beleuchtung hinten links kpl.	1	
55	00341199			Beleuchtung hinten rechts kpl.	1	
56	00341196			Trägerblech Rückleuchte	2	
57	00346000			Schutzhaube	2	
58	00340316	RD 3		Dreiecksrückstrahler	2	
59	00346002			Rückleuchte	2	
60	00346001			Lichtscheibe - Rückleuchte	2	
61	00340036	4-pol. - 1,5 mm² x 5.1 m		Kabel	2	Länge angeben !
62	00340950	0,75 - 1,5 mm²		Flachsteckerhülse	8	
63	00340022	12 V - 10 W		Birne - Rückleuchte	2	
64	00340021	12 V - 21 W		Birne - Rückleuchte	2	
65	00340098	12 V - 5 W - Sofitte		Birne - Positionsleuchte	2	
66	00380869			Schild 25 km/h	1	
67	00380888	France		Schild 25 km/h - FR	1	France !
68	00380961			Schild 40 km/h	1	
69	00340978	7-pol. - 12 V x 9 m		Stecker mit Kabel kpl.	1	
70	00340995	7-pol. - 12 V		Stecker	1	
71	00340035	7-pol. - 1.5 mm² x 9 m		Kabel	1	Länge angeben !
72	00190013	T 30 - L 200 x 3.6		Kabelbinder	20	
73	00340410	1,5 - 2,5 mm²		Flachsteckerhülse	7	
74	00340977			Verteilerkasten	1	
75	00370023	M 5 x 15	84	Zyl.- Schraube	2	
76	00310012			Stützfuß klappbar	1	
77	34758200			Stützfuß lang	1	
78	00170024	Kat. I x 116 lg.		Oberlenkerbolzen	1	
79	00170053	Gr. 5 - doppelt		Federstecker	1	
80	34283200	Ø 32 x 100		Oberlenkerbolzen	1	
81	34283300	Ø 37 x 110		Unterlenkerbolzen	1	
82	00170171	Ø 9.5 x 45		Klappsplint	3	
83	00370113	B 37	125	Scheibe	4	
84	00360166	M 24 x 60	933	6 kt.- Schraube	2	
85	00370110	B 25	125	Scheibe	12	
86	00180065	NW 24 x 1000 lg.		Kunststoffwendel	1	Länge angeben !
87	00130229	DZ 100 x 40 x 510		Hyd.- Zylinder	2	
88	00130996	Ø 32 x 87 - M 40 x 2		Zylindergabel	2	
89	34217001	8 mm		Distanzblech	2	
90	34217002	1 mm		Distanzblech	6	
91	34217003	5 mm		Distanzblech	4	
92	00370337	M 8 x 30	7991	Senkkopfschraube	2	
93	00370580	M 10 x 85	912	Zyl.- Schraube	4	
94	00370105	B 10,5	125	Scheibe	8	
95	00350058	M 10	985	Poly-Stop-Mutter	4	
96	34639400	L = 2409 - Ø 355.6		SteelDisc Packerrohr	2	
97	34638300	Ø 580 x 154 lg.		SteelDisc Tellerpaar	32	
98	34634800	Ø 40		Lagerstummeldeckel	4	
99	00370307	Ø 16.5		Limes-Ring	32	
100	00360253	M 16 x 140	933	6 kt.- Schraube	32	

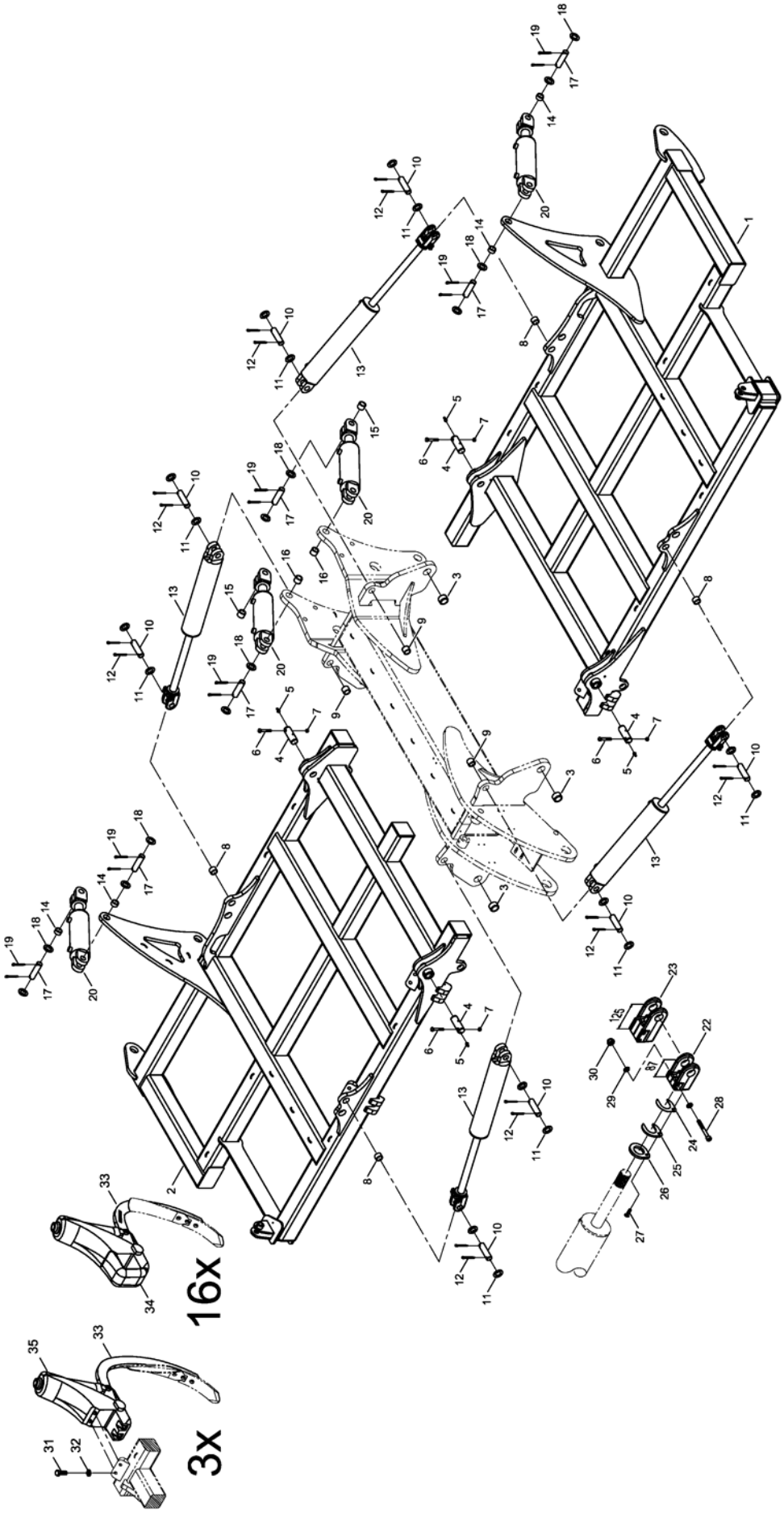

E-Mail: info@horsch.com
Internet: www.horsch.com
Telefon: +49 (0)9431 7143-0
Telefax: +49 (0)9431 41346
HORSCH Maschinen GmbH
Sitzenhof 1, DE-92421 Schwandorf

Pos.	Bestell-Nr.	Kurzbezeichnung	DIN	Bezeichnung	Menge	Bemerkung
1	34710200			Rahmen links	1	
2	34710300			Rahmen rechts	1	
3	00230005	EG 50/40 x 30		Buchse	4	
4	34252001	Ø 40 x 110		Bolzen	4	
5	00370093	H 1 - M 8 x 1		Schmiernippel	4	
6	00360264	M 12 x 1.5 x 75 - 12.9		6 kt.- Schraube	4	
7	00350048	M 12 x 1.5	985	Poly-Stop-Mutter	4	
8	00230083	EG 40/32 x 25		Buchse	4	
9	00230084	EG 40/32 x 30		Buchse	4	
10	33783305	Ø 32 x 92		Bolzen	8	
11	00370438	Ø 33	125	Scheibe	30	
12	00170106	Ø 8 x 56	94	Splint	16	
13	00130229	DZ 100 x 40 x 510		Hyd.- Zylinder	4	Ohne Zylindergabel !
14	00230120	EG 40/32 x 20		Buchse	4	
15	00230083	EG 40/32 x 25		Buchse	2	
16	00230084	EG 40/32 x 30		Buchse	2	
17	33783305	Ø 32 x 92		Bolzen	8	
18	00370438	Ø 33	125	Scheibe	16	
19	00170106	Ø 8 x 56	94	Splint	16	
20	00130379	DZ 100 x 50 x 205		Hyd.- Zylinder	2	Ohne Zylindergabel !
21	00130436	DZ 80 x 40 x 205		Hyd.- Zylinder	2	Ohne Zylindergabel !
22	00130996	Ø 32 - M 40 x 2 x 87 lg.		Zylindergabel	4	Klappzylinder !
23	00130997	Ø 32 - M 40 x 2 x 125 lg.		Zylindergabel	4	Hubzylinder !
24	34217002	1 mm		Distanzblech	4	
25	34217003	5 mm		Distanzblech	4	
26	34217001	8 mm		Distanzblech	4	
27	00370337	M 8 x 30	7991	Senkkopfschraube	4	
28	00370580	M 10 x 85	912	Zyl.- Schraube	8	
29	00370105	B10,5	125	Scheibe	24	
30	00350058	M 10	985	Poly-Stop-Mutter	12	
31	00360163	M 20 x 55	933	6 kt.- Schraube	6	
32	00370109	B 21	125	Scheibe	6	
33	34060836	FG 850		Zinken	19	
34	34063600	mit hydr. Federung		Werkzeugtr. mit Klemmwinkel kpl.	16	
35	34064000	mit hydr. Federung		Werkzeugtr. o. Klemmwinkel kpl.	3	

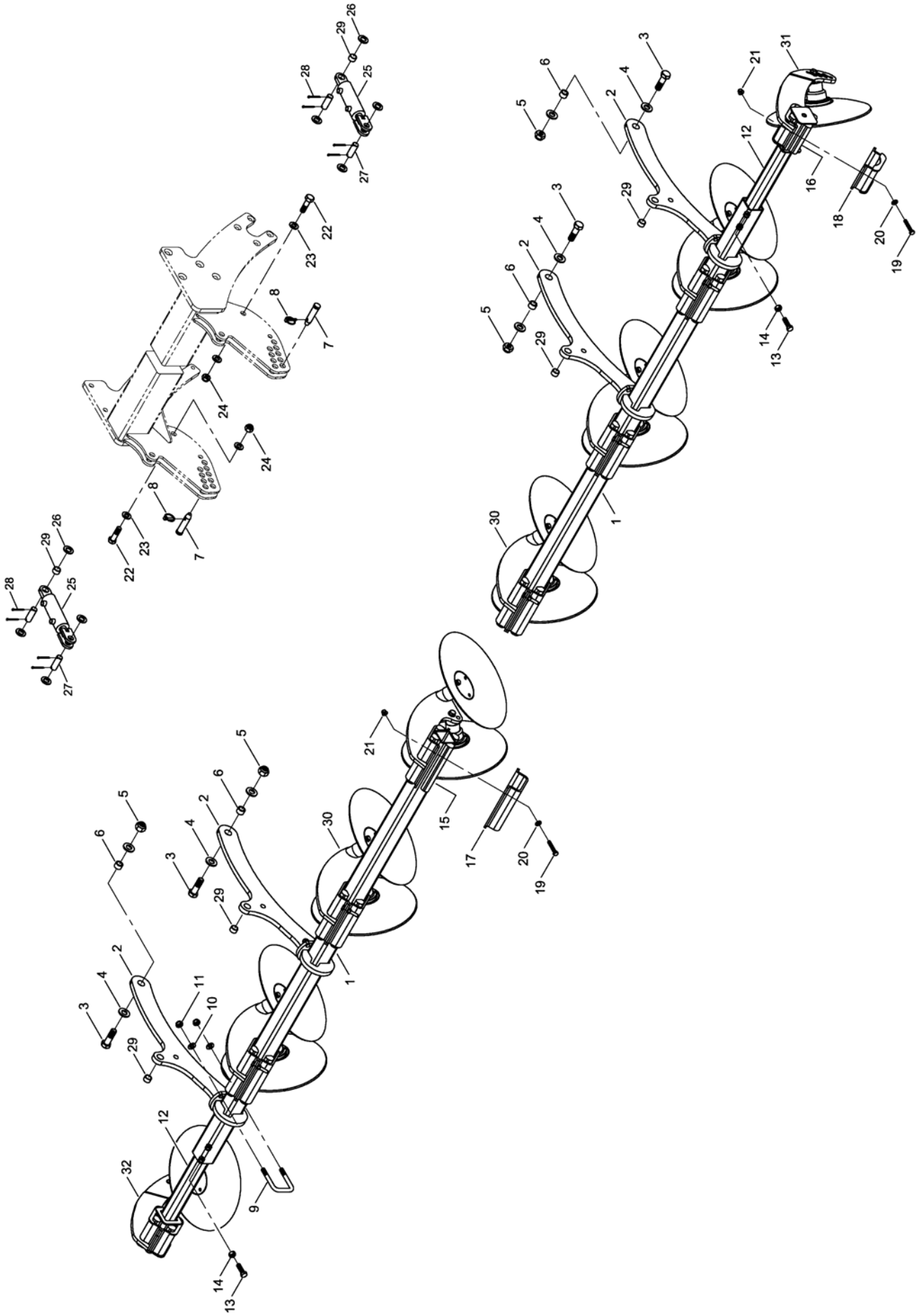

E-Mail: info@horsch.com
Internet: www.horsch.com
Telefon: +49 (0)9431 7143-0
Telefax: +49 (0)9431 41346
HORSCH Maschinen GmbH
Sitzenhof 1, DE-92421 Schwandorf

Pos.	Bestell-Nr.	Kurzbezeichnung	DIN	Bezeichnung	Menge	Bemerkung
1	34763100			Sechrahmen einreihig	2	
2	34768300			Halter Sechrahmen	4	
3	00360268	M 24 x 80	931	6 kt.- Schraube	4	
4	00370110	B 25	125	Scheibe	8	
5	00350065	M 24	985	Poly-Stop-Mutter	4	
6	00230101	EG 32/24 x 20		Buchse	4	
7	00170153	Kat. II - 76 lg.		Oberlenkerbolzen	4	
8	00170063	Ø 8 x 40		Klappsplint	4	
9	23483005	81 x 120 - M 16 x 40		U-Bügel	8	
10	00370108	B 17	125	Scheibe	16	
11	00350061	M 16	985	Poly-Stop-Mutter	16	
12	34763000			Einschubstück	2	
13	00360249	M 16 x 55	933	6 kt.- Schraube	4	
14	00350011	M 16	934	6 kt.- Mutter	4	
15	34761302	Ø 40 x 230		Gummischnur	24	
16	34761303	Ø 40 x 120		Gummischnur	8	
17	34760802	240 x 8		Klemmplatte	6	
18	34769700	140 x 8		Klemmplatte Randscheibe	2	
19	00360497	M 12 x 70 - 10.9	933	6 kt.- Schraube	32	
20	00370106	B 13	125	Scheibe	32	
21	00350084	M 12 - 10		Bundmutter	32	
22	00360071	M 20 x 70	931	6 kt.- Schraube	4	
23	00370109	B 21	125	Scheibe	8	
24	00350063	M 20	985	Poly-Stop-Mutter	4	
25	00130610	DZ 50 x 30 x 80		Hyd.- Zylinder	4	
26	00370110	B 25	125	Scheibe	20	
27	34330501	Ø 25 x 70		Bolzen	8	
28	00170102	Ø 5 x 50	94	Splint	16	
29	00230091	EG 30/25 x 18		Buchse	4	
30	34762400			Secheinheit doppelt kpl.	6	
31	34762500			Secheinheit I li. kpl.	1	
32	34762600			Secheinheit I re. kpl.	1	

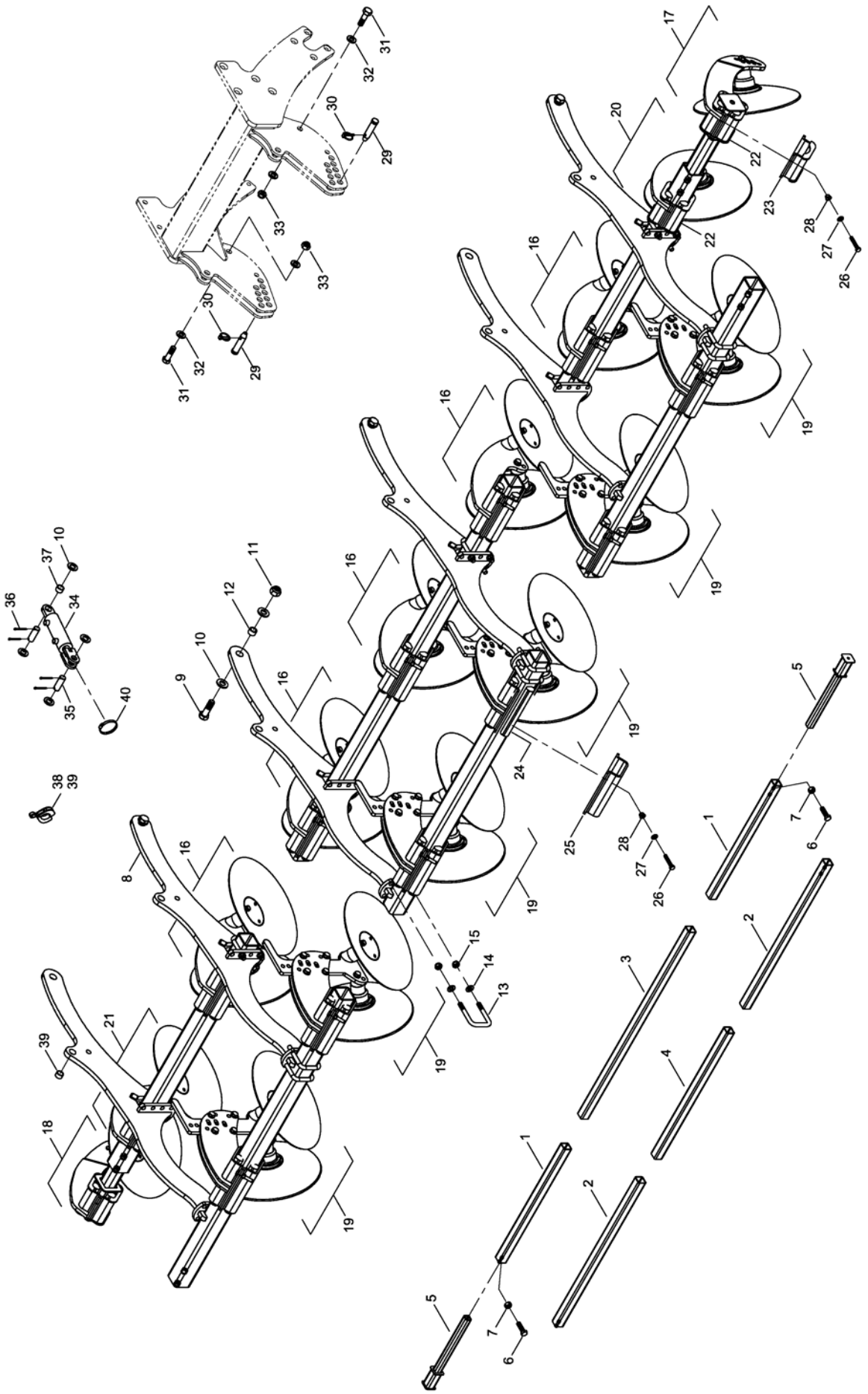

E-Mail: info@horsch.com
Internet: www.horsch.com
Telefon: +49 (0)9431 7143-0
Telefax: +49 (0)9431 41346
HORSCH Maschinen GmbH
Sitzenhof 1, DE-92421 Schwandorf

Pos.	Bestell-Nr.	Kurzbezeichnung	DIN	Bezeichnung	Menge	Bemerkung
1	34716400	hinten links + rechts		Sechrahmen zweireihig	2	
2	34716300	vorne links + rechts		Sechrahmen zweireihig	2	
3	34751401	hinten mitte		Sechrahmen zweireihig	1	
4	34751402	vorne mitte		Sechrahmen zweireihig	1	
5	34763000			Einschubstück	2	
6	00360249	M 16 x 55	933	6 kt.- Schraube	4	
7	00350011	M 16	934	6 kt.- Mutter	4	
8	34768700			Halter Sechrahmen	6	
9	00360268	M 24 x 80	931	6 kt.- Schraube	6	
10	00370110	B 25	125	Scheibe	42	
11	00350065	M 24	985	6kt.-Mutter, selbstsichernd	6	
12	00230101	EG 32/24 x 20		Buchse	6	
13	23483005	81 x 120 - M 16 x 40		U-Bügel	24	
14	00370108	B 17	125	Scheibe	48	
15	00350061	M 16	985	6kt.-Mutter, selbstsichernd	48	
16	34762400			Secheinheit doppelt komplett	5	Satz - siehe Zeichnung
17	34762500			Secheinheit links komplett	1	Satz - siehe Zeichnung
18	34762600			Secheinheit rechts komplett	1	Satz - siehe Zeichnung
19	34768500			Secheinheit doppelt verstellb. kpl.	6	Satz - siehe Zeichnung
20	34768800			Secheinheit einfach verstellb. li. kpl.	1	Satz - siehe Zeichnung
21	34769000			Secheinheit einfach verstellb. re. kpl.	1	Satz - siehe Zeichnung
22	34761303	Ø 40 x 120		Gummischnur	16	
23	34769700	140 x 8		Klemmplatte Randscheibe II	4	
24	34761302	Ø 40 x 230		Gummischnur	44	
25	34760802	240 x 8		Klemmplatte	11	
26	00360497	M 12 x 70 - 10.9	933	6 kt.- Schraube	60	
27	00370106	B 13	125	Scheibe	60	
28	00350084	M 12 - 10		Bundmutter	60	
29	00170153	Kat. II - 76 lg.		Oberlenkerbolzen	6	
30	00170063	Ø 8 x 40		Klappsplint	6	
31	00360071	M 20 x 70	931	6 kt.- Schraube	6	
32	00370109	B 21	125	Scheibe	12	
33	00350063	M 20	985	6kt.-Mutter, selbstsichernd	6	
34	00130610	DZ 50 x 30 x 80		Hyd.- Zylinder	4	siehe Zylinder !
35	34330501	Ø 25 x 70		Bolzen	12	
36	00170102	Ø 5 x 50	94	Splint	24	
37	00230091	EG 30/25 x 18		Buchse	8	
38	00170121	Alu 10 mm - rot		Tiefenstopper	4	
39	00170123	Alu 19 mm - schwarz		Tiefenstopper	4	
40	00190046	Ø 70 - 90		Schlauchbinder	4	

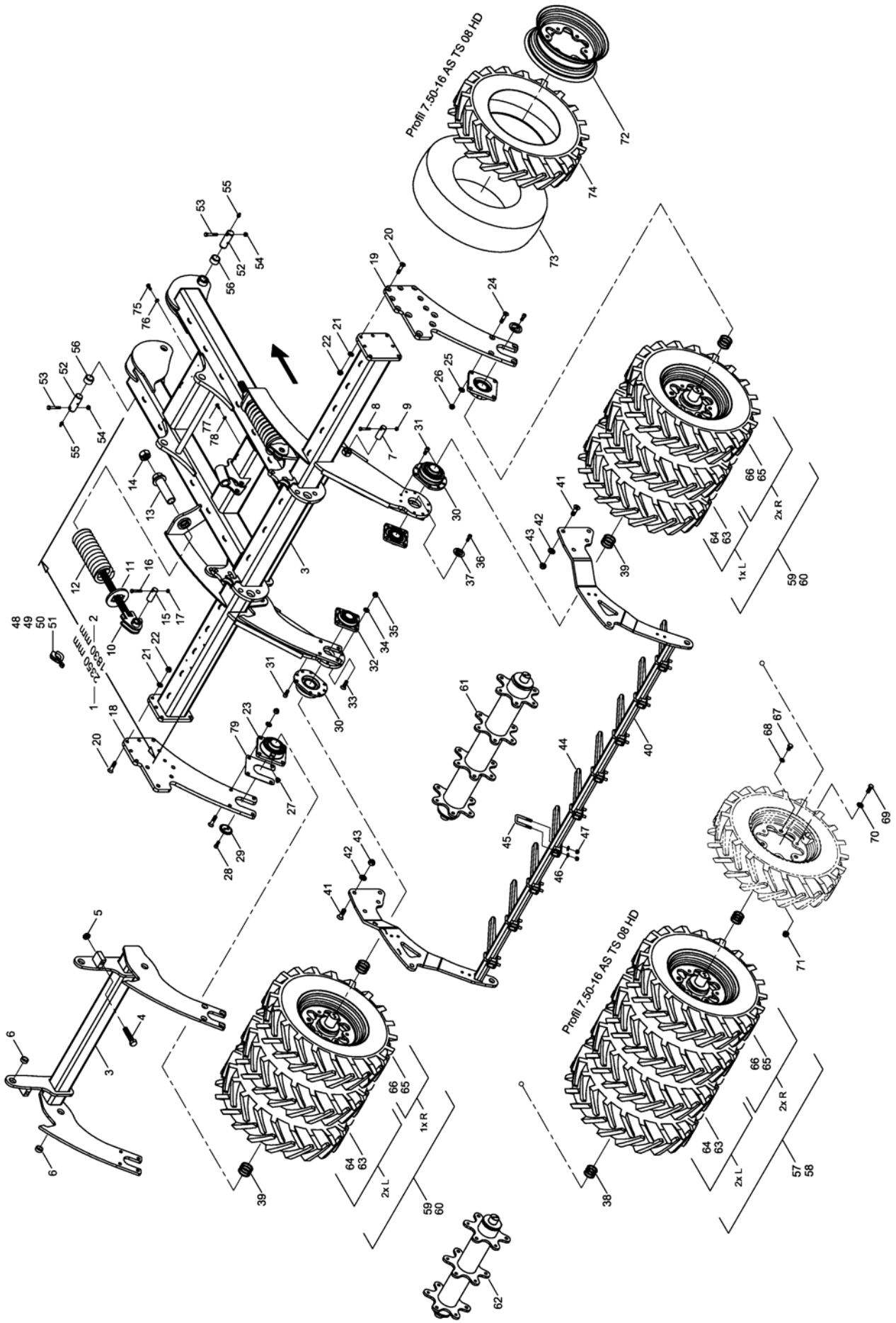

E-Mail: info@horsch.com
Internet: www.horsch.com
Telefon: +49 (0)9431 7143-0
Telefax: +49 (0)9431 41346
HORSCH Maschinen GmbH
Sitzenhof 1, DE-92421 Schwandorf

Pos.	Bestell-Nr.	Kurzbezeichnung	DIN	Bezeichnung	Menge	Bemerkung
1	34760400	l = 1830 mm		Packerrahmen kurze vorm	1	DiscSystem 1-reihig !
2	34769300	l = 2350 mm		Packerrahmen lange vorm	1	DiscSystem 2-reihig !
3	34768100			Packerrahmen beweglich	1	
4	00360270	M 24 x 110	933	6 kt.- Schraube	2	
5	00350080	M 24	439	6 kt.- Mutter	2	
6	00230230	EG 40/32 x 15		Buchse	4	
7	34763202	Ø 32 x 85		Bolzen	2	
8	00360480	M 10 x 65	931	6 kt.- Schraube	2	
9	00350058	M 10	985	Poly-Stop-Mutter	2	
10	34767900			Schubstange	2	
11	34763201			Fixierblech	2	
12	34063509	Ø 18.5 x 101.5 x 458		Druckfeder	2	
13	34768000			Führung	2	
14	00350002	M 36 x 3	934	6 kt.- Mutter	2	
15	34763202	Ø 32 x 85		Bolzen	2	
16	00360024	M 10 x 60	931	6 kt.- Schraube	2	
17	00350058	M 10	985	Poly-Stop-Mutter	2	
18	34750901			Lagerflanschplatte links	1	
19	34750902			Lagerflanschplatte rechts	1	
20	00370411	M 16 x 60 - 10.9	7991	Senkkopfschraube	14	
21	00370108	B 17	125	Scheibe	14	
22	00350061	M 16	985	Poly-Stop-Mutter	14	
23	00240231	UCFE 212 - Ø 60		Flanschlager	2	
24	00370411	M 16 x 60 - 10.9	7991	Senkkopfschraube	8	
25	00370108	B 17	125	Scheibe	8	
26	00350061	M 16	985	Poly-Stop-Mutter	8	
27	00370096	H 2 - R 1/8" - 45°		Schmiernippel	2	
28	00370297	M 12 x 30 - 12.9	912	Zyl.- Schraube	8	
29	23480203	Ø 60		Lagerstummeldeckel gesenkt	4	
30	96080209	UCFE 212 - Ø 60		Sonderlager	2	
31	00370141	M 14 x 30	912	Zyl.- Schraube	16	
32	00240177	TCF 50		Flanschlager	2	
33	00370262	M 16 x 50	7991	Senkkopfschraube	8	
34	00370108	B 17	125	Scheibe	8	
35	00350061	M 16	985	Poly-Stop-Mutter	8	
36	00370297	M 12 x 30 - 12.9	912	Zyl.- Schraube	4	
37	29150803	Ø 50		Lagerstummeldeckel gesenkt	2	
38	00230051	Ø 50 x 62 x 2		Paßscheibe	12	
39	00230081	Ø 60 x 70 x 2		Paßscheibe	16	
40	34763400			Rechenhalter Mitte	1	
41	00370534	M 20 x 60 - 10.9	7991	Senkkopfschraube	10	
42	00370109	B 21	125	Scheibe	10	
43	00350063	M 20	985	Poly-Stop-Mutter	10	
44	23470702			Rechenstab	9	
45	23410901	52 x 88 - M 12 x 33		U-Bügel	9	
46	00370106	B 13	125	Scheibe	18	
47	00350059	M 12	985	Poly-Stop-Mutter	18	
48	00170120	Alu 7 mm - blau		Tiefenstopper	6	
49	00170121	Alu 10 mm - rot		Tiefenstopper	4	
50	00170122	Alu 19 mm - gelb		Tiefenstopper	6	

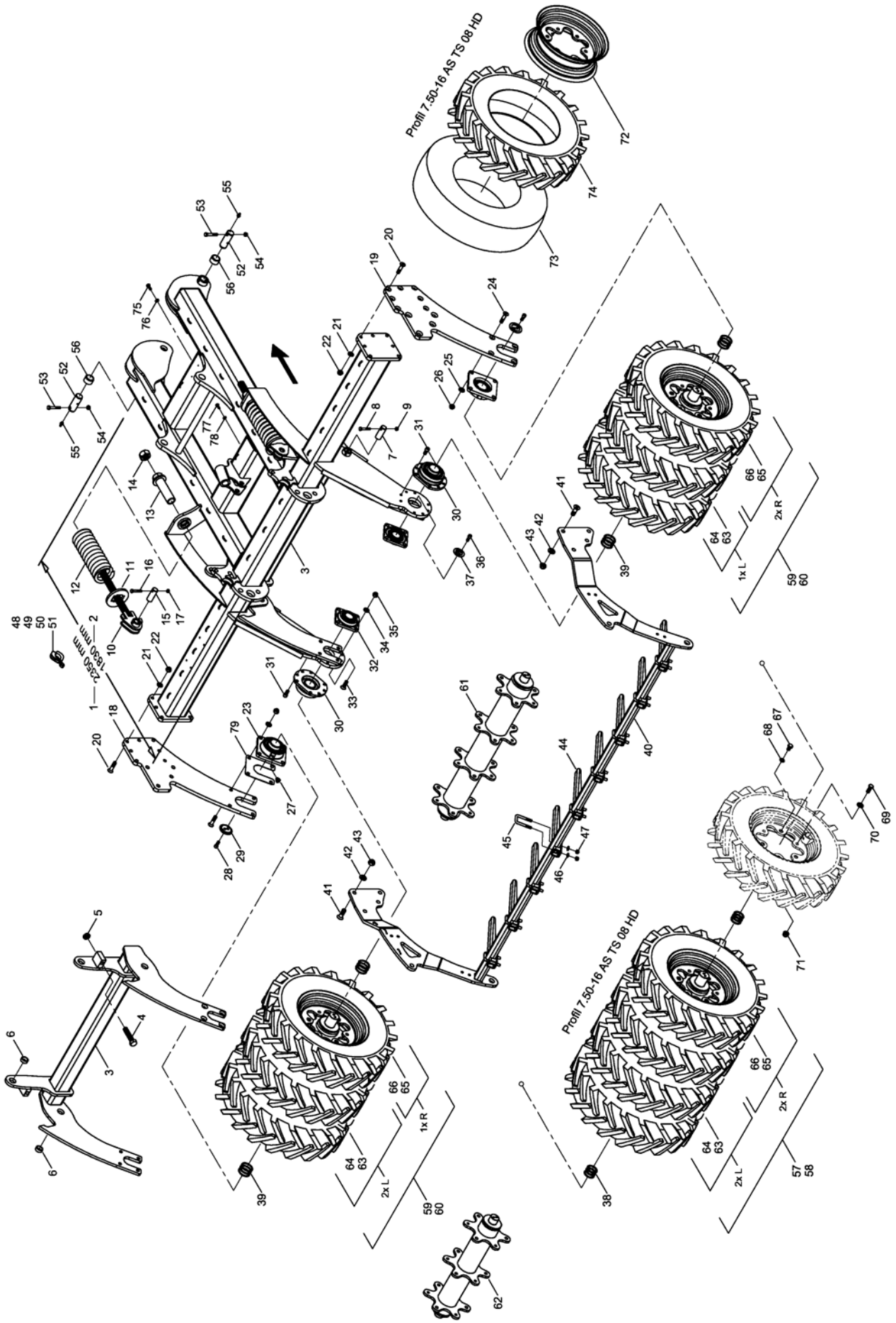

E-Mail: info@horsch.com
Internet: www.horsch.com
Telefon: +49 (0)9431 7143-0
Telefax: +49 (0)9431 41346
HORSCH Maschinen GmbH
Sitzenhof 1, DE-92421 Schwandorf

Pos.	Bestell-Nr.	Kurzbezeichnung	DIN	Bezeichnung	Menge	Bemerkung
51	00170124	Alu 50 mm - silber		Tiefenstopper	2	
52	34252001	Ø 40 x 110		Bolzen	2	
53	00360264	M 12 x 1.5 x 75 - 12.9	960	6 kt.- Schraube	2	
54	00350048	M 12 x 1.5	985	Poly-Stop-Mutter	2	
55	00370093	H 1 - M 8 x 1		Schmiernippel	2	
56	00230005	EG 50/40 x 30		Buchse	2	
57	34762100			Packerwelle Mitte Luft gefüllt kpl.	1	
58	34766400			Packerwelle Mitte PU gefüllt kpl.	1	
59	34786600			Packerwelle Seite Luft gefüllt kpl.	2	
60	34787000			Packerwelle Seite PU gefüllt kpl.	2	
61	34726600			Packerrohr Mitte	1	
62	34786700			Packerrohr Seite	2	
63	00330315	7.50 x 16 - TS08 HD Profil		Rad Sternfelge kpl. Luft gefüllt links	5	
64	00330324	7.50 x 16 - TS08 HD Profil		Rad Sternfelge kpl. PU gefüllt links	5	
65	00330315	7.50 x 16 - TS08 HD Profil		Rad Sternfelge kpl. Luft gefüllt rechts	5	
66	00330324	7.50 x 16 - TS08 HD Profil		Rad Sternfelge kpl. PU gefüllt rechts	5	
67	00360148	M 16 x 30	933	6 kt.- Schraube	30	
68	00370307	Ø 16.5		Limes-Ring	30	
69	00360179	M 16 x 1.5 x 50 - 10.9	960	6 kt.- Schraube	30	
70	00370108	B 17	125	Scheibe	30	
71	00310018	M 16 x 1.5	6331	Bundmutter	30	
72	00330279	7.50 - 16 II Stern		Felge	10	
73	00330235			Schlauch	10	
74	00330302	7.50 x 16 - TS08 HD Profil		Reifen	10	
75	00360117	M 10 x 20	933	6 kt.- Schraube	6	
76	00370105	B 10,5	125	Scheibe	6	
77	00360111	M 8 x 25	933	6 kt.- Schraube	5	
78	00370104	A 8,4	125	Scheibe	5	
79	34892803			Distanzblech	4	

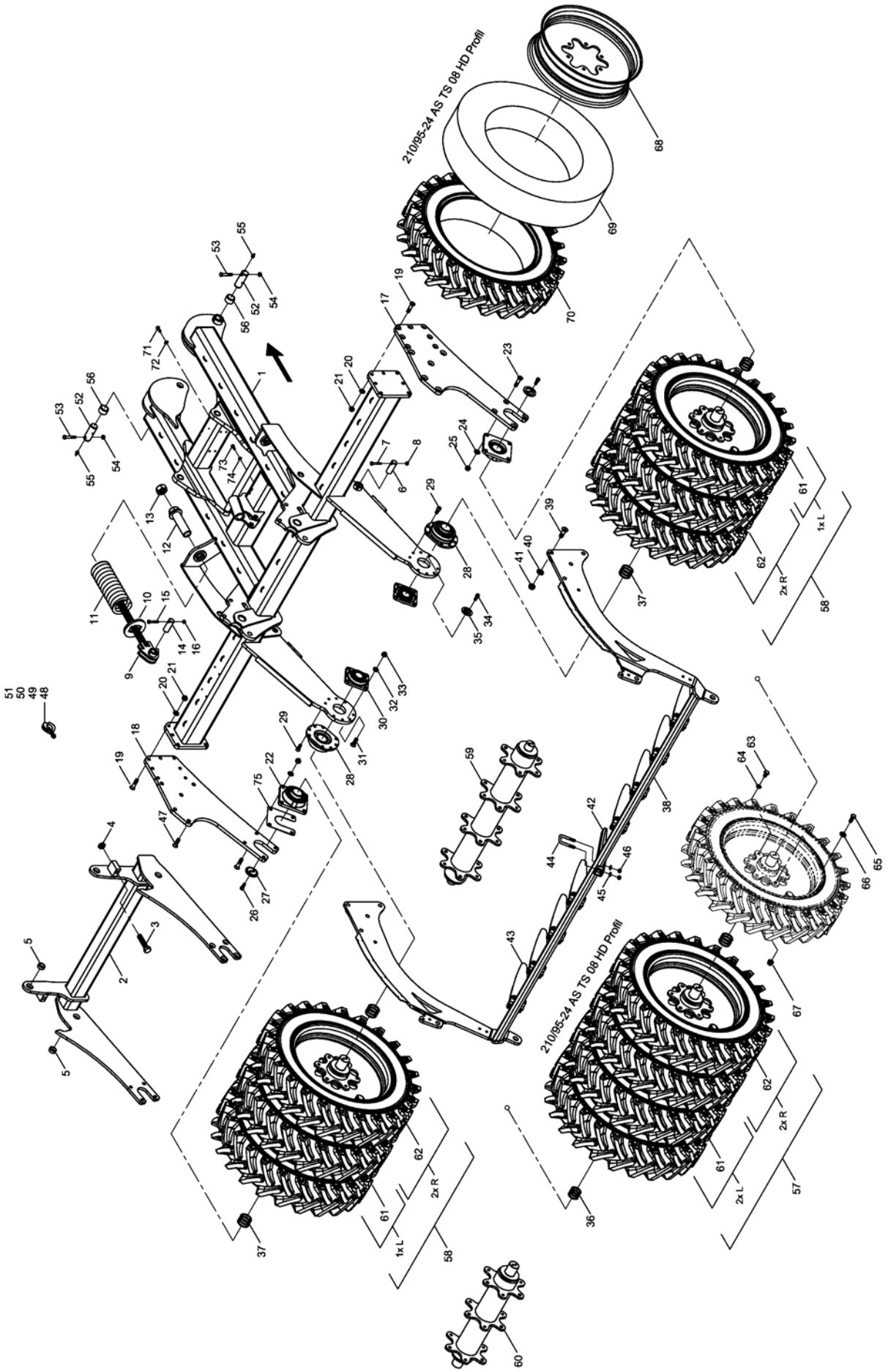

E-Mail: info@horsch.com
Internet: www.horsch.com
Telefon: +49 (0)9431 7143-0
Telefax: +49 (0)9431 41346
HORSCH Maschinen GmbH
Sitzenhof 1, DE-92421 Schwandorf

Pos.	Bestell-Nr.	Kurzbezeichnung	DIN	Bezeichnung	Menge	Bemerkung
1	34677500			Packerrahmen	1	
2	34677600			Packerrahmen beweglich	1	
3	00360270	M 24 x 110	933	6 kt.- Schraube	2	
4	00350080	M 24	439	6 kt.- Mutter	2	
5	00230230	EG 40/32 x 15		Buchse	4	
6	34763202	Ø 32 x 85		Bolzen	2	
7	00360480	M 10 x 65	931	6 kt.- Schraube	2	
8	00350058	M 10	985	Poly-Stop-Mutter	2	
9	34767900			Schubstange	2	
10	34763201			Fixierblech	2	
11	34063509	Ø 18.5 x 101.5 x 458		Druckfeder	2	
12	34768000			Führung	2	
13	00350002	M 36 x 3	934	6 kt.- Mutter	2	
14	34763202	Ø 32 x 85		Bolzen	2	
15	00360024	M 10 x 60	931	6 kt.- Schraube	2	
16	00350058	M 10	985	Poly-Stop-Mutter	2	
17	34677401			Lagerflanschplatte links	1	
18	34677402			Lagerflanschplatte rechts	1	
19	00370411	M 16 x 60 - 10.9	7991	Senkkopfschraube	14	
20	00370108	B 17	125	Scheibe	14	
21	00350061	M 16	985	Poly-Stop-Mutter	14	
22	00240231	UCFE 212 - Ø 60		Flanschlager	2	
23	00370411	M 16 x 60 - 10.9	7991	Senkkopfschraube	8	
24	00370108	B 17	125	Scheibe	8	
25	00350061	M 16	985	Poly-Stop-Mutter	8	
26	00370297	M 12 x 30 - 12.9	912	Zyl.- Schraube	8	
27	23480203	Ø 60		Lagerstummeldeckel gesenkt	4	
28	96080209	UCFE 212 - Ø 60		Sonderlager	2	
29	00370141	M 14 x 30	912	Zyl.- Schraube	16	
30	00240177	TCF 50		Flanschlager	2	
31	00370262	M 16 x 50	7991	Senkkopfschraube	8	
32	00370108	B 17	125	Scheibe	8	
33	00350061	M 16	985	Poly-Stop-Mutter	8	
34	00370297	M 12 x 30 - 12.9	912	Zyl.- Schraube	4	
35	29150803	Ø 50		Lagerstummeldeckel gesenkt	2	
36	00230051	Ø 50 x 62 x 2		Paßscheibe	10	
37	00230081	Ø 60 x 70 x 2		Paßscheibe	16	
38	34678200			Rechenhalter Mitte	1	
39	00370534	M 20 x 60 - 10.9	7991	Senkkopfschraube	8	
40	00370109	B 21	125	Scheibe	8	
41	00350063	M 20	985	Poly-Stop-Mutter	8	
42	23470702			Rechenstab	2	
43	34679800			Rechenstab	7	
44	23410901	52 x 88 - M 12 x 33		U-Bügel	16	
45	00370106	B 13	125	Scheibe	32	
46	00350059	M 12	985	Poly-Stop-Mutter	32	
47	00370586	M 20 x 40 - 10.9	7991	Senkkopfschraube	2	
48	00170120	Alu 7 mm - blau		Tiefenstopper	6	
49	00170121	Alu 10 mm - rot		Tiefenstopper	4	
50	00170122	Alu 19 mm - gelb		Tiefenstopper	6	

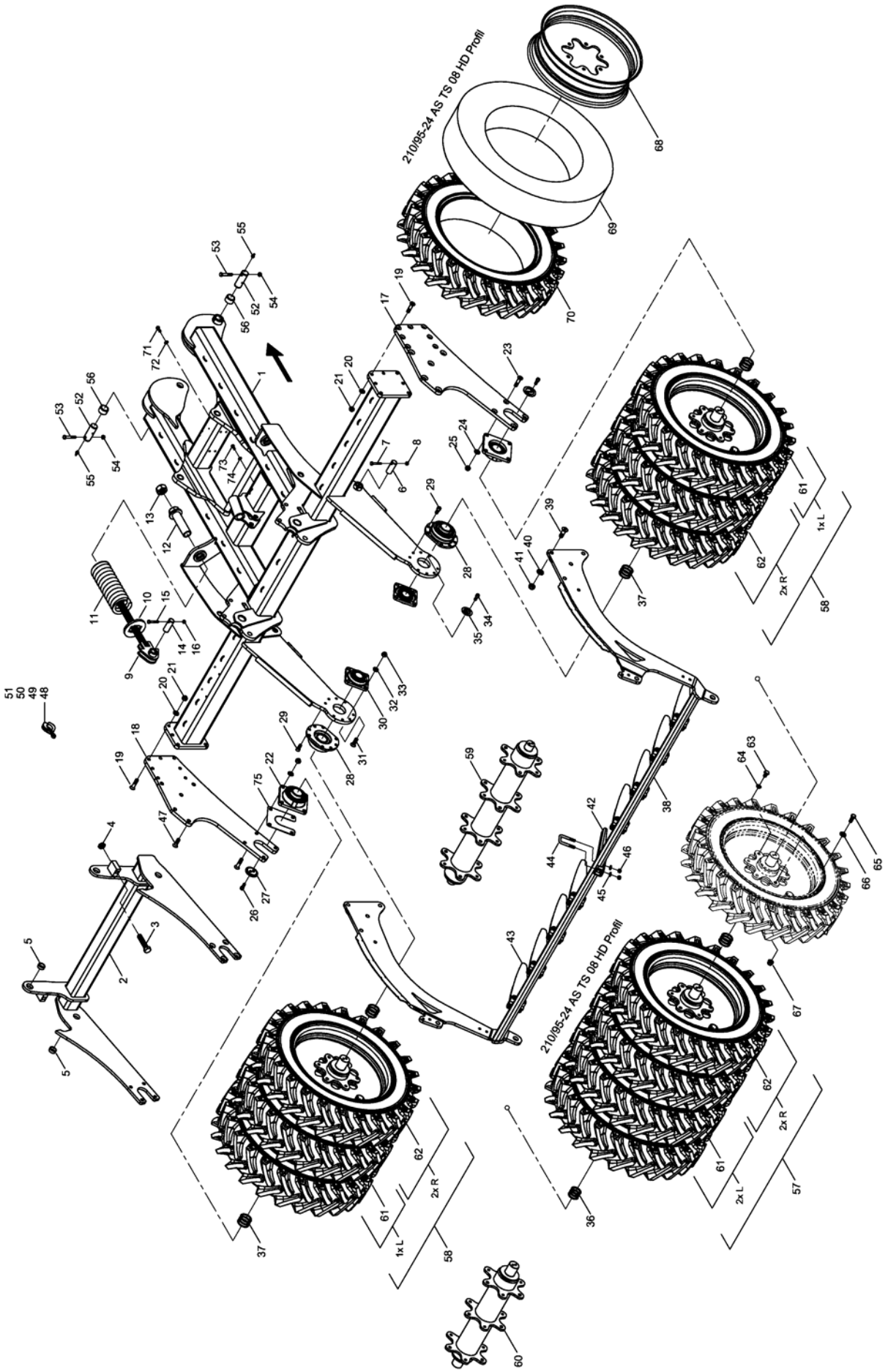

E-Mail: info@horsch.com
Internet: www.horsch.com
Telefon: +49 (0)9431 7143-0
Telefax: +49 (0)9431 41346
HORSCH Maschinen GmbH
Sitzenhof 1, DE-92421 Schwandorf

Pos.	Bestell-Nr.	Kurzbezeichnung	DIN	Bezeichnung	Menge	Bemerkung
51	00170124	Alu 50 mm - silber		Tiefenstopper	2	
52	34252001	Ø 40 x 110		Bolzen	2	
53	00360264	M 12 x 1.5 x 75 - 12.9	960	6 kt.- Schraube	2	
54	00350048	M 12 x 1.5	985	Poly-Stop-Mutter	2	
55	00370093	H 1 - M 8 x 1		Schmiernippel	2	
56	00230005	EG 50/40 x 30		Buchse	2	
57	34677700			Packerwelle Mitte Luft gefüllt kpl.	1	
58	34679500			Packerwelle Seite Luft gefüllt kpl.	2	
59	34659800			Packerrohr Mitte	1	
60	34773100			Packerrohr Seite	2	
61	00330813	210 x 95 x 24 TS08HD Profil		Rad Sternfelge kpl. Luft gefüllt links	4	
62	00330813	210 x 95 x 24 TS08HD Profil		Rad Sternfelge kpl. Luft gefüllt rechts	6	
63	00360148	M 16 x 30	933	6 kt.- Schraube	30	
64	00370307	Ø 16.5		Limes-Ring	30	
65	00360179	M 16 x 1.5 x 50 - 10.9	960	6 kt.- Schraube	30	
66	00370108	B 17	125	Scheibe	30	
67	00310018	M 16 x 1.5	6331	Bundmutter	30	
68	00330811			Sternfelge	10	
69	00330814	8.3 x 24 Horsch TR 15		Schlauch	10	
70	00330812	210 x 95 x 24 TS08HD Profil		Reifen	10	
71	00360120	M 10 x 30	933	6 kt.- Schraube	6	
72	00370105	B 10,5	125	Scheibe	6	
73	00360111	M 8 x 25	933	6 kt.- Schraube	5	
74	00370104	A 8,4	125	Scheibe	5	
75	34892805			Distanzblech	4	

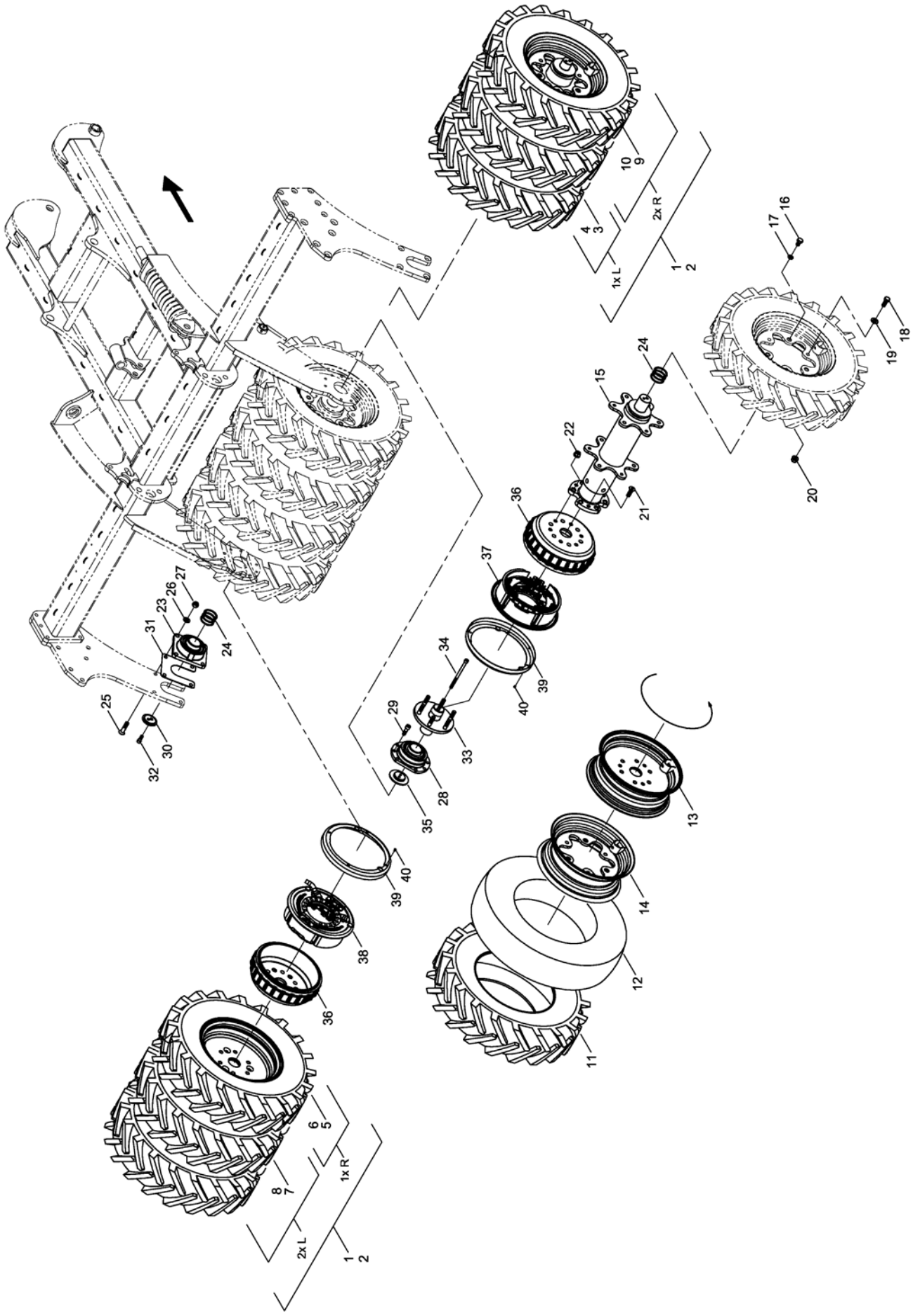

E-Mail: info@horsch.com
Internet: www.horsch.com
Telefon: +49 (0)9431 7143-0
Telefax: +49 (0)9431 41346
HORSCH Maschinen GmbH
Sitzenhof 1, DE-92421 Schwandorf

Pos.	Bestell-Nr.	Kurzbezeichnung	DIN	Bezeichnung	Menge	Bemerkung
1	34787200			Packerwelle Mitte Luft gefüllt kpl.	2	
2	34787300			Packerwelle Mitte PU gefüllt kpl.	2	
3	00330314	7.50 x 16 - TS08 HD Profil		Rad Sonderfelge kpl. Luft gefüllt links	1	
4	00330322	7.50 x 16 - TS08 HD Profil		Rad Sonderfelge kpl. PU gefüllt links	1	
5	00330314	7.50 x 16 - TS08 HD Profil		Rad Sonderfelge kpl. Luft gefüllt rechts	1	
6	00330322	7.50 x 16 - TS08 HD Profil		Rad Sonderfelge kpl. PU gefüllt rechts	1	
7	00330315	7.50 x 16 - TS08 HD Profil		Rad Sternfelge kpl. Luft gefüllt links	2	
8	00330324	7.50 x 16 - TS08 HD Profil		Rad Sternfelge kpl. PU gefüllt links	2	
9	00330315	7.50 x 16 - TS08 HD Profil		Rad Sternfelge kpl. Luft gefüllt rechts	2	
10	00330324	7.50 x 16 - TS08 HD Profil		Rad Sternfelge kpl. PU gefüllt rechts	2	
11	00330302	7.50 x 16 - TS08 HD Profil		Reifen	6	
12	00330235			Schlauch	6	
13	23296200	7.50 - 16 Sonderfelge		Felge	2	
14	00330279	7.50 - 16 II Stern		Felge	4	
15	34726800			Packerrohr	2	
16	00360148	M 16 x 30	933	6 kt.- Schraube	12	
17	00370307	Ø 16.5		Limes-Ring	12	
18	00360179	M 16 x 1.5 x 50 - 10.9	960	6 kt.- Schraube	12	
19	00370108	B 17	125	Scheibe	12	
20	00310018	M 16 x 1.5		Bundmutter	12	
21	00370578	M 16 x 1.5 x 30	7991	Senkkopfschraube	6	
22	00370055	M 16 x 1.5		Kugelbundmutter	12	
23	00240231	UCFE 212		Flanschlager	2	
24	00230081	Ø 60 x 70 x 2		Paßscheibe	8	
25	00370411	M 16 x 60 - 10.9	7991	Senkkopfschraube	8	
26	00370108	B 17	125	Scheibe	8	
27	00350061	M 16	985	Poly-Stop-Mutter	8	
28	96080209	UCFE 212 - Ø 60		Flanschlager	2	
29	00370556	M 14 x 40 - 10.9	912	Zyl.- Schraube	16	
30	23480203	Ø 60		Lagerstummeldeckel gesenkt	2	
31	34892805			Distanzblech	2	
32	00370297	M 12 x 30 - 12.9	912	Zyl.- Schraube	4	
33	23289800			Zwischenflansch	2	
34	00370579	M 12 x 200	912	Zyl.- Schraube	4	
35	23287004			Lagerdeckel	2	
36	23287002			Bremstrommel	2	
37	23288000			Servo Bremse links kpl.	1	
38	23288100			Servo Bremse rechts kpl.	1	
39	23288020			Schutzschild Bremse	2	
40	00370014			Senkschraube m. Schlitz	2	

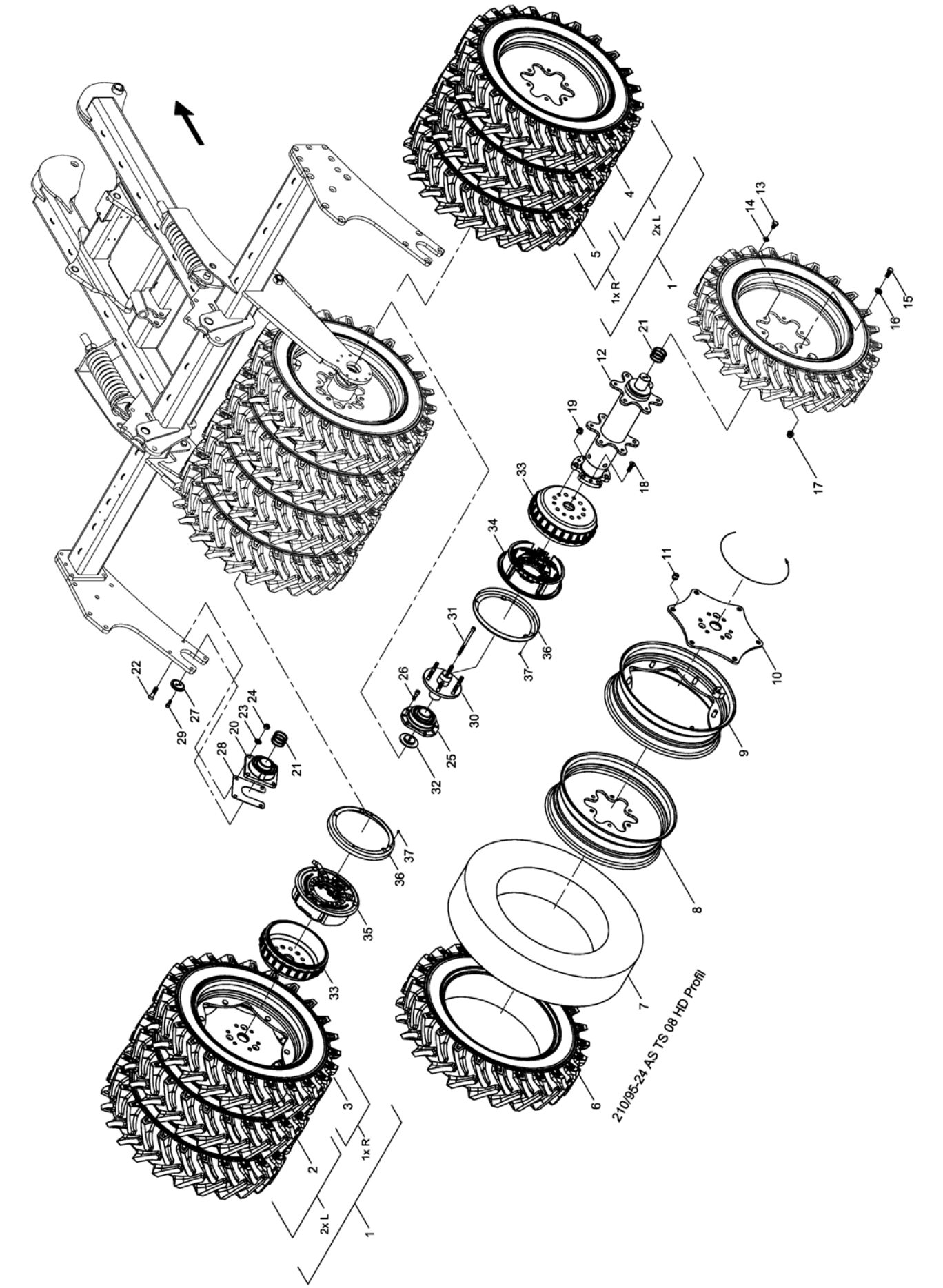

E-Mail: info@horsch.com
Internet: www.horsch.com
Telefon: +49 (0)9431 7143-0
Telefax: +49 (0)9431 41346
HORSCH Maschinen GmbH
Sitzenhof 1, DE-92421 Schwandorf

Pos.	Bestell-Nr.	Kurzbezeichnung	DIN	Bezeichnung	Menge	Bemerkung
1	34677700			Packerwelle Mitte Luft gefüllt kpl.	2	
2	00330813	210 x 95 x 24 TS08HD Profil		Rad Sternfelge kpl. Luft gefüllt links	2	
3	00330823	210 x 95 x 24 TS08HD Profil		Rad Sonderfelge kpl. Luft gefüllt links	1	
4	00330813	210 x 95 x 24 TS08HD Profil		Rad Sternfelge kpl. Luft gefüllt rechts	2	
5	00330823	210 x 95 x 24 TS08HD Profil		Rad Sonderfelge kpl. Luft gefüllt rechts	1	
6	00330812	210 x 95 x 24 TS08HD Profil		Reifen	6	
7	00330814	8.3 x 24 Horsch TR 15		Schlauch	6	
8	00330811			Sternfelge	4	
9	00330815			Sonderfelge	2	
10	00330822			Felgenblatt	2	
11	00310228	M 18 x 1.5		Radmutter	12	
12	34659700			Packerrohr	2	
13	00360148	M 16 x 30	933	6 kt.- Schraube	12	
14	00370307	Ø 16.5		Limes-Ring	12	
15	00360179	M 16 x 1.5 x 50 - 10.9	960	6 kt.- Schraube	12	
16	00370108	B 17	125	Scheibe	12	
17	00310018	M 16 x 1.5		Bundmutter	12	
18	00370578	M 16 x 1.5 x 30	7991	Senkkopfschraube	6	
19	00370055	M 16 x 1.5		Kugelbundmutter	12	
20	00240231	UCFE 212		Flanschlager	2	
21	00230081	Ø 60 x 75 x 2		Paßscheibe	8	
22	00370411	M 16 x 60 - 10.9	7991	Senkkopfschraube	8	
23	00370108	B 17	125	Scheibe	8	
24	00350061	M 16	985	Poly-Stop-Mutter	8	
25	96080209	UCFE 212 - Ø 60		Flanschlager	2	
26	00370556	M 14 x 40 - 10.9	912	Zyl.- Schraube	16	
27	23480203	Ø 60		Lagerstummeldeckel gesenkt	2	
28	34892805			Distanzblech	2	
29	00370297	M 12 x 30 - 12.9	912	Zyl.- Schraube	4	
30	23289800			Zwischenflansch	2	
31	00370579	M 12 x 200	912	Zyl.- Schraube	4	
32	23287004			Lagerdeckel	2	
33	23287002			Bremstrommel	2	
34	23288000			Servo Bremse links kpl.	1	
35	23288100			Servo Bremse rechts kpl.	1	
36	23288020			Schutzschild Bremse	2	
37	00370014			Senkschraube m. Schlitz	2	

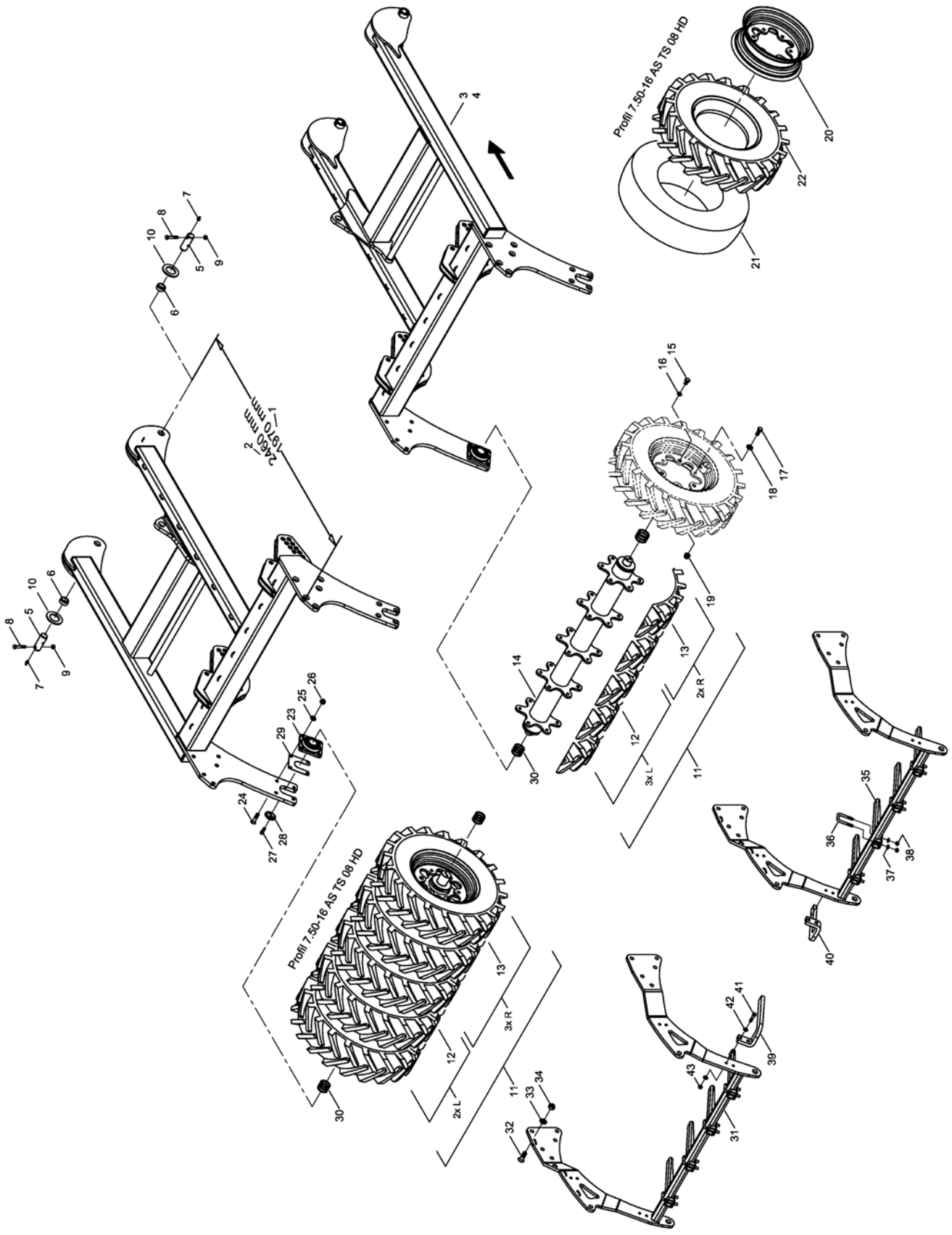

E-Mail: info@horsch.com
Internet: www.horsch.com
Telefon: +49 (0)9431 7143-0
Telefax: +49 (0)9431 41346
HORSCH Maschinen GmbH
Sitzenhof 1, DE-92421 Schwandorf

Pos.	Bestell-Nr.	Kurzbezeichnung	DIN	Bezeichnung	Menge	Bemerkung
1	34760500	L = 1970 mm		Packerrahmen links kurz	1	DiscSystem 1-reihig !
2	34768400	L = 2460 mm		Packerrahmen links lang	1	DiscSystem 2-reihig !
3	34760600	L = 1970 mm		Packerrahmen rechts kurz	1	DiscSystem 1-reihig !
4	34769400	L = 2460 mm		Packerrahmen rechts lang	1	DiscSystem 2-reihig !
5	34252001	Ø 40 x 110		Bolzen	4	
6	00230004	EG 50/40 x 20		Buchse	4	
7	00370093	H 1 - M 8 x 1		Schmiernippel	4	
8	00360264	M 12 x 1.5 x 75 - 12.9	960	6 kt.- Schraube	4	
9	00350048	M 12 x 1.5	985	Poly-Stop-Mutter	4	
10	34741001	Ø 100 x 41 x 5		Scheibe	8	
11	34766600			Packerwelle li./re. Luft gefüllt kpl.	2	
12	00330315	7.50 x 16 - TS08 HD Profil		Rad Sternfelge kpl. Luft gefüllt links	5	
13	00330315	7.50 x 16 - TS08 HD Profil		Rad Sternfelge kpl. Luft gefüllt rechts	5	
14	23296400			Packerrohr li./re.	2	
15	00360148	M 16 x 30	933	6 kt.- Schraube	30	
16	00370307	Ø 16.5		Limes-Ring	30	
17	00360179	M 16 x 1.5 x 50 - 10.9	960	6 kt.- Schraube	30	
18	00370567	B 17 - HK 300 HV	125	Scheibe	30	
19	00310018	M 16 x 1.5	6331	Bundmutter	30	
20	00330279	7.50 - 16 II Stern		Felge	10	
21	00330235			Schlauch	10	
22	00330302	7.50 x 16 - TS08 HD Profil		Reifen	10	
23	00240177	TCF 50		Flanschlager	4	
24	00370411	M 16 x 60 - 10.9	7991	Senkkopfschraube	16	
25	00370108	B 17	125	Scheibe	16	
26	00350061	M 16	985	Poly-Stop-Mutter	16	
27	00370297	M 12 x 30 - 12.9	912	Zyl.- Schraube	8	
28	29150803	Ø 50		Lagerstummeldeckel gesenkt	4	
29	34892803			Distanzblech	4	
30	00230051	Ø 50 x 62 x 2		Paßscheibe	20	
31	34763500			Rechenhalter li./re.	2	
32	00370534	M 20 x 60 - 10.9	7991	Senkkopfschraube	20	
33	00370109	B 21	125	Scheibe	20	
34	00350063	M 20	985	Poly-Stop-Mutter	20	
35	23470702			Rechenstab	8	
36	23410901	52 x 88 - M 12 x 33		U-Bügel	8	
37	00370106	B 13	125	Scheibe	16	
38	00350059	M 12	985	Poly-Stop-Mutter	16	
39	34761101			Rechenstab links	1	
40	34761102			Rechenstab rechts	1	
41	00360034	M 12 x 55	931	6 kt.- Schraube	4	
42	00370106	B 13	125	Scheibe	8	
43	00350059	M 12	985	Poly-Stop-Mutter	4	

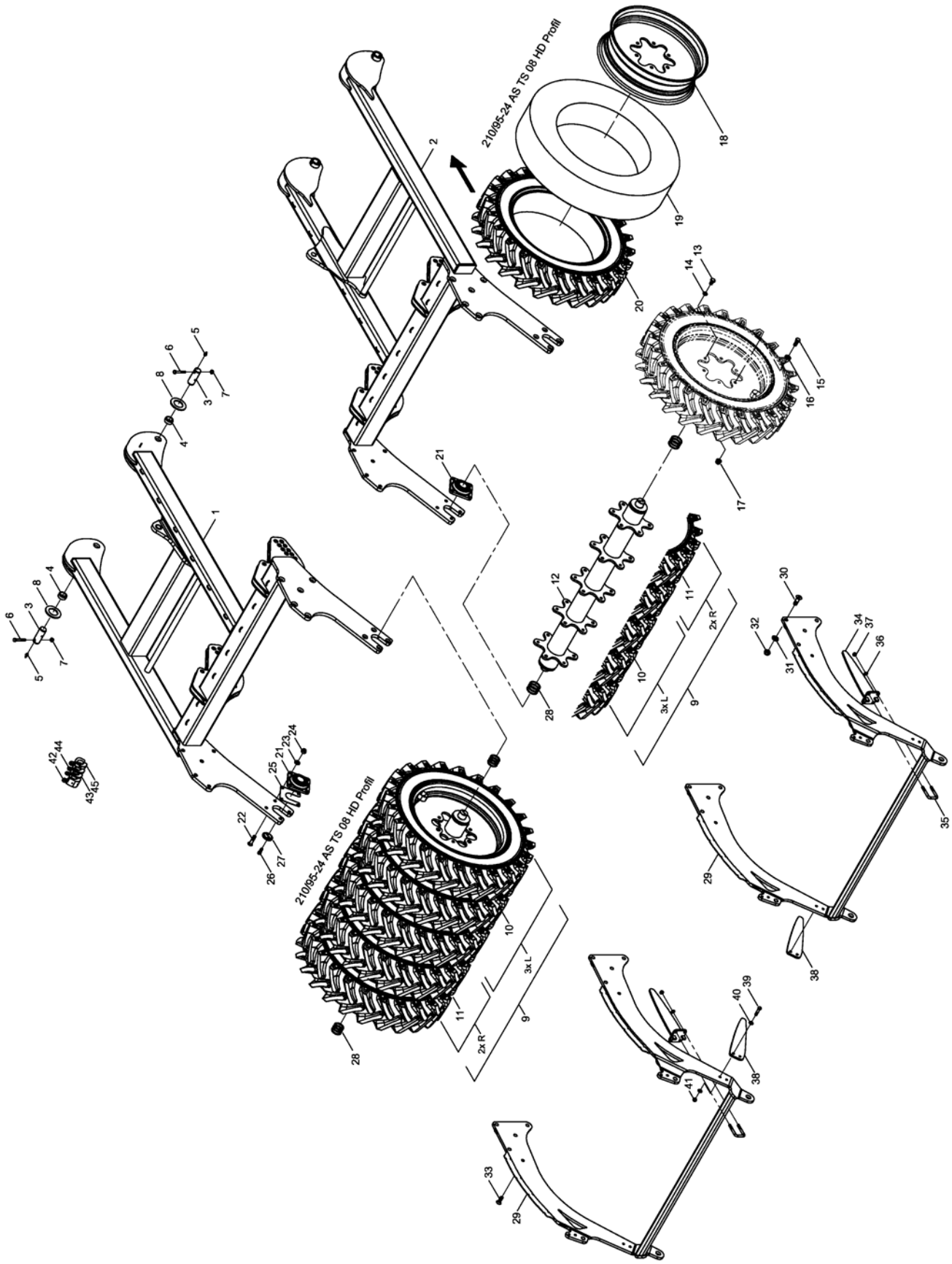

E-Mail: info@horsch.com
Internet: www.horsch.com
Telefon: +49 (0)9431 7143-0
Telefax: +49 (0)9431 41346
HORSCH Maschinen GmbH
Sitzenhof 1, DE-92421 Schwandorf

Pos.	Bestell-Nr.	Kurzbezeichnung	DIN	Bezeichnung	Menge	Bemerkung
1	34714300			Packerrahmen links	1	
2	34714400			Packerrahmen rechts	1	
3	34252001	Ø 40 x 110		Bolzen	4	
4	00230004	EG 50/40 x 20		Buchse	4	
5	00370093	H 1 - M 8 x 1		Schmiernippel	4	
6	00360264	M 12 x 1.5 x 75 - 12.9	960	6 kt.- Schraube	4	
7	00350048	M 12 x 1.5	985	Poly-Stop-Mutter	4	
8	34741001	Ø 100 x 41 x 5		Scheibe	8	
9	34714600			Packerwelle li./re. Luft gefüllt kpl.	2	
10	00330813	210 x 95 x 24 TS08HD Profil		Rad Sternfelge kpl. Luft gefüllt links	5	
11	00330813	210 x 95 x 24 TS08HD Profil		Rad Sternfelge kpl. Luft gefüllt rechts	5	
12	34659900			Packerrohr li./re.	2	
13	00360148	M 16 x 30	933	6 kt.- Schraube	30	
14	00370307	Ø 16.5		Limes-Ring	30	
15	00360179	M 16 x 1.5 x 50 - 10.9	960	6 kt.- Schraube	30	
16	00370108	B 17	125	Scheibe	30	
17	00310018	M 16 x 1.5	6331	Bundmutter	30	
18	00330811			Sternfelge	10	
19	00330814	8.3 x 24 Horsch TR 15		Schlauch	10	
20	00330812	210 x 95 x 24 TS08HD Profil		Reifen	10	
21	00240177	TCF 50		Flanschlager	4	
22	00370411	M 16 x 60 - 10.9	7991	Senkkopfschraube	16	
23	00370108	B 17	125	Scheibe	16	
24	00350061	M 16	985	Poly-Stop-Mutter	16	
25	34892803			Distanzblech	4	
26	00370297	M 12 x 30 - 12.9	912	Zyl.- Schraube	8	
27	29150803	Ø 50		Lagerstummeldeckel gesenkt	4	
28	00230051	Ø 50 x 62 x 2		Paßscheibe	28	
29	34714800			Rechenhalter li./re.	2	
30	00370534	M 20 x 60 - 10.9	7991	Senkkopfschraube	16	
31	00370109	B 21	125	Scheibe	16	
32	00350063	M 20	985	Poly-Stop-Mutter	16	
33	00370586	M 20 x 40 - 10.9	7991	Senkkopfschraube	4	
34	34679800			Rechenstab	8	
35	23410901	52 x 88 - M 12 x 33		U-Bügel	16	
36	00370106	B 13	125	Scheibe	32	
37	00350059	M 12	985	Poly-Stop-Mutter	32	
38	34714701			Abstreifer	2	
39	00360032	M 12 x 45	931	6 kt.- Schraube	4	
40	00370106	B 13	125	Scheibe	8	
41	00350059	M 12	985	Poly-Stop-Mutter	4	
42	00170124	Alu 50 mm - silber		Tiefenstopper	4	
43	00170120	Alu 7 mm - blau		Tiefenstopper	12	
44	00170121	Alu 10 mm - rot		Tiefenstopper	8	
45	00170122	Alu 19 mm - gelb		Tiefenstopper	12	

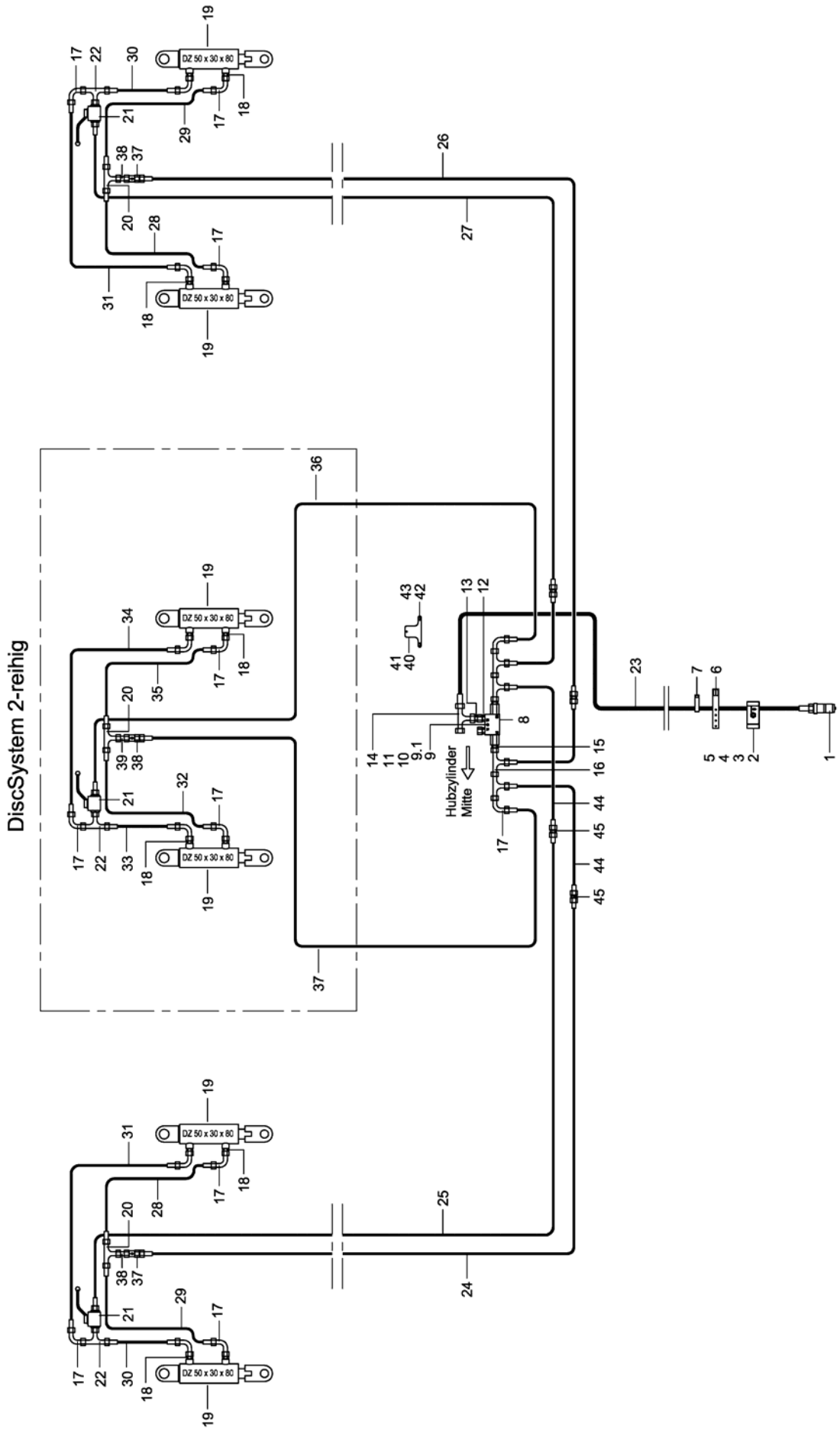

E-Mail: info@horsch.com
Internet: www.horsch.com
Telefon: +49 (0)9431 7143-0
Telefax: +49 (0)9431 41346
HORSCH Maschinen GmbH
Sitzenhof 1, DE-92421 Schwandorf

Pos.	Bestell-Nr.	Kurzbezeichnung	DIN	Bezeichnung	Menge	Bemerkung
1	00110179	M 22 x 1.5 - 15 L		Hyd.- Stecker	1	
2	00110681			Schlauchklemmehälfte Heben	1	
3	00110680			Schlauchklemmehälfte ohne Bez.	1	
4	00370183	M 6 x 20	912	Zyl.- Schraube	1	
5	00350067	M 6	985	Poly-Stop-Mutter	1	
6	00200088	360 x 20 x 2.1		Schnallriemen	1	
7	00190017	T 150 - R 363 x 7.8		Kabelbinder	40	
8	00110223	90° - 3/8"		Sperrventil doppelt	1	
9	00360003	M 6 x 50	931	6 kt.- Schraube	1	Zugpendel !
9.1	00360288	M 6 x 80	931	6 kt.- Schraube	1	Unterlenker !
10	00370103	A 6,4	125	Scheibe	2	
11	00350067	M 6	985	Poly-Stop-Mutter	1	
12	00100308	EVGE 12 PL - R 3/8" ED		Gerade Verschr. mit Stutzen	2	
13	00100141	KOR 15 - 12 L		Konusreduzieranschluß	3	
14	00100274	EVL 15 L		Einstellbare L-Verschraubung	3	
15	00100312	GE 12 PL - R 3/8" ED		Gerade Verschraubung	2	
16	00100037	EVL 12 L		Einstellbare L-Verschraubung	3	
17	00100055	EVW 12 L		Einstellbare W-Verschraubung	18	
18	00100090	GE 12 L - M 18 x 1.5		Gerade Verschraubung	8	
19	00130610	DZ 50 x 30 x 80		Hyd.- Zylinder	6	
20	00100189	T 12 L		T-Verschraubung	3	
21	00110010	BK 12 L - M 18 x 1.5		Absperrhahn	3	
22	00100045	EVT 12 L		Einstellbare T-Verschraubung	3	
23	00120800	2SC DN12 A05-A05 5600 lg.		Hyd.- Schlauch	1	
24	00120661	2SC DN8 A05-A05 4200 lg.		Hyd.- Schlauch	1	
25	00120634	2SC DN8 A05-A05 5100 lg.		Hyd.- Schlauch	1	
26	00120653	2SC DN8 A05-A05 4500 lg.		Hyd.- Schlauch	1	
27	00120696	2SC DN8 A05-A05 4850 lg.		Hyd.- Schlauch	1	
28	00120619	2SC DN8 A05-A05 800 lg.		Hyd.- Schlauch	2	
29	00120672	2SC DN8 A05-A05 750 lg.		Hyd.- Schlauch	2	
30	00120707	2SC DN8 A05-A05 420 lg.		Hyd.- Schlauch	2	
31	00120708	2SC DN8 A05-A05 1450 lg.		Hyd.- Schlauch	2	
32	00120663	2SC DN8 A05-A05 1100 lg.		Hyd.- Schlauch	1	DiscSystem 2-reihig
33	00120636	2SC DN8 A05-A05 850 lg.		Hyd.- Schlauch	1	DiscSystem 2-reihig
34	00120660	2SC DN8 A05-A05 3200 lg.		Hyd.- Schlauch	1	DiscSystem 2-reihig
35	00120647	2SC DN8 A05-A05 1900 lg.		Hyd.- Schlauch	1	DiscSystem 2-reihig
36	00120659	2SC DN8 A05-A05 4000 lg.		Hyd.- Schlauch	1	DiscSystem 2-reihig
37	00120644	2SC DN8 A05-A05 2600 lg.		Hyd.- Schlauch	1	DiscSystem 2-reihig
38	00100398	RHD 12 L mit Drossel Ø 1.5		Drosselrückschlagventil	3	
39	00010342	GZ 12 L		Verbindungsstück	4	
40	34764004			Anschlußplatte	1	Zugpendel !
41	34761201			Anschlußplatte	1	Unterlenker !
42	00360109	M 8 x 16	933	6 kt.- Schraube	2	
43	00370104	A 8,4	125	Scheibe	2	
44	00120702	2SC DN8 A05-A05 500 lg.		Hyd.- Schlauch	4	DiscSystem 2-reihig
45	00100067	G 12 L		Gerader Stutzen	4	DiscSystem 2-reihig

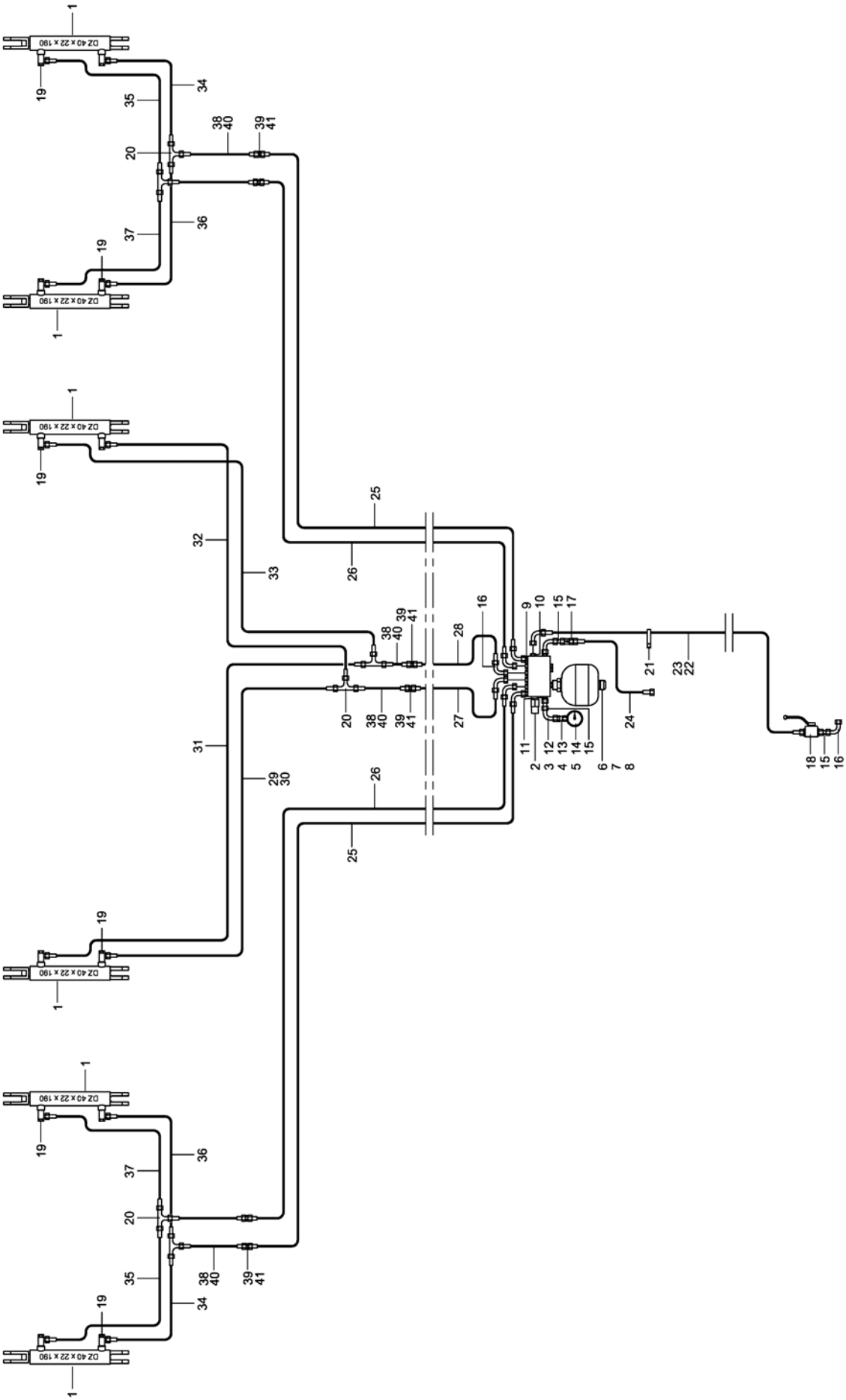

E-Mail: info@horsch.com
Internet: www.horsch.com
Telefon: +49 (0)9431 7143-0
Telefax: +49 (0)9431 41346
HORSCH Maschinen GmbH
Sitzenhof 1, DE-92421 Schwandorf

Pos.	Bestell-Nr.	Kurzbezeichnung	DIN	Bezeichnung	Menge	Bemerkung
1	00130608	DZ 40 x 22 x 190		Hyd.- Zylinder	6	
2	00110314			Ventil-Block Packerdruckr. kpl.	1	
3	00360110	M 8 x 20	933	6 kt.- Schraube	2	
4	00370104	A 8,4	125	Scheibe	2	
5	00170028	A 8	127	Federring	2	
6	00100031	EVGE 18 L - R 1/2"		Gerade Verschr. mit Stutzen	1	
7	00100356	GE 18 PL - R 1/2" - ED		Gerade Verschraubung	1	
8	00110028	0.75 Ltr. - 30 bar		Druckspeicher	1	
9	00100312	GE 12 PL - R 3/8" - ED		Gerade Verschraubung	6	
10	00100313	GE 12 PL - R 1/2" - ED		Gerade Verschraubung	2	
11	00100327	GE 12 PL - R 1/4" - ED		Gerade Verschraubung	1	
12	00100219	W 12 L		W-Verschraubung	1	
13	00100154	MAV-EV 12 L - R 1/4"		Manometeranschluß	1	
14	00110135	Ø 63 - 250 bar		Manometer	1	
15	00100342	GZ 12 L		Verbindungsstück	3	
16	00100055	EVW 12 L		Einstellbare W-Verschraubung	13	
17	00100398	RHD 12 L - Ø 1.5		Rückschlagventil	1	
18	00110010	BK 12 L - M 18 x 1.5		Absperrhahn	1	
19	00100180	SWVE 12 L - M 18 x 1.5		Schwenkverschraubung	12	
20	00100189	T 12 L		T-Verschraubung	6	
21	00190017	T 150 - R 363 x 7.8		Kabelbinder	50	
22	00120717	2SC DN8 A05-A05 2300 lg.		Hyd.- Schlauch	1	Tiger 6 LT Unterlenker !
23	00120660	2SC DN8 A05-A05 3200 lg.		Hyd.- Schlauch	1	Tiger 6 LT Zugpendel !
24	00120615	2SC DN8 A05-A05 260 lg.		Hyd.- Schlauch	1	
25	00120653	2SC DN8 A05-A05 4500 lg.		Hyd.- Schlauch	2	
26	00120653	2SC DN8 A05-A05 4500 lg.		Hyd.- Schlauch	2	
27	00120626	2SC DN8 A05-A05 1500 lg.		Hyd.- Schlauch	1	
28	00120627	2SC DN8 A05-A05 1600 lg.		Hyd.- Schlauch	1	
29	00120660	2SC DN8 A05-A05 3200 lg.		Hyd.- Schlauch	1	Tiger 6 LT Unterlenker !
30	00120717	2SC DN8 A05-A05 2300 lg.		Hyd.- Schlauch	1	Tiger 6 LT Zugpendel !
31	00120631	2SC DN8 A05-A05 2500 lg.		Hyd.- Schlauch	1	
32	00120632	2SC DN8 A05-A05 3000 lg.		Hyd.- Schlauch	1	
33	00120660	2SC DN8 A05-A05 3200 lg.		Hyd.- Schlauch	1	
34	00120627	2SC DN8 A05-A05 1600 lg.		Hyd.- Schlauch	2	
35	00120643	2SC DN8 A05-A05 1800 lg.		Hyd.- Schlauch	2	
36	00120626	2SC DN8 A05-A05 1500 lg.		Hyd.- Schlauch	2	
37	00120698	2SC DN8 A05-A05 1700 lg.		Hyd.- Schlauch	2	
38	00000000			Hyd.- Schlauch	6	Gr. Reifenpacker !
39	00100067	G 12 L		Gerader Stutzen	6	Gr. Reifenpacker !
40	00120702	2SC DN8 A05-A05 500 lg.		Hyd.- Schlauch	6	DiscSystem 2-reihig !
41	00100067	G 12 L		Gerader Stutzen	6	DiscSystem 2-reihig !

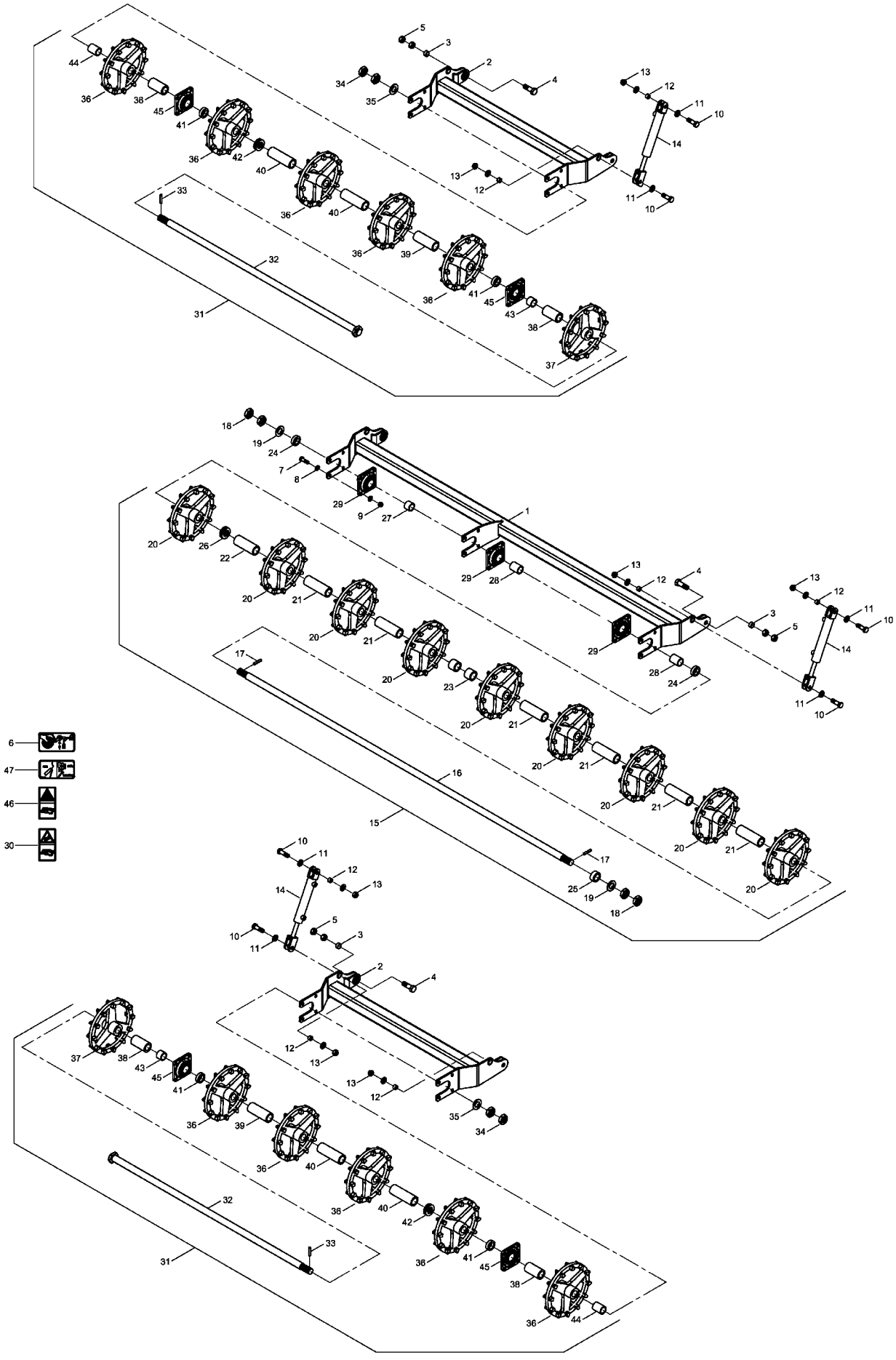

E-Mail: info@horsch.com
Internet: www.horsch.com
Telefon: +49 (0)9431 7143-0
Telefax: +49 (0)9431 41346
HORSCH Maschinen GmbH
Sitzenhof 1, DE-92421 Schwandorf

Pos.	Bestell-Nr.	Kurzbezeichnung	DIN	Bezeichnung	Menge	Bemerkung
1	34763300			Rahmen TopRing Packer Mitte	1	
2	34763700			Rahmen TopRing Packer li./re.	2	
3	00230140	EG 32/24 x 15		Buchse	6	
4	00360636	M 24 x 100	931	6 kt.- Schraube	6	
5	00350015	M 24	934	6 kt.- Mutter	12	
6	00380580			Bedienungshinweis	1	
7	00360057	M 16 x 50	931	6 kt.- Schraube	28	
8	00370108	B 17	125	Scheibe	56	
9	00350061	M 16	985	Poly-Stop-Mutter	28	
10	34181507	M 20 x 65 - 10.9		Sonderschraube	12	
11	00370109	B 21	125	Scheibe	24	
12	00230017	EG 25/20 x 15		Buchse	12	
13	00350063	M 20	985	Poly-Stop-Mutter	12	
14	00130608	DZ 40 x 22 x 190		Hyd.- Zylinder	6	
15	34763800			TopRing Packerwelle Mitte kpl.	1	Satz 1x pro Maschine
16	34763804	2810 lg.		TopRing Packerwelle Mitte	1	
17	00370065	ø 12 x 60	1481	Spannstift	2	
18	00350013	M 36 x 3	439	6 kt.- Mutter	4	
19	00370113	B 37	125	Scheibe	2	
20	34219601	ø 350 x 120		Gußring	9	
21	34332101	ø 60 x 180		Distanzhülse	6	
22	34383201	ø 60 x 158		Distanzhülse	1	
23	34332103	ø 60 x 58		Distanzhülse	2	
24	34763803	ø 60 x 17		Distanzhülse	2	
25	34763807	ø 60 x 26		Distanzhülse	1	
26	00170029	ø 70 x 40.5 x 5		Tellerfeder	4	
27	34763806	ø 50 x 37		Lagerhülse	1	
28	34763805	ø 50 x 65		Lagerhülse	2	
29	00240177	TCF 50 - Sonderlager		Flanschlager	3	
30	00380133			Sicherheitsaufkleber	1	
31	34763900			TopRing Packerwelle li./re. kpl.	2	Satz 2x pro Maschine
32	34764200	1689 lg.		TopRing Packerwelle li./re.	2	
33	00370065	ø 12 x 60	1481	Spannstift	2	
34	00350013	M 36 x 3	439	6 kt.- Mutter	4	
35	00370113	B 37	125	Scheibe	2	
36	34219601	ø 350 x 120		Gußring	10	
37	34752301	ø 350 x 100		Gußring	2	
38	34763902	ø 60 x 112		Distanzhülse	4	
39	34383201	ø 60 x 158		Distanzhülse	2	
40	34332101	ø 60 x 180		Distanzhülse	4	
41	34763803	ø 60 x 17		Distanzhülse	4	
42	00170029	ø 70 x 40.5 x 5		Tellerfeder	8	
43	34763806	ø 50 x 37		Lagerhülse	2	
44	34763805	ø 50 x 65		Lagerhülse	2	
45	00240177	TCF 50 - Sonderlager		Flanschlager	4	
46	00380252			Sicherheitsaufkleber	1	
47	00380954			Bedienungshinweis	3	

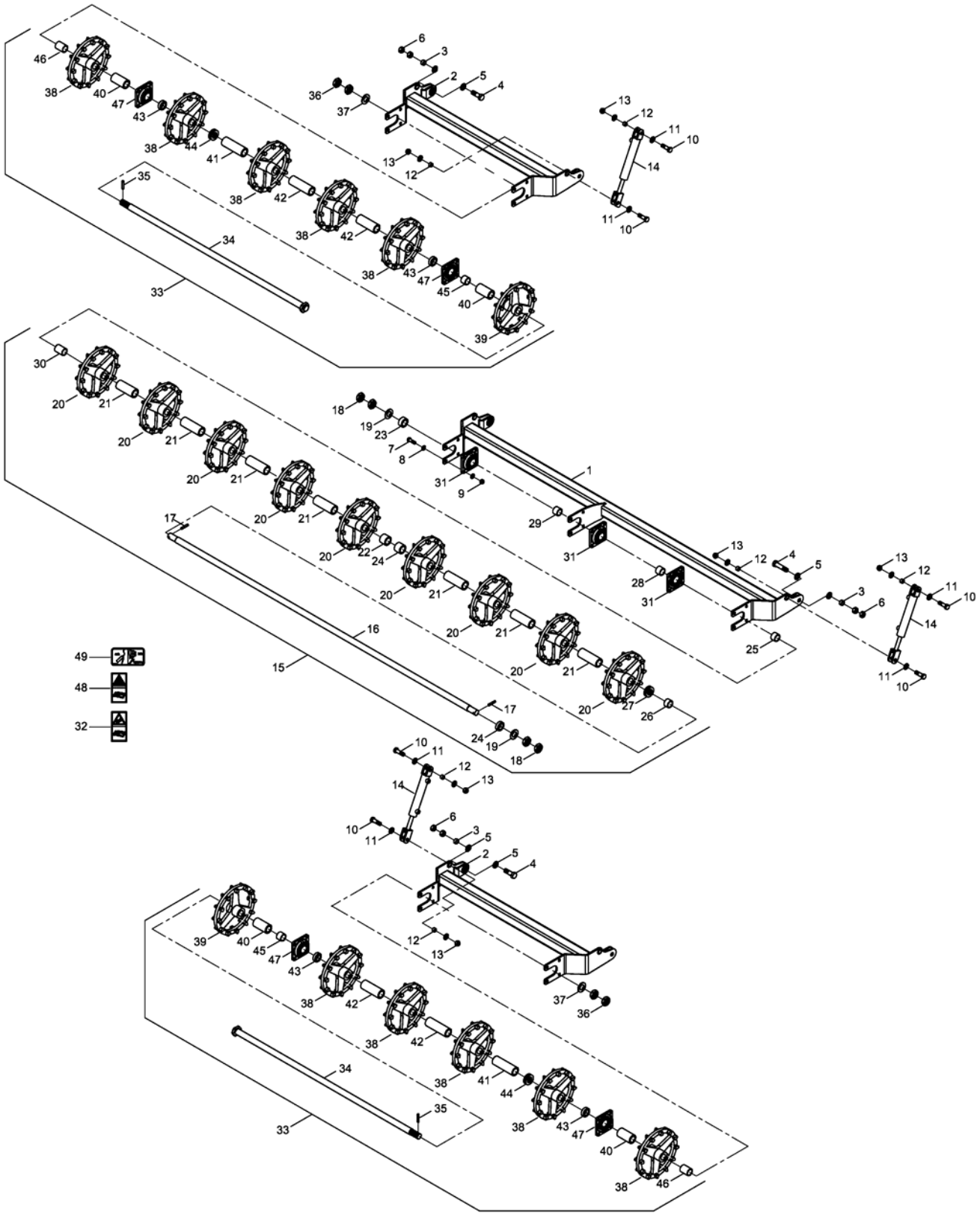

E-Mail: info@horsch.com
Internet: www.horsch.com
Telefon: +49 (0)9431 7143-0
Telefax: +49 (0)9431 41346
HORSCH Maschinen GmbH
Sitzenhof 1, DE-92421 Schwandorf

Pos.	Bestell-Nr.	Kurzbezeichnung	DIN	Bezeichnung	Menge	Bemerkung
1	34678400			Rahmen TopRing Packer Mitte	1	
2	34715200			Rahmen TopRing Packer li./re.	2	
3	00230140	EG 32/24 x 15		Buchse	6	
4	00360475	M 24 x 75	931	6 kt.- Schraube	6	
5	00370110	B 25	125	Scheibe	12	
6	00350065	M 24	985	Poly-Stop-Mutter	6	
7	00360057	M 16 x 50	931	6 kt.- Schraube	28	
8	00370108	B 17	125	Scheibe	56	
9	00350061	M 16	985	Poly-Stop-Mutter	28	
10	34181507	M 20 x 65 - 10.9		Sonderschraube	12	
11	00370109	B 21	125	Scheibe	12	
12	00230017	EG 25/20 x 15		Buchse	12	
13	00350063	M 20	985	Poly-Stop-Mutter	12	
14	00130608	DZ 40 x 22 x 190		Hyd.- Zylinder	6	
15	34702900			TopRing Packerwelle Mitte kpl.	1	
16	34763804	2810 lg		TopRing Packerwelle Mitte	1	
17	00370065	Ø 12 x 60	1481	Spannstift	2	
18	00350013	M 36 x 3	439	6 kt.- Mutter	4	
19	00370113	B 37	125	Scheibe	2	
20	34219601	Ø 350 x 120		Gußring	9	
21	34702901	Ø 60 x 172,5		Distanzhülse	7	
22	34332103	Ø 60 x 58		Distanzhülse	1	
23	34763803	Ø 60 x 17		Distanzhülse	1	
24	34222702	Ø 60 x 53		Distanzhülse	1	
25	34763807	Ø 60 x 26		Distanzhülse	1	
26	34702903	Ø 60 x 23		Distanzhülse	1	
27	00170029	Ø 70 x 40.5 x 5		Tellerfeder	4	
28	34763806	Ø 50 x 37		Lagerhülse	1	
29	34763805	Ø 50 x 65		Lagerhülse	1	
30	34702902	Ø 50 x 95		Lagerhülse	1	
31	00240177	TCF 50 - Sonderlager		Flanschlager	3	
32	00380133			Sicherheitsaufkleber	1	
33	34763900			TopRing Packerwelle li./re. kpl.	2	
34	34764200			TopRing Packerwelle li./re.	2	
35	00370065	Ø 12 x 60	1481	Spannstift	2	
36	00350013	M 36 x 3	439	6 kt.- Mutter	4	
37	00370113	B 37	125	Scheibe	2	
38	34219601	Ø 350 x 120		Gußring	10	
39	34752301	Ø 350 x 100		Gußring	2	
40	34763902	Ø 60 x 112		Distanzhülse	4	
41	34383201	Ø 60 x 158		Distanzhülse	2	
42	34332101	Ø 60 x 180		Distanzhülse	4	
43	34763803	Ø 60 x 17		Distanzhülse	4	
44	00170029	Ø 70 x 40.5 x 5		Tellerfeder	8	
45	34763806	Ø 50 x 37		Lagerhülse	2	
46	34763805	Ø 50 x 65		Lagerhülse	2	
47	00240177	TCF 50 - Sonderlager		Flanschlager	4	
48	00380252			Sicherheitsaufkleber	1	
49	00380954			Bedienungshinweis	3	

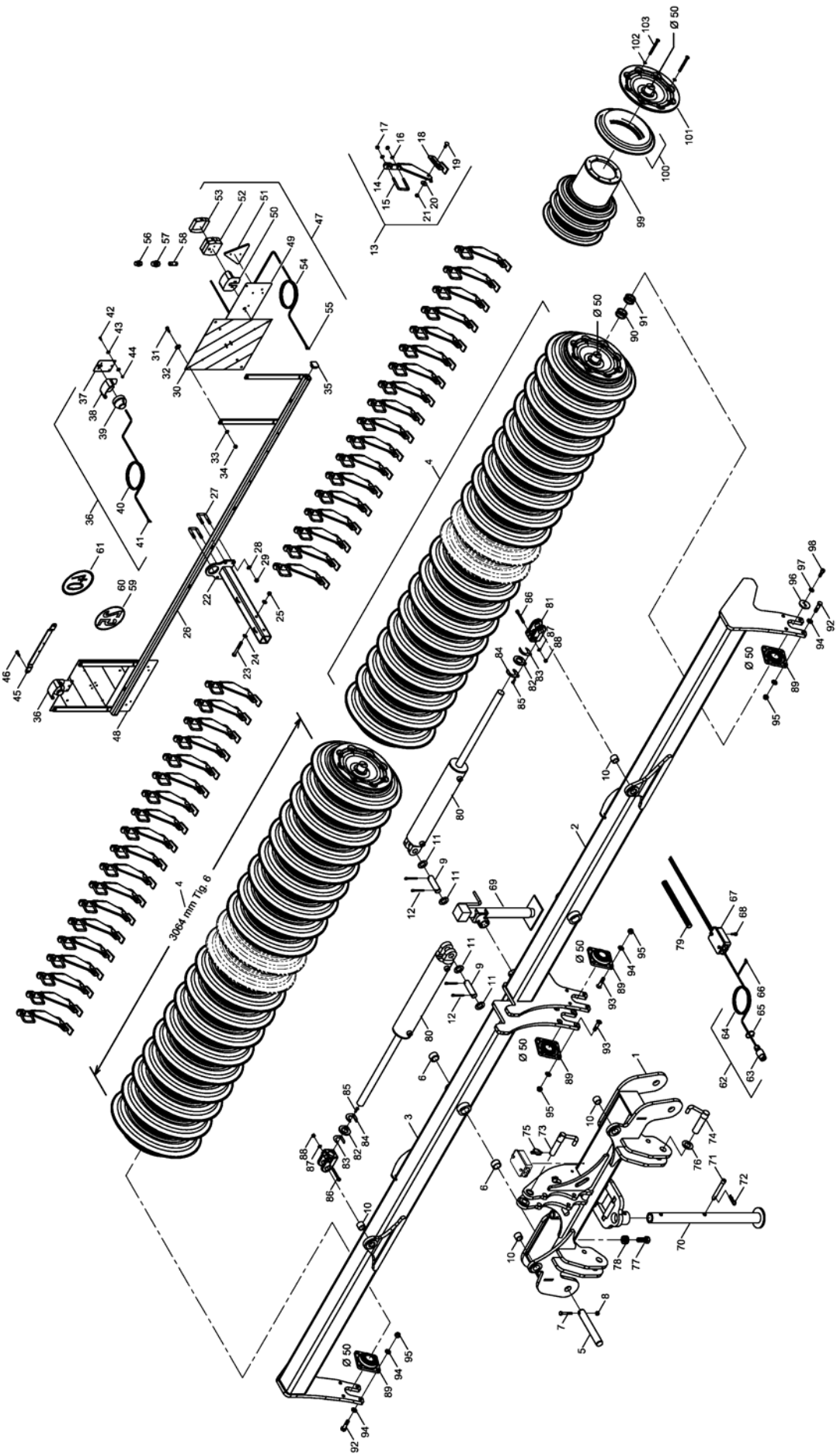

E-Mail: info@horsch.com
Internet: www.horsch.com
Telefon: +49 (0)9431 7143-0
Telefax: +49 (0)9431 41346
HORSCH Maschinen GmbH
Sitzenhof 1, DE-92421 Schwandorf

Pos.	Bestell-Nr.	Kurzbezeichnung	DIN	Bezeichnung	Menge	Bemerkung
1	34657100			Rahmen Mitte	1	
2	34657900			Rahmen links	1	Tiger 6 !
3	34658000			Rahmen rechts	1	Tiger 6 !
4	34649200	L = 3064 - Ø 580		SteelDisc Packer kpl.	2	Tiger 6 !
5	31040702	Ø 40 x 270		Bolzen	2	
6	00230005	EG 50/40 x 30		Buchse	4	
7	00360264	M 12 x 1.5 x 75 - 12.9	960	6 kt.- Schraube	2	
8	00350048	M 12 x 1.5	985	Poly-Stop-Mutter	2	
9	33783305	Ø 32 x 92		Bolzen	4	
10	00230084	EG 40 / 32 x 30		Buchse	4	
11	00370438	Ø 33	126	Scheibe	8	
12	00170106	Ø 8 x 56	94	Splint	8	
13	34937100			Abstreifer SteelDisc Packer kpl.	38	
14	34465301			Abstreiferstiel	38	
15	34284302	61 x 83 - M 10 x 16		U-Bügel	38	
16	00370105	B 10,5	125	Scheibe	76	
17	00350058	M 10	985	Poly-Stop-Mutter	76	
18	34937200			Abstreifer SteelDisc Packer	38	
19	00370041	M 10 x 30 - 4 kt.	603	Flachrundschraube	38	
20	00370117	R 11	440	Scheibe	38	
21	00350058	M 10	985	Poly-Stop-Mutter	38	
22	34758400			Ausleger	1	
23	00360041	M 12 x 100	931	6 kt.- Schraube	2	
24	00370106	B 13	125	Scheibe	4	
25	00350059	M 12	985	Poly-Stop-Mutter	2	
26	34185000			Beleuchtungsträger	1	
27	00370046	41 x 70 - M 12 x 40		U-Bügel	2	
28	00370106	B 13	125	Scheibe	4	
29	00350059	M 12	985	Poly-Stop-Mutter	4	
30	00345190			Warntafel inkl. Folie beidseitig	2	
31	00360111	M 8 x 25	933	6 kt.- Schraube	4	
32	00370116	R 9	440	Scheibe	8	
33	00370104	A 8,4	125	Scheibe	8	
34	00350057	M 8	985	Poly-Stop-Mutter	8	
35	00200155	40 x 40 x 5		Stopfen	2	
36	00341201			Beleuchtung Pos. Leuchte kpl.	2	
37	00341197			Trägerblech Positionsleuchte	2	
38	00346000			Schutzhaube	2	
39	00340097			Positionsleuchte weiß kpl.	2	
40	00340037	2-pol. - 1,5 mm² x 7.5 m		Kabel	2	Länge angeben !
41	00340950	0,75 - 1,5 mm²		Flachsteckerhülse	4	
42	00360409	M 6 x 18	933	6 kt.- Schraube	4	
43	00370115	R 6,6	125	Scheibe	8	
44	00350067	M 6	985	Poly-Stop-Mutter	4	
45	28072507			Strebe	2	
46	00360112	M 8 x 30	933	6 kt.- Schraube	4	
47	00341204			Beleuchtung hinten links kpl.	1	
48	00341199			Beleuchtung hinten rechts kpl.	1	
49	00341196			Trägerblech Rückleuchte	2	
50	00346000			Schutzhaube	2	

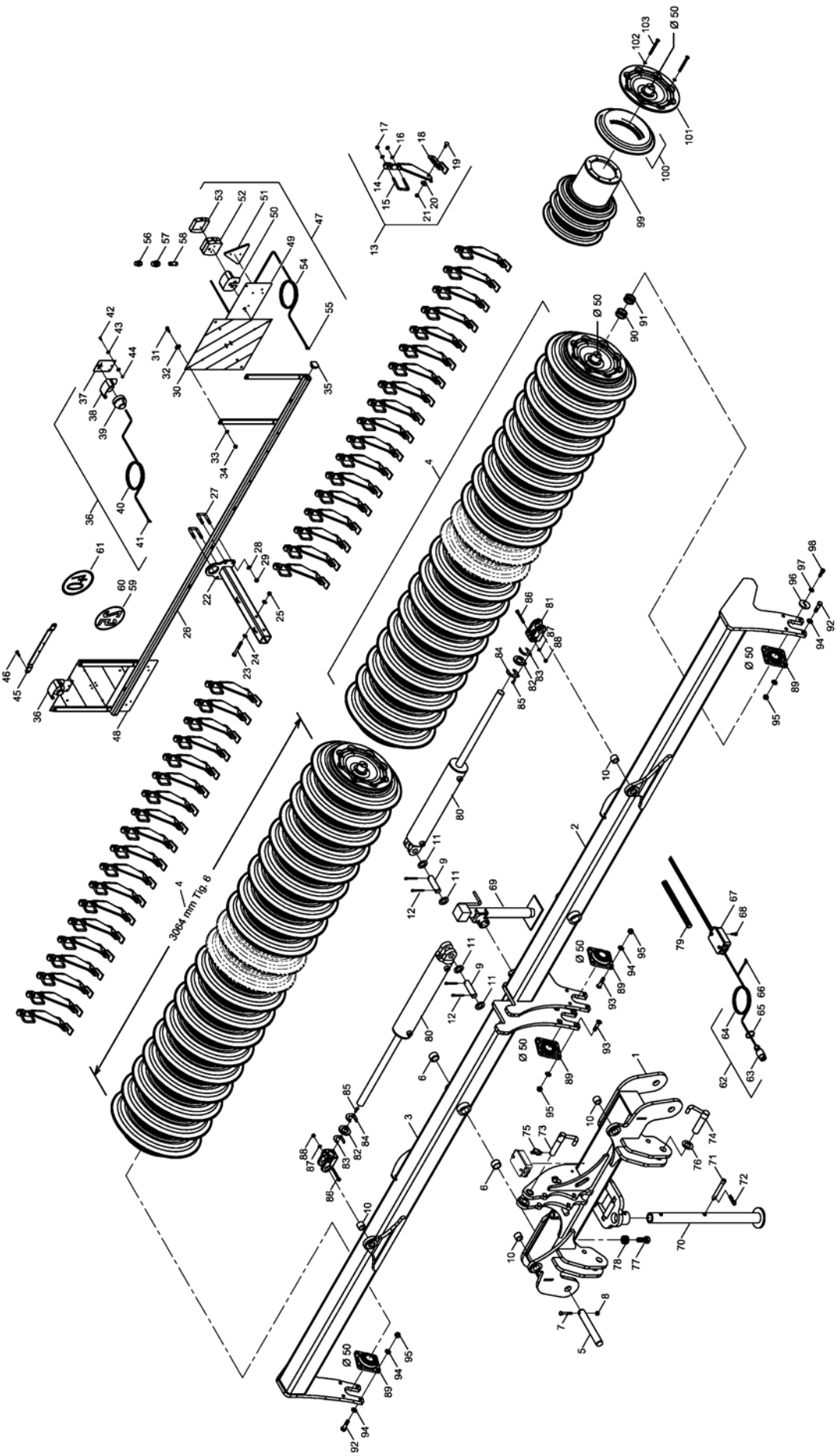

E-Mail: info@horsch.com
Internet: www.horsch.com
Telefon: +49 (0)9431 7143-0
Telefax: +49 (0)9431 41346
HORSCH Maschinen GmbH
Sitzenhof 1, DE-92421 Schwandorf

Pos.	Bestell-Nr.	Kurzbezeichnung	DIN	Bezeichnung	Menge	Bemerkung
51	00340316	RD 3		Dreiecksrückstrahler	2	
52	00346002			Rückleuchte	2	
53	00346001			Lichtscheibe - Rückleuchte	2	
54	00340036	4-pol. - 1,5 mm² x 5.1 m		Kabel	2	Länge angeben !
55	00340950	0,75 - 1,5 mm²		Flachsteckerhülse	8	
56	00340022	12 V - 10 W		Birne - Rückleuchte	2	
57	00340021	12 V - 21 W		Birne - Rückleuchte	2	
58	00340098	12 V - 5 W - Sofitte		Birne - Positionsleuchte	2	
59	00380869			Schild 25 km/h	1	
60	00380888	France		Schild 25 km/h - FR	1	France !
61	00380961			Schild 40 km/h	1	
62	00340978	7-pol. - 12 V x 9 m		Stecker mit Kabel kpl.	1	
63	00340995	7-pol. - 12 V		Stecker	1	
64	00340035	7-pol. - 1.5 mm² x 9 m		Kabel	1	Länge angeben !
65	00190013	T 30 - L 200 x 3.6		Kabelbinder	20	
66	00340410	1,5 - 2,5 mm²		Flachsteckerhülse	7	
67	00340977			Verteilerkasten	1	
68	00370023	M 5 x 15	84	Zyl.- Schraube	2	
69	00310012			Stützfuß klappbar	1	
70	34758200			Stützfuß lang	1	
71	00170024	Kat. I x 116 lg.		Oberlenkerbolzen	1	
72	00170053	Gr. 5 - doppelt		Federstecker	1	
73	34283200	Ø 32 x 100		Oberlenkerbolzen	1	
74	34283300	Ø 37 x 110		Unterlenkerbolzen	1	
75	00170171	Ø 9.5 x 45		Klappsplint	3	
76	00370113	B 37	125	Scheibe	4	
77	00360166	M 24 x 60	933	6 kt.- Schraube	2	
78	00370110	B 25	125	Scheibe	12	
79	00180065	NW 24 x 1000 lg.		Kunststoffwendel	1	Länge angeben !
80	00130229	DZ 100 x 40 x 510		Hyd.- Zylinder	2	
81	00130996	Ø 32 x 87 - M 40 x 2		Zylindergabel	2	
82	34217001	8 mm		Distanzblech	2	
83	34217002	1 mm		Distanzblech	6	
84	34217003	5 mm		Distanzblech	4	
85	00370337	M 8 x 30	7991	Senkkopfschraube	2	
86	00370580	M 10 x 85	912	Zyl.- Schraube	4	
87	00370105	B 10,5	125	Scheibe	8	
88	00350058	M 10	985	Poly-Stop-Mutter	4	
89	00240177	TCF 50		Flanschlager	4	
90	00230051	Ø 50 x 62 x 2		Paßscheibe	8	
91	00230117	Ø 50 x 62 x 3		Paßscheibe	8	
92	00360059	M 16 x 60	931	6 kt.- Schraube	8	
93	00370411	M 16 x 60 - 12.9	7991	Senkkopfschraube	8	
94	00370108	B 17	125	Scheibe	24	
95	00350061	M 16	985	Poly-Stop-Mutter	16	
96	29150801			Lagerstummeldeckel	4	
97	00170031	A 12	127	Federring	8	
98	00370299	M 12 x 35 - 12.9	912	Zyl.- Schraube	8	
99	34649300	L = 3016 - Ø 355.6		SteelDisc Packerrohr	2	Tiger 6 !
100	34638300	Ø 580 x 154 lg.		SteelDisc Tellerpaar	40	

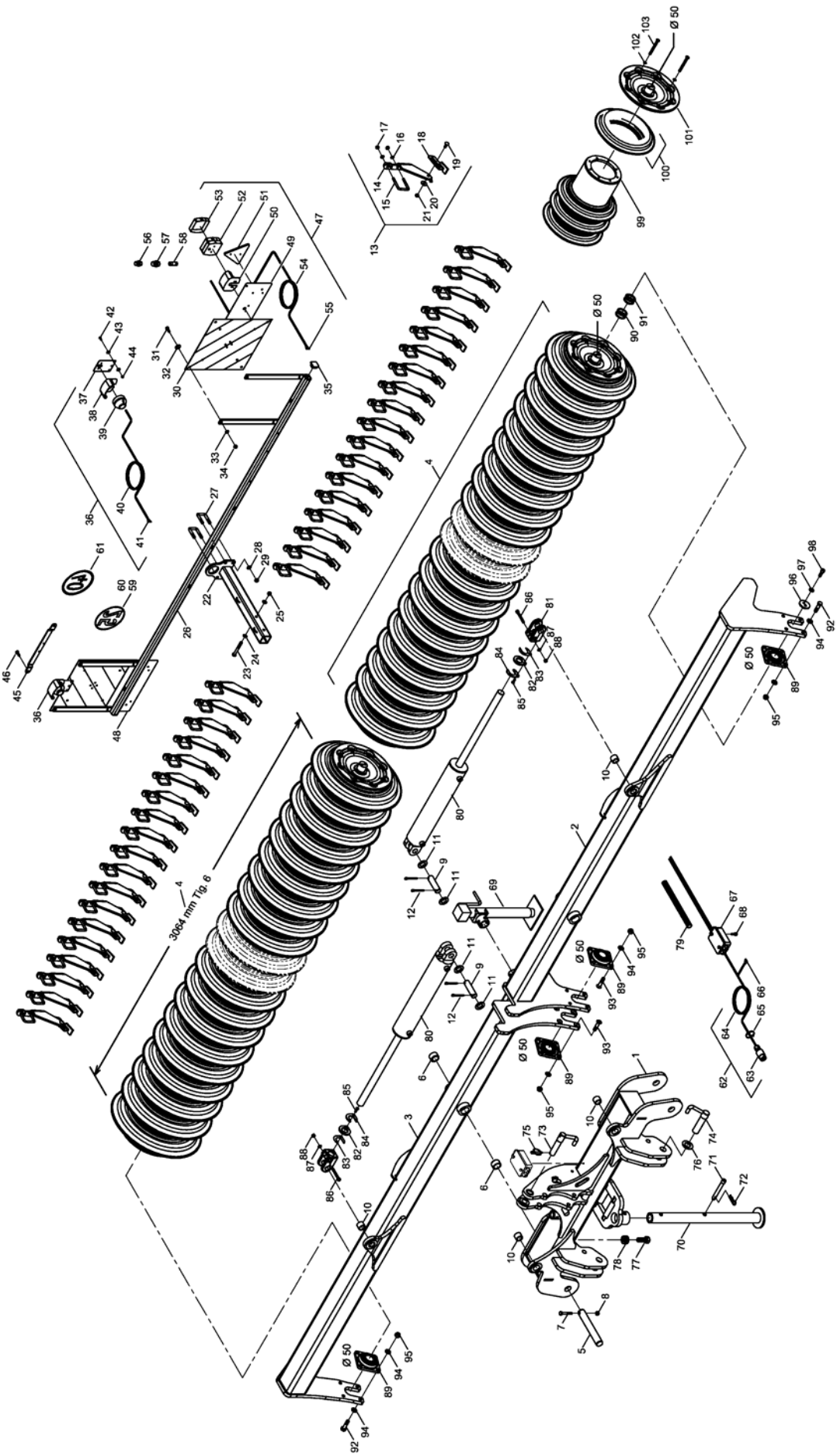

E-Mail: info@horsch.com
Internet: www.horsch.com
Telefon: +49 (0)9431 7143-0
Telefax: +49 (0)9431 41346
HORSCH Maschinen GmbH
Sitzenhof 1, DE-92421 Schwandorf

Pos.	Bestell-Nr.	Kurzbezeichnung	DIN	Bezeichnung	Menge	Bemerkung
101	34634900	Ø 50		Lagerstummeldeckel	4	Tiger 6 !
102	00370307	Ø 16.5		Limes-Ring	32	
103	00360253	M 16 x 140	933	6 kt.- Schraube	32	

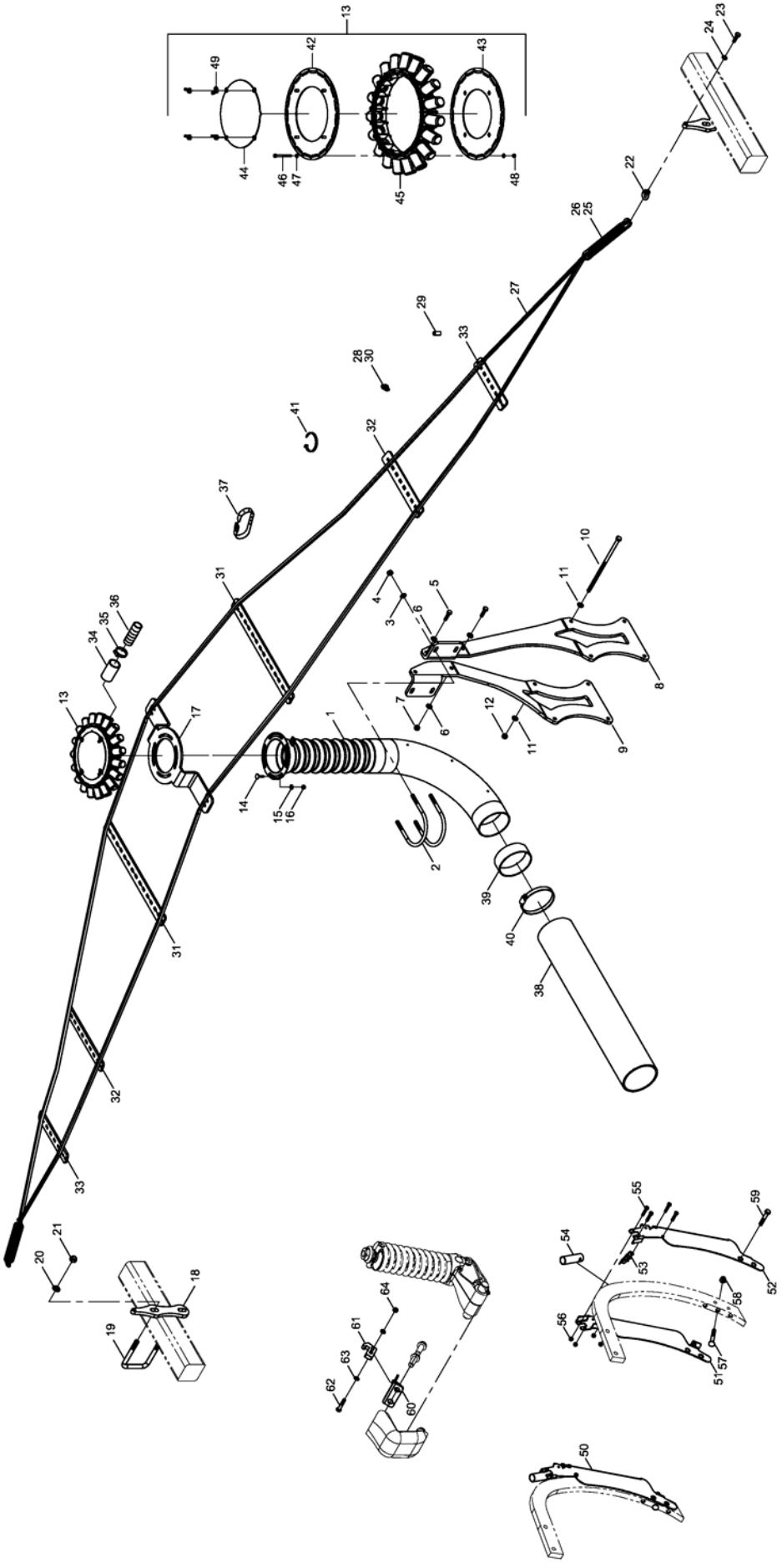

E-Mail: info@horsch.com
Internet: www.horsch.com
Telefon: +49 (0)9431 7143-0
Telefax: +49 (0)9431 41346
HORSCH Maschinen GmbH
Sitzenhof 1, DE-92421 Schwandorf

Pos.	Bestell-Nr.	Kurzbezeichnung	DIN	Bezeichnung	Menge	Bemerkung
1	24153000	Ø 140 x 895		Förderrohrbogen	1	
2	33117302	140 x 175 - M 12 x 30		U-Bügel	2	
3	00370106	B 13	125	Scheibe	4	
4	00350059	M 12	985	Poly-Stop-Mutter	4	
5	00360032	M 12 x 45	931	6 kt.- Schraube	2	
6	00370106	B 13	125	Scheibe	4	
7	00350059	M 12	985	Poly-Stop-Mutter	2	
8	34759501			Förderrohrbogenhalter links	1	
9	34759502			Förderrohrbogenhalter rechts	1	
10	00360508	M 12 x 300	931	6 kt.- Schraube	4	
11	00370106	B 13	125	Scheibe	4	
12	00350059	M 12	985	Poly-Stop-Mutter	4	
13	01556300	Ø 140 - 19 Abgänge V2A		Hauptverteiler kpl.	1	
14	00370477	M 8 x 30 - 4 kt. - V2A	603	Zyl.- Flachrundschraube	4	
15	00370468	R 9 - V2A	440	Scheibe	4	
16	00350062	M 8 - V2A	985	Poly-Stop-Mutter	4	
17	23063701			Halteblech Seil	1	
18	34759503			Schlauchkettenhalter	2	
19	34765401	120 x 160 - M 16 x 50		U-Bügel	2	
20	00370108	B 17	125	Scheibe	4	
21	00350061	M 16	985	Poly-Stop-Mutter	4	
22	00370059	M 10		Ringmutter	2	
23	00360120	M 10 x 30	933	6 kt.- Schraube	2	
24	00370105	B 10,5	125	Scheibe	2	
25	00170204	Ø 6,3 x 262		Zugfeder	2	
26	00170233			Zugfeder Sicherung	2	
27	00160081	Ø 8/10 x 11000 mm		Drahtseil	1	Länge angeben !
28	00160072	Größe 8	6899	Drahtseilkausche	2	
29	00341189	Ø 13 x 30		Endkappe	4	
30	00160063	Ø 8	1142	Drahtseilklemme	16	
31	23063702	13 Loch		Schlauchhalteleiste	1	
32	23063703	9 Loch		Schlauchhalteleiste	2	
33	23063704	5 Loch		Schlauchhalteleiste	2	
34	23023308	Ø 40 x 4 x 80		Schlauch	19	
35	00190044	Ø 32 - 50 V2A		Schlauchbinder	38	
36	00180088	Ø 32 x 80000 mm		Spiralschlauch	1	Länge angeben !
37	00200100	500 x 20 x 2,1		Schnallriemen	10	
38	00180006	PEM PUR S 355 - Ø 140 x 7000 lg.		Airduc-Schlauch	1	Länge angeben !
39	00200158			Verschlußkappe	1	
40	00190055	Ø 140 - 160		Schlauchbinder	2	
41	00190017	T 150 R 363 x 7.8		Kabelbinder	60	
42	01556301			Hauptverteilerblech oben	1	
43	01556302			Hauptverteilerblech unten	1	
44	01553903			Hauptverteilerdeckel	1	
45	23011001			Hauptverteilerstutzen	19	
46	00360447	M 5 x 55 - V2A	931	6 kt.- Schraube	19	
47	00370263	A 5,3 - V2A	125	Scheibe	38	
48	00350085	M 5 - V2A	985	Poly-Stop-Mutter	19	
49	00644011	M 6 - V2A	315	Flügelmutter	4	
50	34472900			Düngerverteiler kpl.	19	

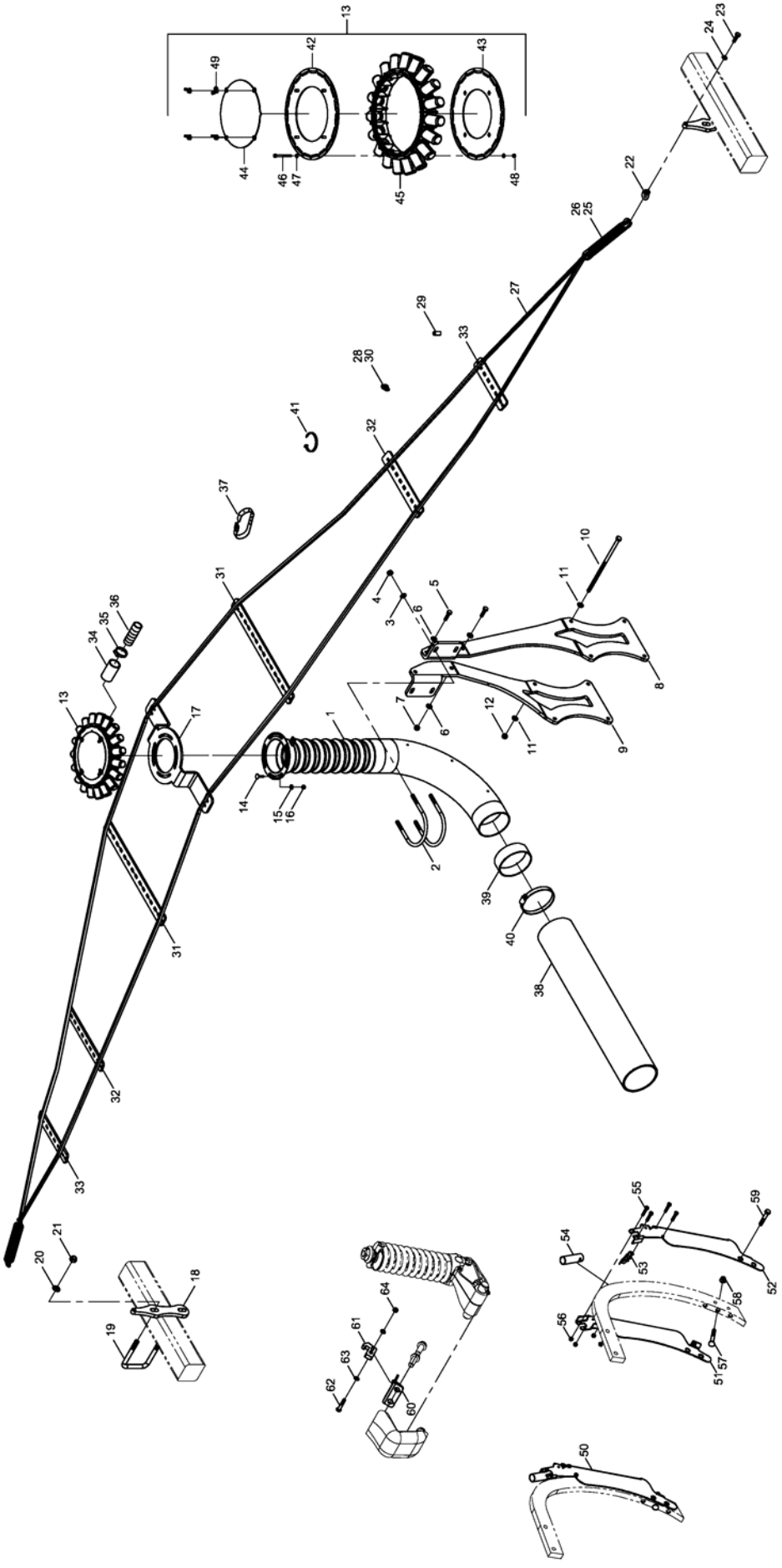

E-Mail: info@horsch.com
Internet: www.horsch.com
Telefon: +49 (0)9431 7143-0
Telefax: +49 (0)9431 41346
HORSCH Maschinen GmbH
Sitzenhof 1, DE-92421 Schwandorf

Pos.	Bestell-Nr.	Kurzbezeichnung	DIN	Bezeichnung	Menge	Bemerkung
51	34472901			Seitenblech rechts	1	
52	34472902			Seitenblech links	1	
53	34472903	V2A		Federklappe	1	
54	34472904			Düngerrohrstutzen	1	
55	00360784	M 8 x 45 - V2A	933	6 kt.- Schraube	4	
56	00350062	M 8 - V2A	985	Poly-Stop-Mutter	4	
57	00310809	M 12 x 95		Scharschraube	1	
58	00350084	M 12 - 10.		Bundmutter	1	
59	00360346	M 12 x 70	931	6 kt.- Schraube	2	
60	34754600			Anschraubbock	3	
61	34759504			Anschlagklotz	6	
62	00360023	M 10 x 55	931	6 kt.- Schraube	6	
63	00370105	B 10,5	125	Scheibe	12	
64	00350058	M 10	985	Poly-Stop-Mutter	6	

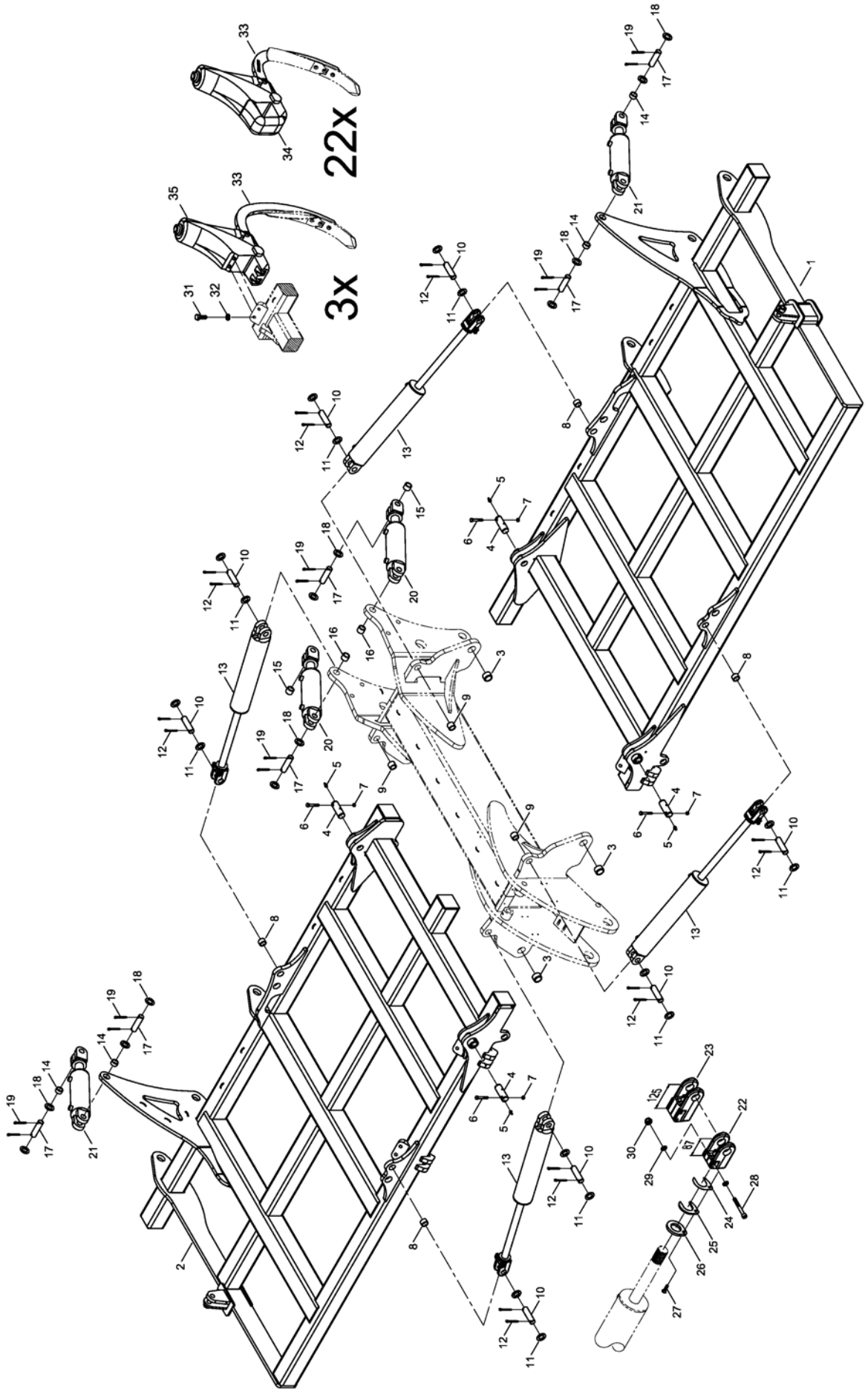

E-Mail: info@horsch.com
Internet: www.horsch.com
Telefon: +49 (0)9431 7143-0
Telefax: +49 (0)9431 41346
HORSCH Maschinen GmbH
Sitzenhof 1, DE-92421 Schwandorf

Pos.	Bestell-Nr.	Kurzbezeichnung	DIN	Bezeichnung	Menge	Bemerkung
1	34720200			Rahmen links	1	
2	34720300			Rahmen rechts	1	
3	00230005	EG 50/40 x 30		Buchse	4	
4	34252001	Ø 40 x 110		Bolzen	4	
5	00370093	H 1 - M 8 x 1		Schmiernippel	4	
6	00360264	M 12 x 1.5 x 75 - 12.9		6 kt.- Schraube	4	
7	00350048	M 12 x 1.5	985	Poly-Stop-Mutter	4	
8	00230083	EG 40/32 x 25		Buchse	4	
9	00230084	EG 40/32 x 30		Buchse	4	
10	33783305	Ø 32 x 92		Bolzen	8	
11	00370438	Ø 33	125	Scheibe	30	
12	00170106	Ø 8 x 56	94	Splint	16	
13	00130229	DZ 100 x 40 x 510		Hyd.- Zylinder	4	Ohne Zylindergabel !
14	00230120	EG 40/32 x 20		Buchse	4	
15	00230083	EG 40/32 x 25		Buchse	2	
16	00230084	EG 40/32 x 30		Buchse	2	
17	33783305	Ø 32 x 92		Bolzen	8	
18	00370438	Ø 33	125	Scheibe	16	
19	00170106	Ø 8 x 56	94	Splint	16	
20	00130379	DZ 100 x 50 x 205		Hyd.- Zylinder	2	Ohne Zylindergabel !
21	00130436	DZ 80 x 40 x 205		Hyd.- Zylinder	2	Ohne Zylindergabel !
22	00130996	Ø 32 - M 40 x 2 x 87 lg.		Zylindergabel	4	Klappzylinder !
23	00130997	Ø 32 - M 40 x 2 x 125 lg.		Zylindergabel	4	Hubzylinder !
24	34217002	1 mm		Distanzblech	4	
25	34217003	5 mm		Distanzblech	4	
26	34217001	8 mm		Distanzblech	4	
27	00370337	M 8 x 30	7991	Senkkopfschraube	4	
28	00370580	M 10 x 85	912	Zyl.- Schraube	8	
29	00370105	B10,5	125	Scheibe	24	
30	00350058	M 10	985	Poly-Stop-Mutter	12	
31	00360163	M 20 x 55	933	6 kt.- Schraube	6	
32	00370109	B 21	125	Scheibe	6	
33	34060836	FG 850		Zinken	25	
34	34063600	mit hydr. Federung		Werkzeugtr. mit Klemmwinkel kpl.	22	
35	34064000	mit hydr. Federung		Werkzeugtr. o. Klemmwinkel kpl.	3	

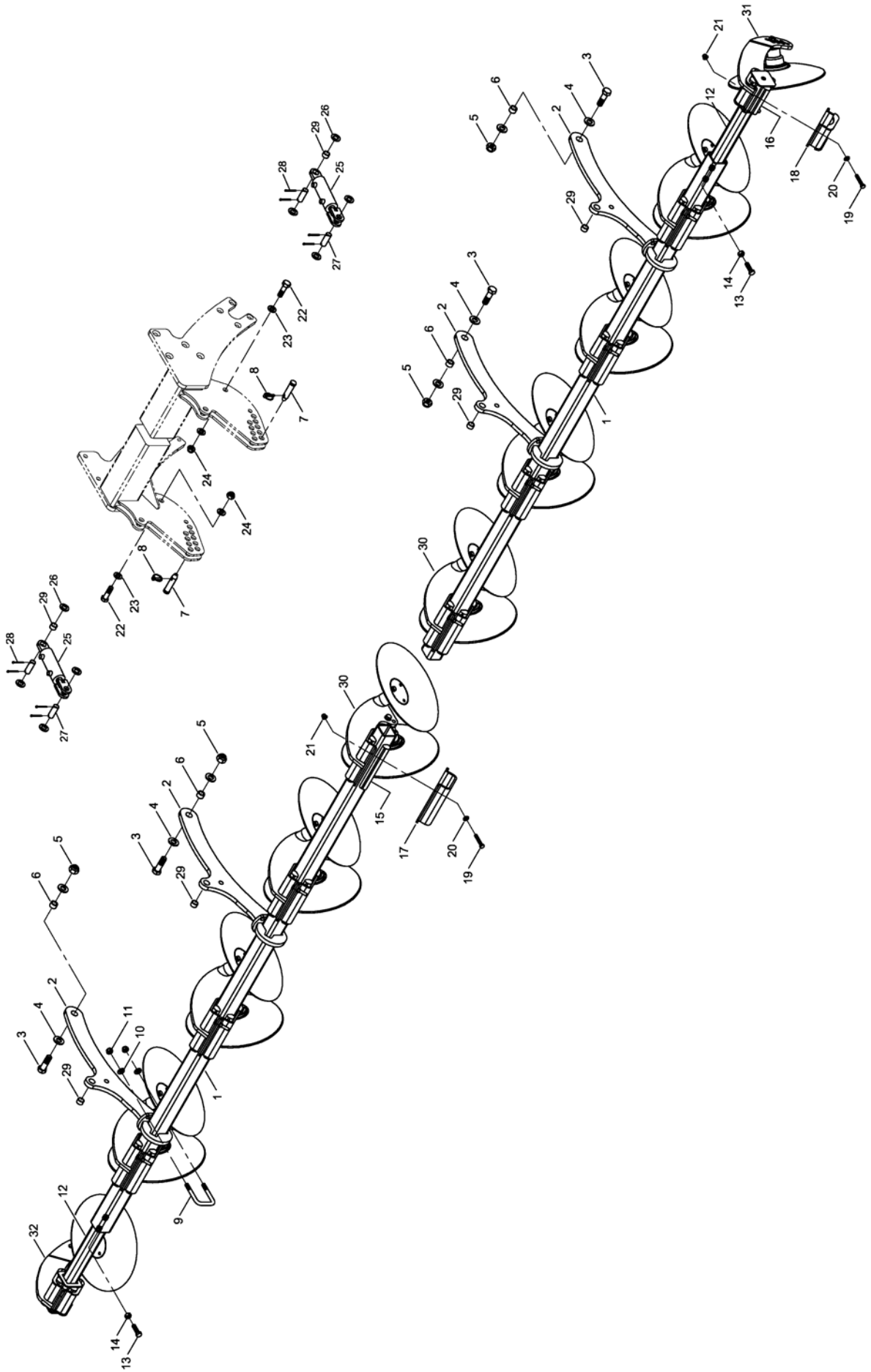

E-Mail: info@horsch.com
Internet: www.horsch.com
Telefon: +49 (0)9431 7143-0
Telefax: +49 (0)9431 41346
HORSCH Maschinen GmbH
Sitzenhof 1, DE-92421 Schwandorf

Pos.	Bestell-Nr.	Kurzbezeichnung	DIN	Bezeichnung	Menge	Bemerkung
1	34720600			Sechrahmen einreihig	2	
2	34768300			Halter Sechrahmen	4	
3	00360268	M 24 x 80	931	6 kt.- Schraube	4	
4	00370110	B 25	125	Scheibe	8	
5	00350065	M 24	985	Poly-Stop-Mutter	4	
6	00230101	EG 32/24 x 20		Buchse	4	
7	00170153	Kat. II - 76 lg.		Oberlenkerbolzen	4	
8	00170063	Ø 8 x 40		Klappsplint	4	
9	23483005	81 x 120 - M 16 x 40		U-Bügel	8	
10	00370108	B 17	125	Scheibe	16	
11	00350061	M 16	985	Poly-Stop-Mutter	16	
12	34763000			Einschubstück	2	
13	00360249	M 16 x 55	933	6 kt.- Schraube	4	
14	00350011	M 16	934	6 kt.- Mutter	4	
15	34761302	Ø 40 x 230		Gummischnur	32	
16	34761303	Ø 40 x 120		Gummischnur	8	
17	34760802	240 x 8		Klemmplatte	8	
18	34769700	140 x 8		Klemmplatte Randscheibe	2	
19	00360497	M 12 x 70 - 10.9	933	6 kt.- Schraube	40	
20	00370106	B 13	125	Scheibe	40	
21	00350084	M 12 - 10		Bundmutter	40	
22	00360071	M 20 x 70	931	6 kt.- Schraube	4	
23	00370109	B 21	125	Scheibe	8	
24	00350063	M 20	985	Poly-Stop-Mutter	4	
25	00130610	DZ 50 x 30 x 80		Hyd.- Zylinder	4	
26	00370110	B 25	125	Scheibe	20	
27	34330501	Ø 25 x 70		Bolzen	8	
28	00170102	Ø 5 x 50	94	Splint	16	
29	00230091	EG 30/25 x 18		Buchse	4	
30	34762400			Secheinheit doppelt kpl.	8	
31	34762500			Secheinheit I li. kpl.	1	
32	34762600			Secheinheit I re. kpl.	1	

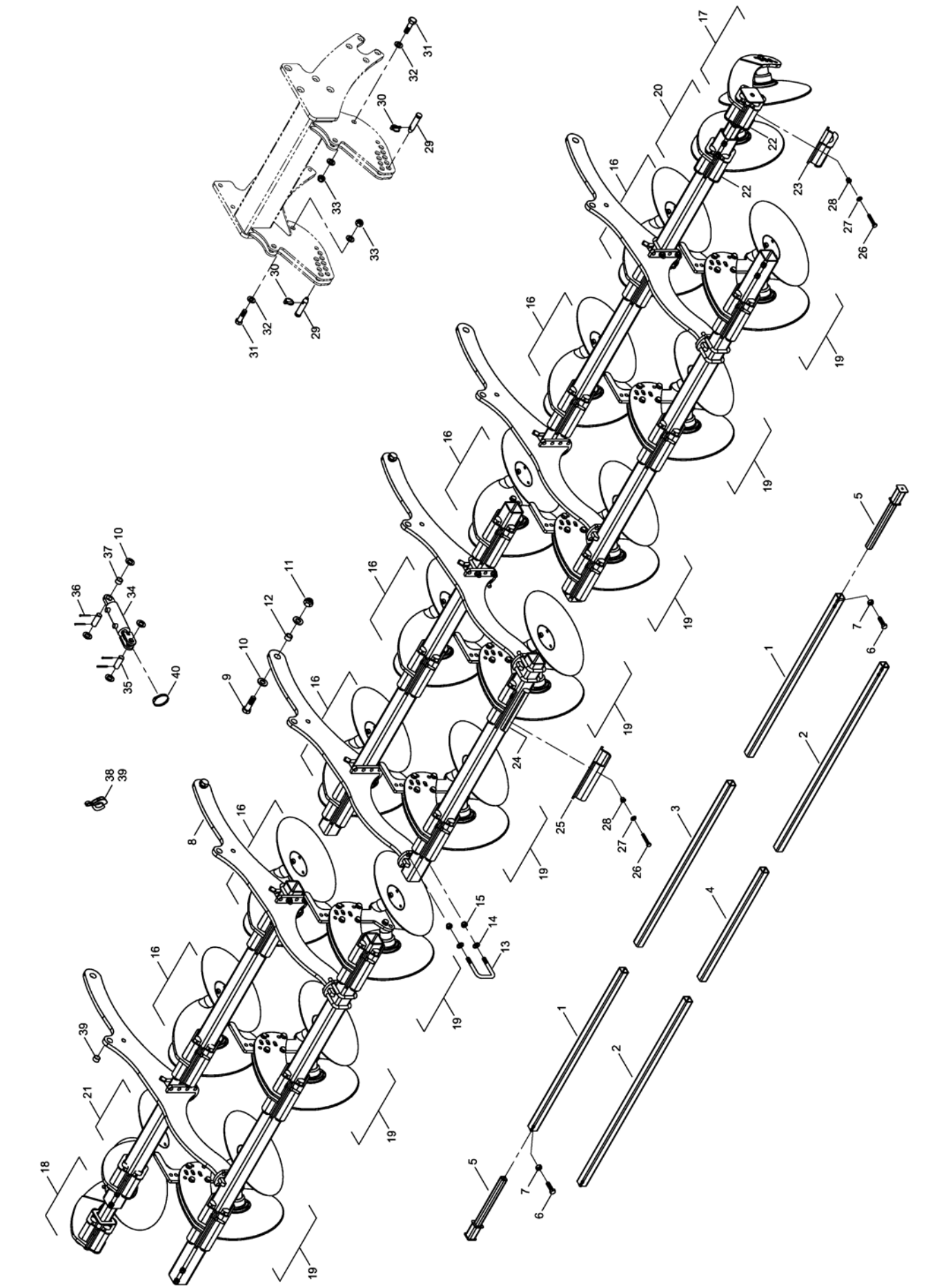

E-Mail: info@horsch.com
Internet: www.horsch.com

Telefon: +49 (0)9431 7143-0
Telefax: +49 (0)9431 41346

HORSCH Maschinen GmbH
Sitzenhof 1, DE-92421 Schwandorf

Pos.	Bestell-Nr.	Kurzbezeichnung	DIN	Bezeichnung	Menge	Bemerkung
1	34727100	hinten links + rechts		Sechrahmen zweireihig	2	
2	34727000	vorne links + rechts		Sechrahmen zweireihig	2	
3	34751401	hinten mitte		Sechrahmen zweireihig	1	
4	34751402	vorne mitte		Sechrahmen zweireihig	1	
5	34763000			Einschubstück	2	
6	00360249	M 16 x 55	933	6 kt.- Schraube	4	
7	00350011	M 16	934	6 kt.- Mutter	4	
8	34768700			Halter Sechrahmen	6	
9	00360268	M 24 x 80	931	6 kt.- Schraube	6	
10	00370110	B 25	125	Scheibe	42	
11	00350065	M 24	985	6kt.-Mutter, selbstsichernd	6	
12	00230101	EG 32/24 x 20		Buchse	6	
13	23483005	81 x 120 - M 16 x 40		U-Bügel	24	
14	00370108	B 17	125	Scheibe	48	
15	00350061	M 16	985	6kt.-Mutter, selbstsichernd	48	
16	34762400			Secheinheit doppelt komplett	7	Satz - siehe Zeichnung
17	34762500			Secheinheit links komplett	1	Satz - siehe Zeichnung
18	34762600			Secheinheit rechts komplett	1	Satz - siehe Zeichnung
19	34768500			Secheinheit doppelt verstellb. kpl.	8	Satz - siehe Zeichnung
20	34768800			Secheinheit einfach verstellb. li. kpl.	1	Satz - siehe Zeichnung
21	34769000			Secheinheit einfach verstellb. re. kpl.	1	Satz - siehe Zeichnung
22	34761303	Ø 40 x 120		Gummischnur	16	
23	34769700	140 x 8		Klemmplatte Randscheibe II	4	
24	34761302	Ø 40 x 230		Gummischnur	60	
25	34760802	240 x 8		Klemmplatte	15	
26	00360497	M 12 x 70 - 10.9	933	6 kt.- Schraube	76	
27	00370106	B 13	125	Scheibe	76	
28	00350084	M 12 - 10		Bundmutter	76	
29	00170153	Kat. II - 76 lg.		Oberlenkerbolzen	6	
30	00170063	Ø 8 x 40		Klappsplint	6	
31	00360071	M 20 x 70	931	6 kt.- Schraube	6	
32	00370109	B 21	125	Scheibe	12	
33	00350063	M 20	985	6kt.-Mutter, selbstsichernd	6	
34	00130610	DZ 50 x 30 x 80		Hyd.- Zylinder	4	siehe Zylinder !
35	34330501	Ø 25 x 70		Bolzen	12	
36	00170102	Ø 5 x 50	94	Splint	24	
37	00230091	EG 30/25 x 18		Buchse	8	
38	00170121	Alu 10 mm - rot		Tiefenstopper	4	
39	00170123	Alu 19 mm - schwarz		Tiefenstopper	4	
40	00190046	Ø 70 - 90		Schlauchbinder	4	

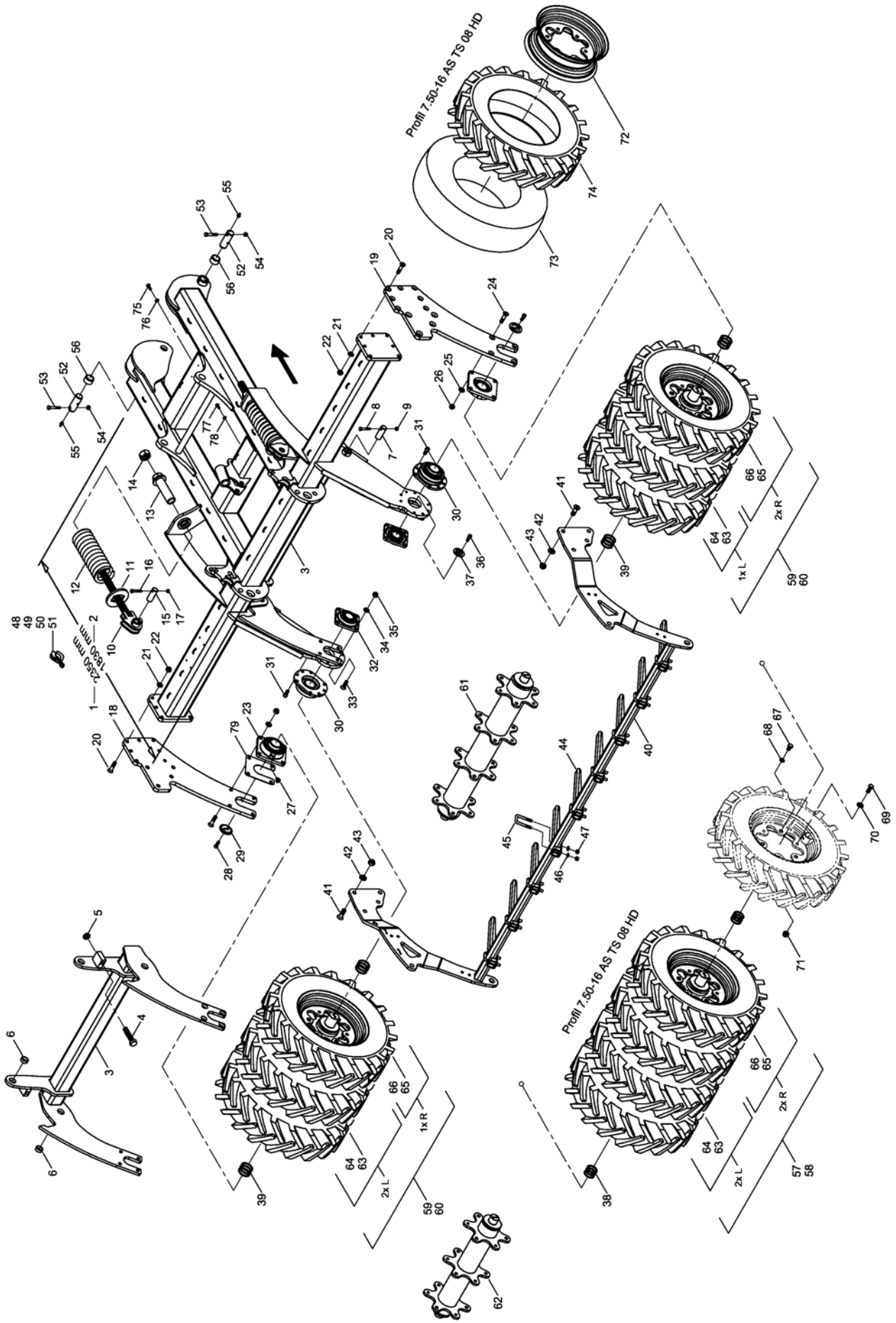

E-Mail: info@horsch.com
Internet: www.horsch.com
Telefon: +49 (0)9431 7143-0
Telefax: +49 (0)9431 41346
HORSCH Maschinen GmbH
Sitzenhof 1, DE-92421 Schwandorf

Pos.	Bestell-Nr.	Kurzbezeichnung	DIN	Bezeichnung	Menge	Bemerkung
1	34760400	l = 1830 mm		Packerrahmen kurze vorm	1	DiscSystem 1-reihig !
2	34769300	l = 2350 mm		Packerrahmen lange vorm	1	DiscSystem 2-reihig !
3	34768100			Packerrahmen beweglich	1	
4	00360270	M 24 x 110	933	6 kt.- Schraube	2	
5	00350080	M 24	439	6 kt.- Mutter	2	
6	00230230	EG 40/32 x 15		Buchse	4	
7	34763202	Ø 32 x 85		Bolzen	2	
8	00360480	M 10 x 65	931	6 kt.- Schraube	2	
9	00350058	M 10	985	Poly-Stop-Mutter	2	
10	34767900			Schubstange	2	
11	34763201			Fixierblech	2	
12	34063509	Ø 18.5 x 101.5 x 458		Druckfeder	2	
13	34768000			Führung	2	
14	00350002	M 36 x 3	934	6 kt.- Mutter	2	
15	34763202	Ø 32 x 85		Bolzen	2	
16	00360024	M 10 x 60	931	6 kt.- Schraube	2	
17	00350058	M 10	985	Poly-Stop-Mutter	2	
18	34750901			Lagerflanschplatte links	1	
19	34750902			Lagerflanschplatte rechts	1	
20	00370411	M 16 x 60 - 10.9	7991	Senkkopfschraube	14	
21	00370108	B 17	125	Scheibe	14	
22	00350061	M 16	985	Poly-Stop-Mutter	14	
23	00240231	UCFE 212 - Ø 60		Flanschlager	2	
24	00370411	M 16 x 60 - 10.9	7991	Senkkopfschraube	8	
25	00370108	B 17	125	Scheibe	8	
26	00350061	M 16	985	Poly-Stop-Mutter	8	
27	00370096	H 2 - R 1/8" - 45°		Schmiernippel	2	
28	00370297	M 12 x 30 - 12.9	912	Zyl.- Schraube	8	
29	23480203	Ø 60		Lagerstummeldeckel gesenkt	4	
30	96080209	UCFE 212 - Ø 60		Sonderlager	2	
31	00370141	M 14 x 30	912	Zyl.- Schraube	16	
32	00240177	TCF 50		Flanschlager	2	
33	00370262	M 16 x 50	7991	Senkkopfschraube	8	
34	00370108	B 17	125	Scheibe	8	
35	00350061	M 16	985	Poly-Stop-Mutter	8	
36	00370297	M 12 x 30 - 12.9	912	Zyl.- Schraube	4	
37	29150803	Ø 50		Lagerstummeldeckel gesenkt	2	
38	00230051	Ø 50 x 62 x 2		Paßscheibe	12	
39	00230081	Ø 60 x 70 x 2		Paßscheibe	16	
40	34763400			Rechenhalter Mitte	1	
41	00370534	M 20 x 60 - 10.9	7991	Senkkopfschraube	10	
42	00370109	B 21	125	Scheibe	10	
43	00350063	M 20	985	Poly-Stop-Mutter	10	
44	23470702			Rechenstab	9	
45	23410901	52 x 88 - M 12 x 33		U-Bügel	9	
46	00370106	B 13	125	Scheibe	18	
47	00350059	M 12	985	Poly-Stop-Mutter	18	
48	00170120	Alu 7 mm - blau		Tiefenstopper	6	
49	00170121	Alu 10 mm - rot		Tiefenstopper	4	
50	00170122	Alu 19 mm - gelb		Tiefenstopper	6	

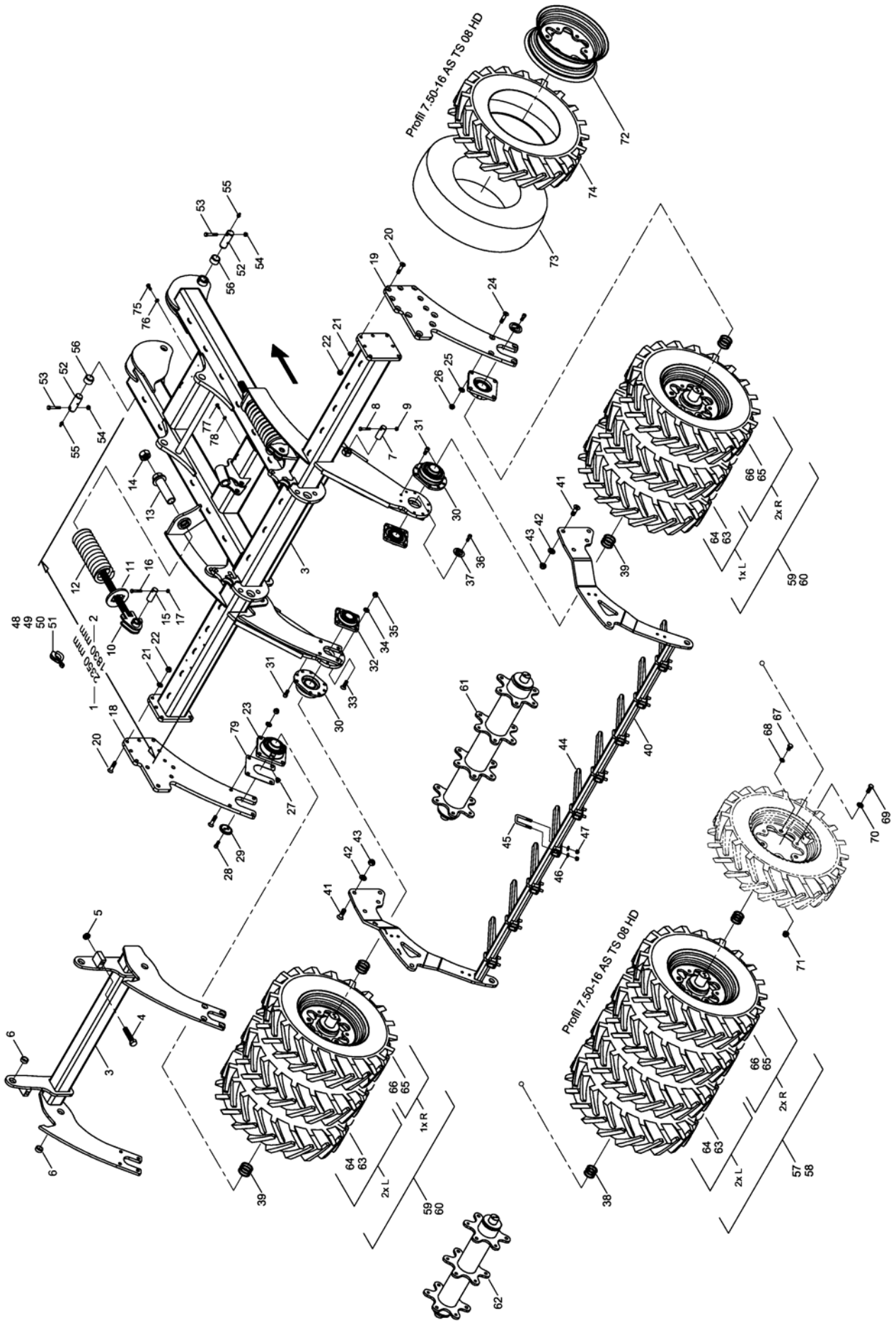

E-Mail: info@horsch.com
Internet: www.horsch.com
Telefon: +49 (0)9431 7143-0
Telefax: +49 (0)9431 41346
HORSCH Maschinen GmbH
Sitzenhof 1, DE-92421 Schwandorf

Pos.	Bestell-Nr.	Kurzbezeichnung	DIN	Bezeichnung	Menge	Bemerkung
51	00170124	Alu 50 mm - silber		Tiefenstopper	2	
52	34252001	Ø 40 x 110		Bolzen	2	
53	00360264	M 12 x 1.5 x 75 - 12.9	960	6 kt.- Schraube	2	
54	00350048	M 12 x 1.5	985	Poly-Stop-Mutter	2	
55	00370093	H 1 - M 8 x 1		Schmiernippel	2	
56	00230005	EG 50/40 x 30		Buchse	2	
57	34762100			Packerwelle Mitte Luft gefüllt kpl.	1	
58	34766400			Packerwelle Mitte PU gefüllt kpl.	1	
59	34786600			Packerwelle Seite Luft gefüllt kpl.	2	
60	34787000			Packerwelle Seite PU gefüllt kpl.	2	
61	34726600			Packerrohr Mitte	1	
62	34786700			Packerrohr Seite	2	
63	00330315	7.50 x 16 - TS08 HD Profil		Rad Sternfelge kpl. Luft gefüllt links	5	
64	00330324	7.50 x 16 - TS08 HD Profil		Rad Sternfelge kpl. PU gefüllt links	5	
65	00330315	7.50 x 16 - TS08 HD Profil		Rad Sternfelge kpl. Luft gefüllt rechts	5	
66	00330324	7.50 x 16 - TS08 HD Profil		Rad Sternfelge kpl. PU gefüllt rechts	5	
67	00360148	M 16 x 30	933	6 kt.- Schraube	30	
68	00370307	Ø 16.5		Limes-Ring	30	
69	00360179	M 16 x 1.5 x 50 - 10.9	960	6 kt.- Schraube	30	
70	00370108	B 17	125	Scheibe	30	
71	00310018	M 16 x 1.5	6331	Bundmutter	30	
72	00330279	7.50 - 16 II Stern		Felge	10	
73	00330235			Schlauch	10	
74	00330302	7.50 x 16 - TS08 HD Profil		Reifen	10	
75	00360117	M 10 x 20	933	6 kt.- Schraube	6	
76	00370105	B 10,5	125	Scheibe	6	
77	00360111	M 8 x 25	933	6 kt.- Schraube	5	
78	00370104	A 8,4	125	Scheibe	5	
79	34892803			Distanzblech	4	

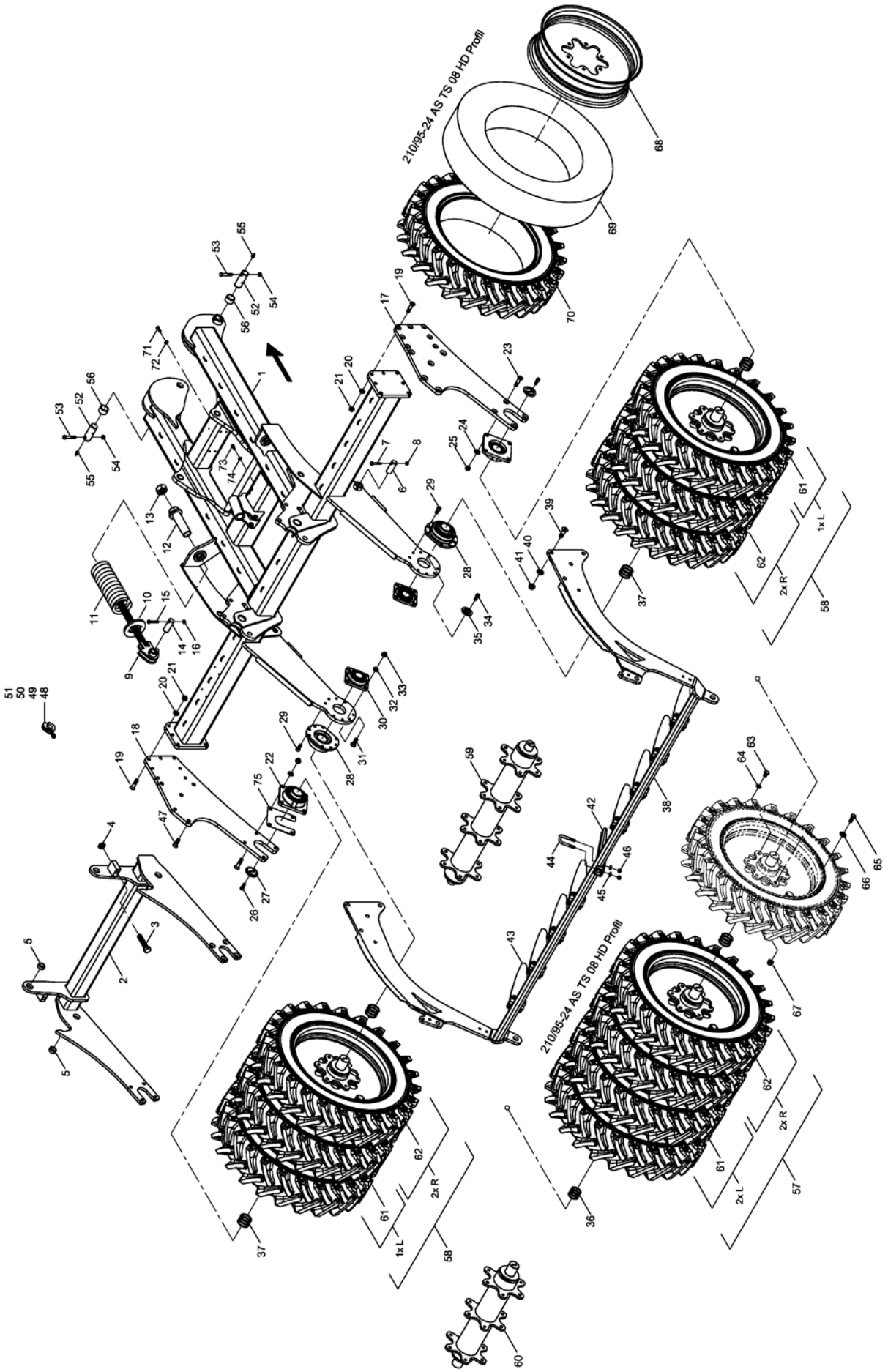

E-Mail: info@horsch.com
Internet: www.horsch.com
Telefon: +49 (0)9431 7143-0
Telefax: +49 (0)9431 41346
HORSCH Maschinen GmbH
Sitzenhof 1, DE-92421 Schwandorf

Pos.	Bestell-Nr.	Kurzbezeichnung	DIN	Bezeichnung	Menge	Bemerkung
1	34677500			Packerrahmen	1	
2	34677600			Packerrahmen beweglich	1	
3	00360270	M 24 x 110	933	6 kt.- Schraube	2	
4	00350080	M 24	439	6 kt.- Mutter	2	
5	00230230	EG 40/32 x 15		Buchse	4	
6	34763202	Ø 32 x 85		Bolzen	2	
7	00360480	M 10 x 65	931	6 kt.- Schraube	2	
8	00350058	M 10	985	Poly-Stop-Mutter	2	
9	34767900			Schubstange	2	
10	34763201			Fixierblech	2	
11	34063509	Ø 18.5 x 101.5 x 458		Druckfeder	2	
12	34768000			Führung	2	
13	00350002	M 36 x 3	934	6 kt.- Mutter	2	
14	34763202	Ø 32 x 85		Bolzen	2	
15	00360024	M 10 x 60	931	6 kt.- Schraube	2	
16	00350058	M 10	985	Poly-Stop-Mutter	2	
17	34677401			Lagerflanschplatte links	1	
18	34677402			Lagerflanschplatte rechts	1	
19	00370411	M 16 x 60 - 10.9	7991	Senkkopfschraube	14	
20	00370108	B 17	125	Scheibe	14	
21	00350061	M 16	985	Poly-Stop-Mutter	14	
22	00240231	UCFE 212 - Ø 60		Flanschlager	2	
23	00370411	M 16 x 60 - 10.9	7991	Senkkopfschraube	8	
24	00370108	B 17	125	Scheibe	8	
25	00350061	M 16	985	Poly-Stop-Mutter	8	
26	00370297	M 12 x 30 - 12.9	912	Zyl.- Schraube	8	
27	23480203	Ø 60		Lagerstummeldeckel gesenkt	4	
28	96080209	UCFE 212 - Ø 60		Sonderlager	2	
29	00370141	M 14 x 30	912	Zyl.- Schraube	16	
30	00240177	TCF 50		Flanschlager	2	
31	00370262	M 16 x 50	7991	Senkkopfschraube	8	
32	00370108	B 17	125	Scheibe	8	
33	00350061	M 16	985	Poly-Stop-Mutter	8	
34	00370297	M 12 x 30 - 12.9	912	Zyl.- Schraube	4	
35	29150803	Ø 50		Lagerstummeldeckel gesenkt	2	
36	00230051	Ø 50 x 62 x 2		Paßscheibe	10	
37	00230081	Ø 60 x 70 x 2		Paßscheibe	16	
38	34678200			Rechenhalter Mitte	1	
39	00370534	M 20 x 60 - 10.9	7991	Senkkopfschraube	8	
40	00370109	B 21	125	Scheibe	8	
41	00350063	M 20	985	Poly-Stop-Mutter	8	
42	23470702			Rechenstab	2	
43	34679800			Rechenstab	7	
44	23410901	52 x 88 - M 12 x 33		U-Bügel	16	
45	00370106	B 13	125	Scheibe	32	
46	00350059	M 12	985	Poly-Stop-Mutter	32	
47	00370586	M 20 x 40 - 10.9	7991	Senkkopfschraube	2	
48	00170120	Alu 7 mm - blau		Tiefenstopper	6	
49	00170121	Alu 10 mm - rot		Tiefenstopper	4	
50	00170122	Alu 19 mm - gelb		Tiefenstopper	6	

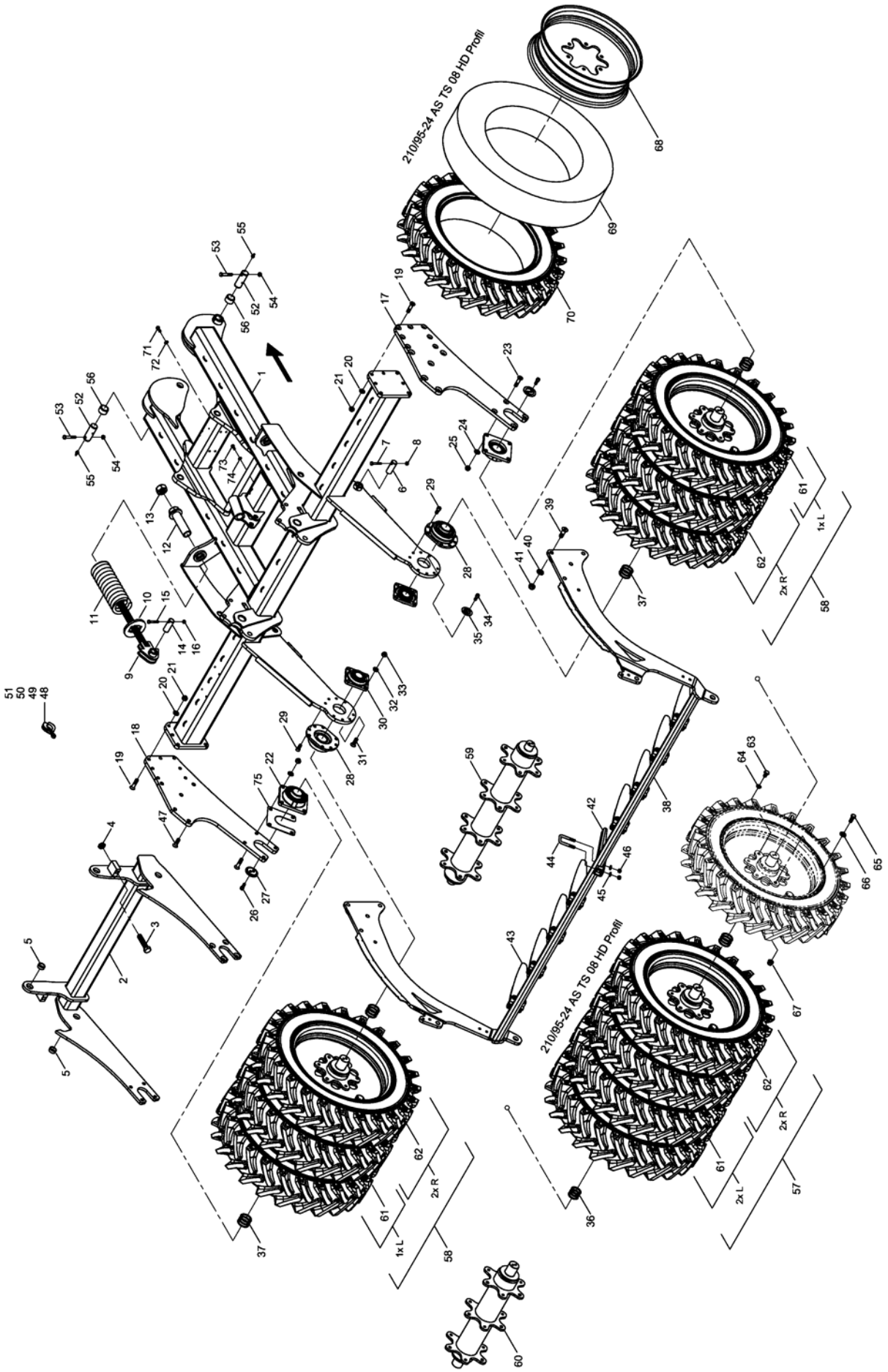

E-Mail: info@horsch.com
Internet: www.horsch.com
Telefon: +49 (0)9431 7143-0
Telefax: +49 (0)9431 41346
HORSCH Maschinen GmbH
Sitzenhof 1, DE-92421 Schwandorf

Pos.	Bestell-Nr.	Kurzbezeichnung	DIN	Bezeichnung	Menge	Bemerkung
51	00170124	Alu 50 mm - silber		Tiefenstopper	2	
52	34252001	Ø 40 x 110		Bolzen	2	
53	00360264	M 12 x 1.5 x 75 - 12.9	960	6 kt.- Schraube	2	
54	00350048	M 12 x 1.5	985	Poly-Stop-Mutter	2	
55	00370093	H 1 - M 8 x 1		Schmiernippel	2	
56	00230005	EG 50/40 x 30		Buchse	2	
57	34677700			Packerwelle Mitte Luft gefüllt kpl.	1	
58	34679500			Packerwelle Seite Luft gefüllt kpl.	2	
59	34659800			Packerrohr Mitte	1	
60	34773100			Packerrohr Seite	2	
61	00330813	210 x 95 x 24 TS08HD Profil		Rad Sternfelge kpl. Luft gefüllt links	4	
62	00330813	210 x 95 x 24 TS08HD Profil		Rad Sternfelge kpl. Luft gefüllt rechts	6	
63	00360148	M 16 x 30	933	6 kt.- Schraube	30	
64	00370307	Ø 16.5		Limes-Ring	30	
65	00360179	M 16 x 1.5 x 50 - 10.9	960	6 kt.- Schraube	30	
66	00370108	B 17	125	Scheibe	30	
67	00310018	M 16 x 1.5	6331	Bundmutter	30	
68	00330811			Sternfelge	10	
69	00330814	8.3 x 24 Horsch TR 15		Schlauch	10	
70	00330812	210 x 95 x 24 TS08HD Profil		Reifen	10	
71	00360120	M 10 x 30	933	6 kt.- Schraube	6	
72	00370105	B 10,5	125	Scheibe	6	
73	00360111	M 8 x 25	933	6 kt.- Schraube	5	
74	00370104	A 8,4	125	Scheibe	5	
75	34892805			Distanzblech	4	

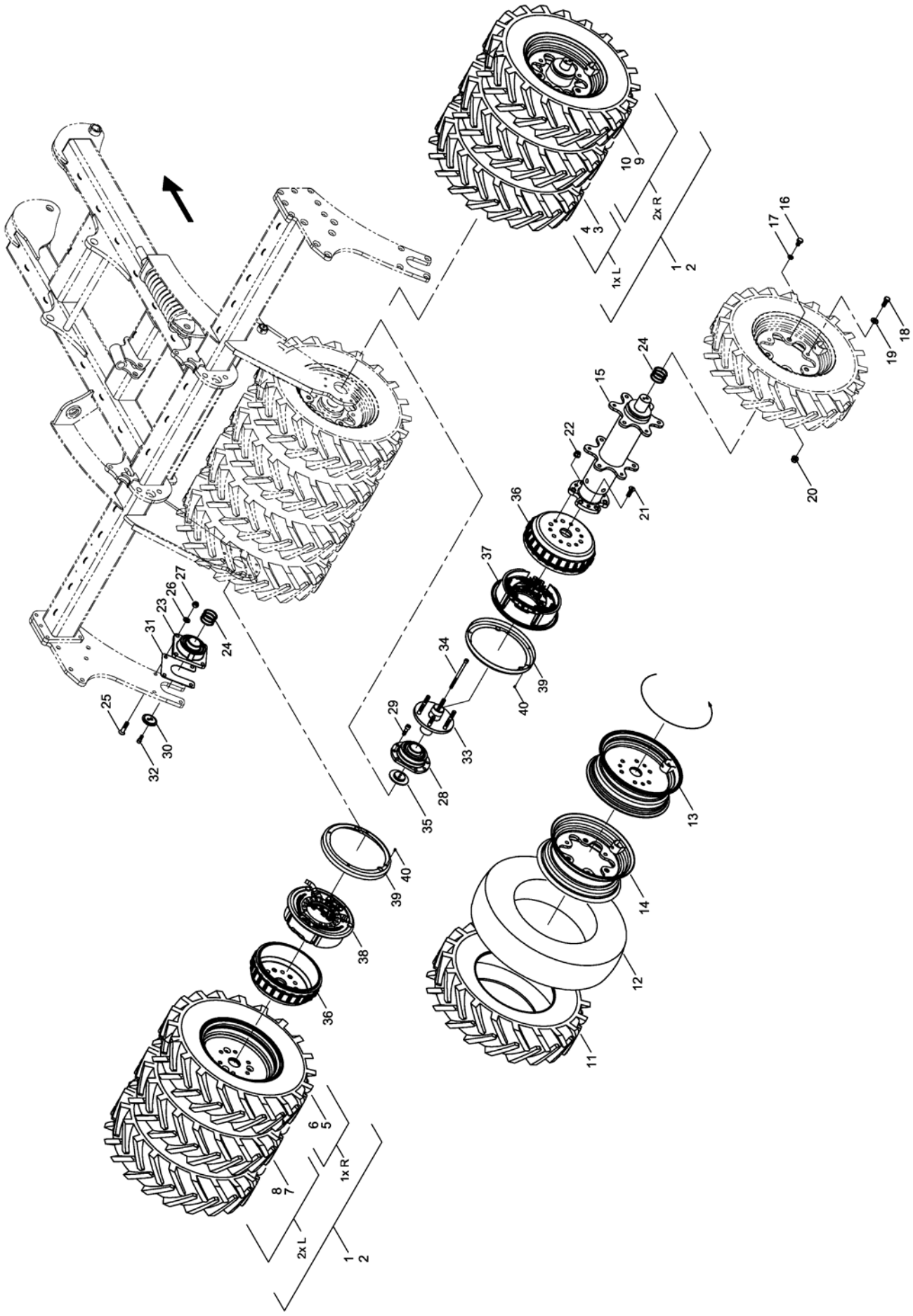

E-Mail: info@horsch.com
Internet: www.horsch.com
Telefon: +49 (0)9431 7143-0
Telefax: +49 (0)9431 41346
HORSCH Maschinen GmbH
Sitzenhof 1, DE-92421 Schwandorf

Pos.	Bestell-Nr.	Kurzbezeichnung	DIN	Bezeichnung	Menge	Bemerkung
1	34787200			Packerwelle Mitte Luft gefüllt kpl.	2	
2	34787300			Packerwelle Mitte PU gefüllt kpl.	2	
3	00330314	7.50 x 16 - TS08 HD Profil		Rad Sonderfelge kpl. Luft gefüllt links	1	
4	00330322	7.50 x 16 - TS08 HD Profil		Rad Sonderfelge kpl. PU gefüllt links	1	
5	00330314	7.50 x 16 - TS08 HD Profil		Rad Sonderfelge kpl. Luft gefüllt rechts	1	
6	00330322	7.50 x 16 - TS08 HD Profil		Rad Sonderfelge kpl. PU gefüllt rechts	1	
7	00330315	7.50 x 16 - TS08 HD Profil		Rad Sternfelge kpl. Luft gefüllt links	2	
8	00330324	7.50 x 16 - TS08 HD Profil		Rad Sternfelge kpl. PU gefüllt links	2	
9	00330315	7.50 x 16 - TS08 HD Profil		Rad Sternfelge kpl. Luft gefüllt rechts	2	
10	00330324	7.50 x 16 - TS08 HD Profil		Rad Sternfelge kpl. PU gefüllt rechts	2	
11	00330302	7.50 x 16 - TS08 HD Profil		Reifen	6	
12	00330235			Schlauch	6	
13	23296200	7.50 - 16 Sonderfelge		Felge	2	
14	00330279	7.50 - 16 II Stern		Felge	4	
15	34726800			Packerrohr	2	
16	00360148	M 16 x 30	933	6 kt.- Schraube	12	
17	00370307	Ø 16.5		Limes-Ring	12	
18	00360179	M 16 x 1.5 x 50 - 10.9	960	6 kt.- Schraube	12	
19	00370108	B 17	125	Scheibe	12	
20	00310018	M 16 x 1.5		Bundmutter	12	
21	00370578	M 16 x 1.5 x 30	7991	Senkkopfschraube	6	
22	00370055	M 16 x 1.5		Kugelbundmutter	12	
23	00240231	UCFE 212		Flanschlager	2	
24	00230081	Ø 60 x 70 x 2		Paßscheibe	8	
25	00370411	M 16 x 60 - 10.9	7991	Senkkopfschraube	8	
26	00370108	B 17	125	Scheibe	8	
27	00350061	M 16	985	Poly-Stop-Mutter	8	
28	96080209	UCFE 212 - Ø 60		Flanschlager	2	
29	00370556	M 14 x 40 - 10.9	912	Zyl.- Schraube	16	
30	23480203	Ø 60		Lagerstummeldeckel gesenkt	2	
31	34892805			Distanzblech	2	
32	00370297	M 12 x 30 - 12.9	912	Zyl.- Schraube	4	
33	23289800			Zwischenflansch	2	
34	00370579	M 12 x 200	912	Zyl.- Schraube	4	
35	23287004			Lagerdeckel	2	
36	23287002			Bremstrommel	2	
37	23288000			Servo Bremse links kpl.	1	
38	23288100			Servo Bremse rechts kpl.	1	
39	23288020			Schutzschild Bremse	2	
40	00370014			Senkschraube m. Schlitz	2	

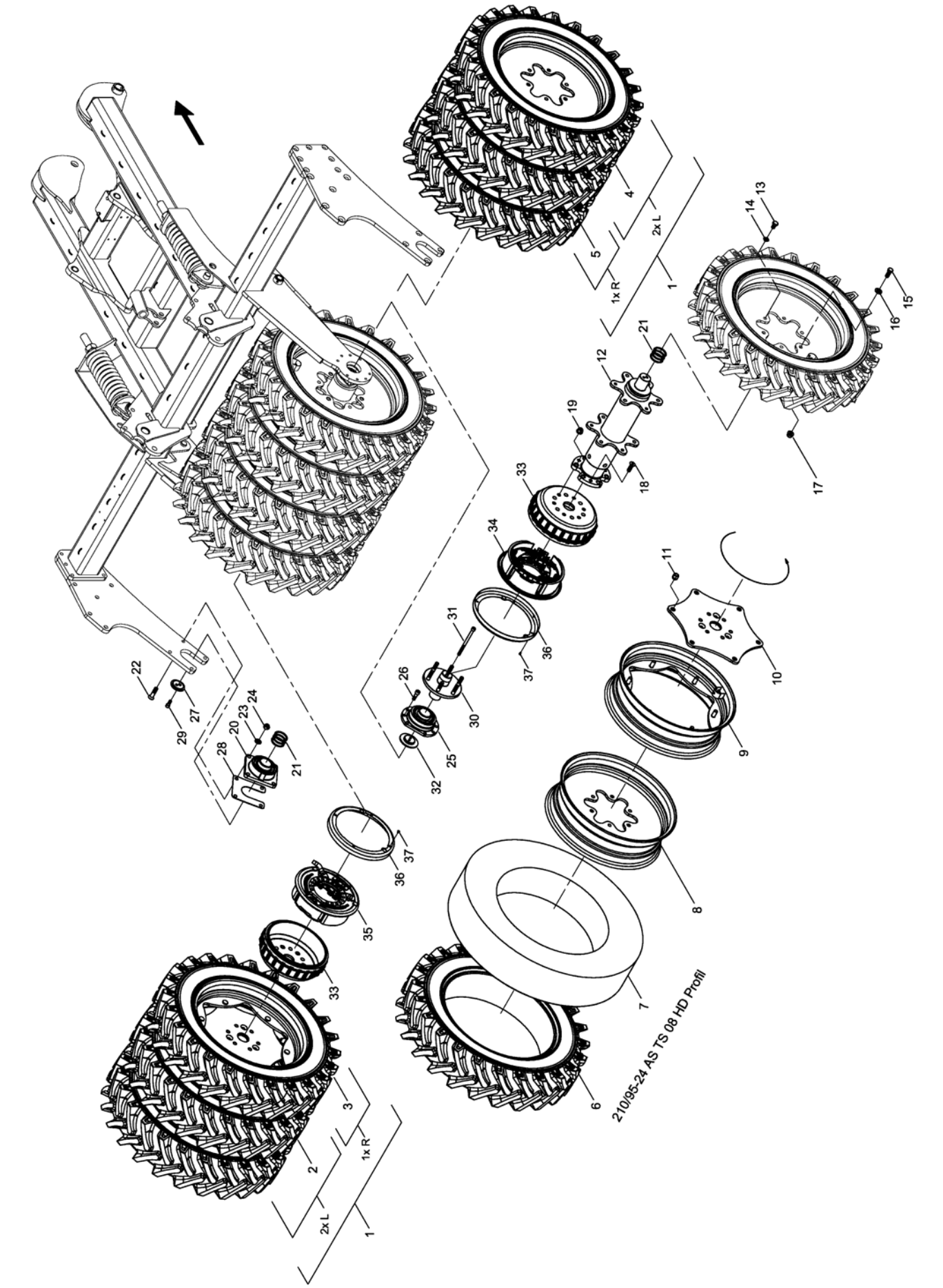

E-Mail: info@horsch.com
Internet: www.horsch.com
Telefon: +49 (0)9431 7143-0
Telefax: +49 (0)9431 41346
HORSCH Maschinen GmbH
Sitzenhof 1, DE-92421 Schwandorf

Pos.	Bestell-Nr.	Kurzbezeichnung	DIN	Bezeichnung	Menge	Bemerkung
1	34677700			Packerwelle Mitte Luft gefüllt kpl.	2	
2	00330813	210 x 95 x 24 TS08HD Profil		Rad Sternfelge kpl. Luft gefüllt links	2	
3	00330823	210 x 95 x 24 TS08HD Profil		Rad Sonderfelge kpl. Luft gefüllt links	1	
4	00330813	210 x 95 x 24 TS08HD Profil		Rad Sternfelge kpl. Luft gefüllt rechts	2	
5	00330823	210 x 95 x 24 TS08HD Profil		Rad Sonderfelge kpl. Luft gefüllt rechts	1	
6	00330812	210 x 95 x 24 TS08HD Profil		Reifen	6	
7	00330814	8.3 x 24 Horsch TR 15		Schlauch	6	
8	00330811			Sternfelge	4	
9	00330815			Sonderfelge	2	
10	00330822			Felgenblatt	2	
11	00310228	M 18 x 1.5		Radmutter	12	
12	34659700			Packerrohr	2	
13	00360148	M 16 x 30	933	6 kt.- Schraube	12	
14	00370307	Ø 16.5		Limes-Ring	12	
15	00360179	M 16 x 1.5 x 50 - 10.9	960	6 kt.- Schraube	12	
16	00370108	B 17	125	Scheibe	12	
17	00310018	M 16 x 1.5		Bundmutter	12	
18	00370578	M 16 x 1.5 x 30	7991	Senkkopfschraube	6	
19	00370055	M 16 x 1.5		Kugelbundmutter	12	
20	00240231	UCFE 212		Flanschlager	2	
21	00230081	Ø 60 x 75 x 2		Paßscheibe	8	
22	00370411	M 16 x 60 - 10.9	7991	Senkkopfschraube	8	
23	00370108	B 17	125	Scheibe	8	
24	00350061	M 16	985	Poly-Stop-Mutter	8	
25	96080209	UCFE 212 - Ø 60		Flanschlager	2	
26	00370556	M 14 x 40 - 10.9	912	Zyl.- Schraube	16	
27	23480203	Ø 60		Lagerstummeldeckel gesenkt	2	
28	34892805			Distanzblech	2	
29	00370297	M 12 x 30 - 12.9	912	Zyl.- Schraube	4	
30	23289800			Zwischenflansch	2	
31	00370579	M 12 x 200	912	Zyl.- Schraube	4	
32	23287004			Lagerdeckel	2	
33	23287002			Bremstrommel	2	
34	23288000			Servo Bremse links kpl.	1	
35	23288100			Servo Bremse rechts kpl.	1	
36	23288020			Schutzschild Bremse	2	
37	00370014			Senkschraube m. Schlitz	2	

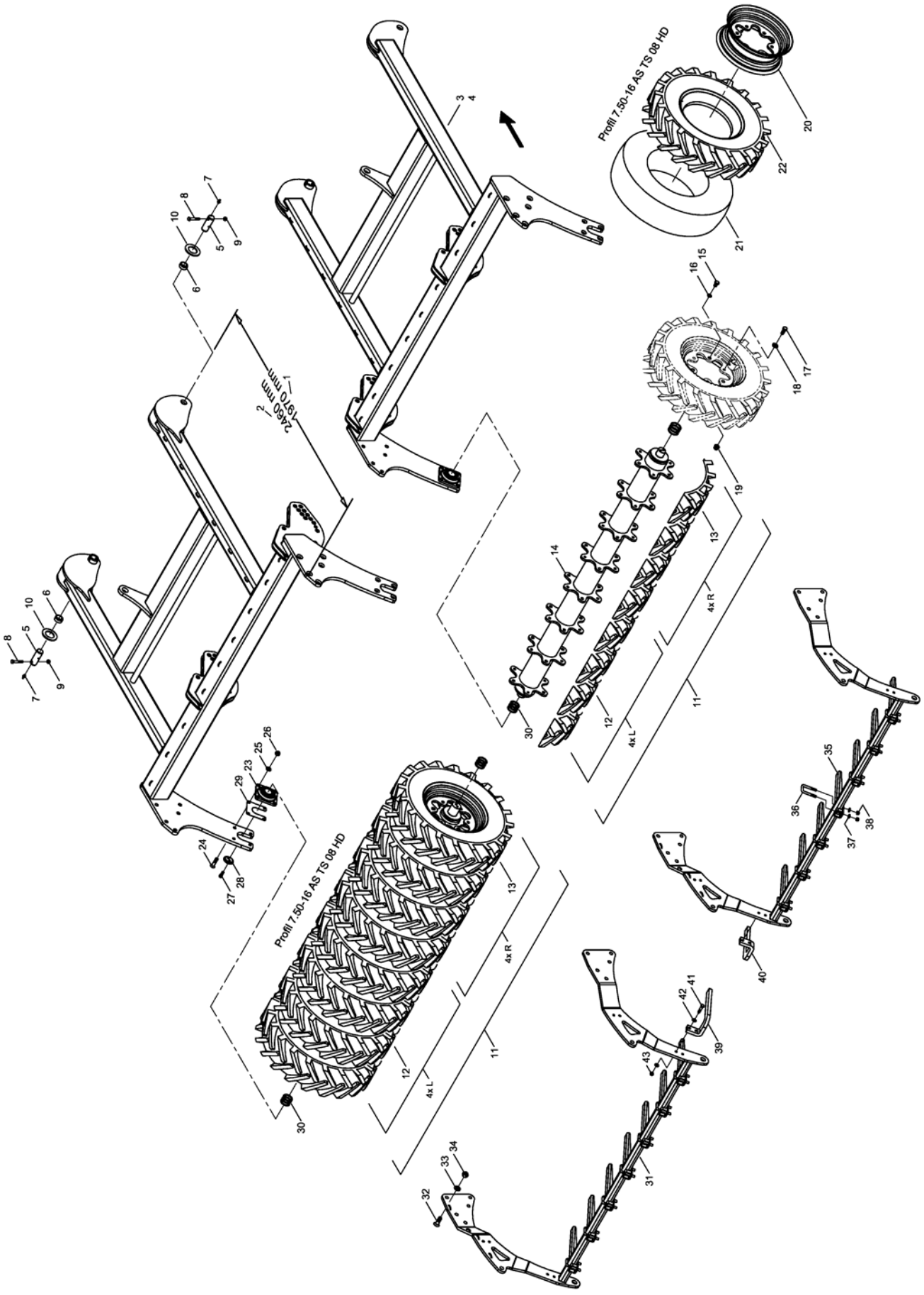

E-Mail: info@horsch.com
Internet: www.horsch.com
Telefon: +49 (0)9431 7143-0
Telefax: +49 (0)9431 41346
HORSCH Maschinen GmbH
Sitzenhof 1, DE-92421 Schwandorf

Pos.	Bestell-Nr.	Kurzbezeichnung	DIN	Bezeichnung	Menge	Bemerkung
1	34720400	L = 1970 mm		Packerrahmen links kurz	1	DiscSystem 1-reihig !
2	34725800	L = 2460 mm		Packerrahmen links lang	1	DiscSystem 2-reihig !
3	34720500	L = 1970 mm		Packerrahmen rechts kurz	1	DiscSystem 1-reihig !
4	34726000	L = 2460 mm		Packerrahmen rechts lang	1	DiscSystem 2-reihig !
5	34252001	Ø 40 x 110		Bolzen	4	
6	00230004	EG 50/40 x 20		Buchse	4	
7	00370093	H 1 - M 8 x 1		Schmiernippel	4	
8	00360264	M 12 x 1.5 x 75 - 12.9	960	6 kt.- Schraube	4	
9	00350048	M 12 x 1.5	985	Poly-Stop-Mutter	4	
10	34741001	Ø 100 x 41 x 5		Scheibe	8	
11	34381300			Packerwelle li./re. Luft gefüllt kpl.	2	
12	00330315	7.50 x 16 - TS08 HD Profil		Rad Sternfelge kpl. Luft gefüllt links	8	
13	00330315	7.50 x 16 - TS08 HD Profil		Rad Sternfelge kpl. Luft gefüllt rechts	8	
14	34726400			Packerrohr li./re.	2	
15	00360148	M 16 x 30	933	6 kt.- Schraube	48	
16	00370307	Ø 16.5		Limes-Ring	48	
17	00360179	M 16 x 1.5 x 50 - 10.9	960	6 kt.- Schraube	48	
18	00370108	B 17	125	Scheibe	48	
19	00310018	M 16 x 1.5	6331	Bundmutter	48	
20	00330279	7.50 - 16 II Stern		Felge	16	
21	00330235			Schlauch	16	
22	00330302	7.50 x 16 - TS08 HD Profil		Reifen	16	
23	00240177	TCF 50		Flanschlager	4	
24	00370411	M 16 x 60 - 10.9	7991	Senkkopfschraube	16	
25	00370108	B 17	125	Scheibe	16	
26	00350061	M 16	985	Poly-Stop-Mutter	16	
27	00370297	M 12 x 30 - 12.9	912	Zyl.- Schraube	8	
28	29150803	Ø 50		Lagerstummeldeckel gesenkt	4	
29	34892803			Distanzblech	4	
30	00230051	Ø 50 x 62 x 2		Paßscheibe	20	
31	34722000			Rechenhalter li./re.	2	
32	00370534	M 20 x 60 - 10.9	7991	Senkkopfschraube	20	
33	00370109	B 21	125	Scheibe	20	
34	00350063	M 20	985	Poly-Stop-Mutter	20	
35	23470702			Rechenstab	14	
36	23410901	52 x 88 - M 12 x 33		U-Bügel	14	
37	00370106	B 13	125	Scheibe	28	
38	00350059	M 12	985	Poly-Stop-Mutter	28	
39	34761101			Rechenstab links	1	
40	34761102			Rechenstab rechts	1	
41	00360034	M 12 x 55	931	6 kt.- Schraube	4	
42	00370106	B 13	125	Scheibe	8	
43	00350059	M 12	985	Poly-Stop-Mutter	4	

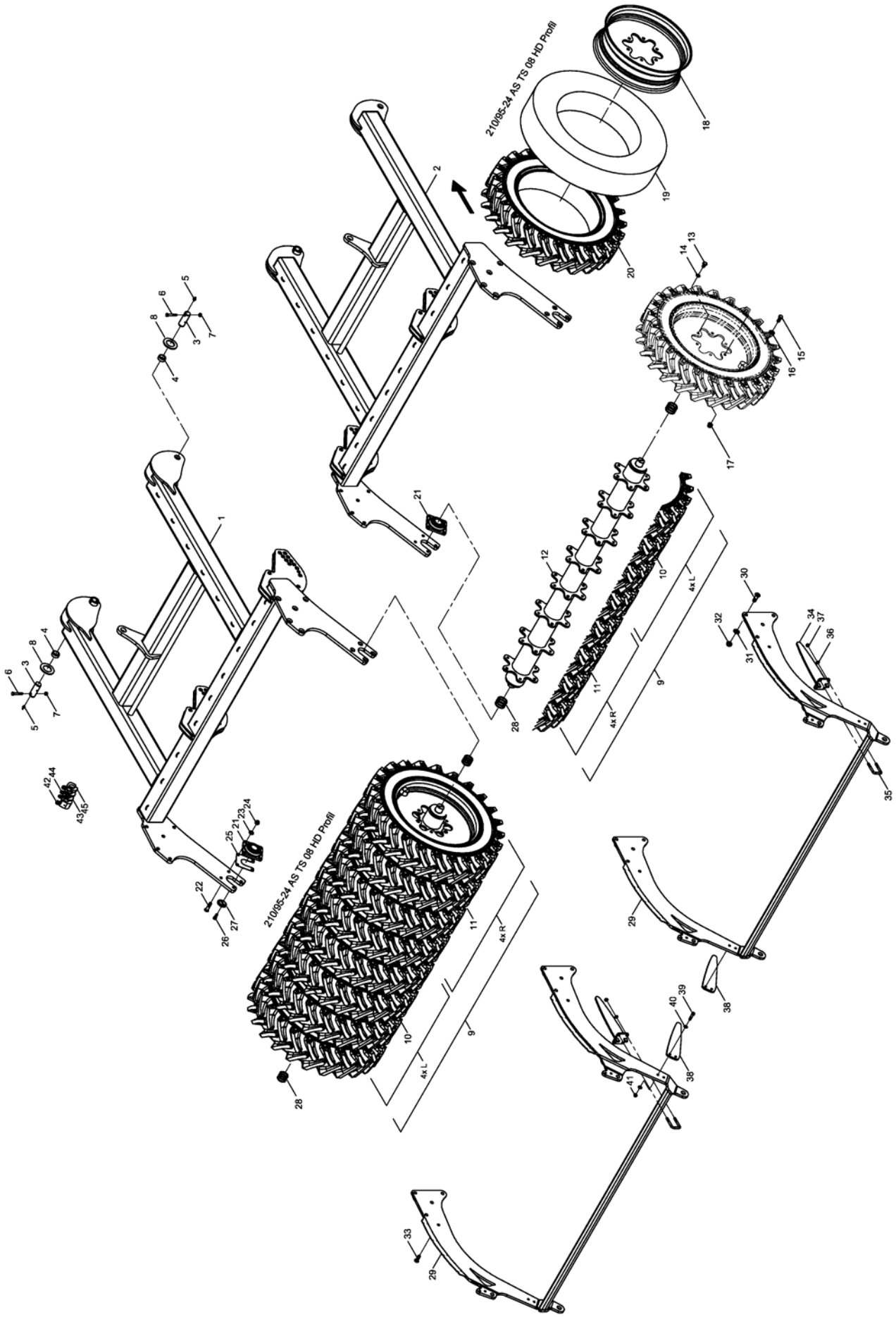

E-Mail: info@horsch.com
Internet: www.horsch.com
Telefon: +49 (0)9431 7143-0
Telefax: +49 (0)9431 41346
HORSCH Maschinen GmbH
Sitzenhof 1, DE-92421 Schwandorf

Pos.	Bestell-Nr.	Kurzbezeichnung	DIN	Bezeichnung	Menge	Bemerkung
1	34678600			Packerrahmen links	1	
2	34679300			Packerrahmen rechts	1	
3	34252001	Ø 40 x 110		Bolzen	4	
4	00230004	EG 50/40 x 20		Buchse	4	
5	00370093	H 1 - M 8 x 1		Schmiernippel	4	
6	00360264	M 12 x 1.5 x 75 - 12.9	960	6 kt.- Schraube	4	
7	00350048	M 12 x 1.5	985	Poly-Stop-Mutter	4	
8	34741001	Ø 100 x 41 x 5		Scheibe	8	
9	34678700			Packerwelle li./re. Luft gefüllt kpl.	2	
10	00330813	210 x 95 x 24 TS08HD Profil		Rad Sternfelge kpl. Luft gefüllt links	8	
11	00330813	210 x 95 x 24 TS08HD Profil		Rad Sternfelge kpl. Luft gefüllt rechts	8	
12	34773200			Packerrohr li./re.	2	
13	00360148	M 16 x 30	933	6 kt.- Schraube	48	
14	00370307	Ø 16.5		Limes-Ring	48	
15	00360179	M 16 x 1.5 x 50 - 10.9	960	6 kt.- Schraube	48	
16	00370108	B 17	125	Scheibe	48	
17	00310018	M 16 x 1.5	6331	Bundmutter	48	
18	00330811			Sternfelge	16	
19	00330814	8.3 x 24 Horsch TR 15		Schlauch	16	
20	00330812	210 x 95 x 24 TS08HD Profil		Reifen	16	
21	00240177	TCF 50		Flanschlager	4	
22	00370411	M 16 x 60 - 10.9	7991	Senkkopfschraube	16	
23	00370108	B 17	125	Scheibe	16	
24	00350061	M 16	985	Poly-Stop-Mutter	16	
25	34892803			Distanzblech	4	
26	00370297	M 12 x 30 - 12.9	912	Zyl.- Schraube	8	
27	29150803	Ø 50		Lagerstummeldeckel gesenkt	4	
28	00230051	Ø 50 x 62 x 2		Paßscheibe	28	
29	34678800			Rechenhalter li./re.	2	
30	00370534	M 20 x 60 - 10.9	7991	Senkkopfschraube	16	
31	00370109	B 21	125	Scheibe	16	
32	00350063	M 20	985	Poly-Stop-Mutter	16	
33	00370586	M 20 x 40 - 10.9	7991	Senkkopfschraube	4	
34	34679800			Rechenstab	8	
35	23410901	52 x 88 - M 12 x 33		U-Bügel	24	
36	00370106	B 13	125	Scheibe	48	
37	00350059	M 12	985	Poly-Stop-Mutter	48	
38	34714701			Abstreifer	2	
39	00360032	M 12 x 45	931	6 kt.- Schraube	4	
40	00370106	B 13	125	Scheibe	8	
41	00350059	M 12	985	Poly-Stop-Mutter	4	
42	00170124	Alu 50 mm - silber		Tiefenstopper	4	
43	00170120	Alu 7 mm - blau		Tiefenstopper	12	
44	00170121	Alu 10 mm - rot		Tiefenstopper	8	
45	00170122	Alu 19 mm - gelb		Tiefenstopper	12	

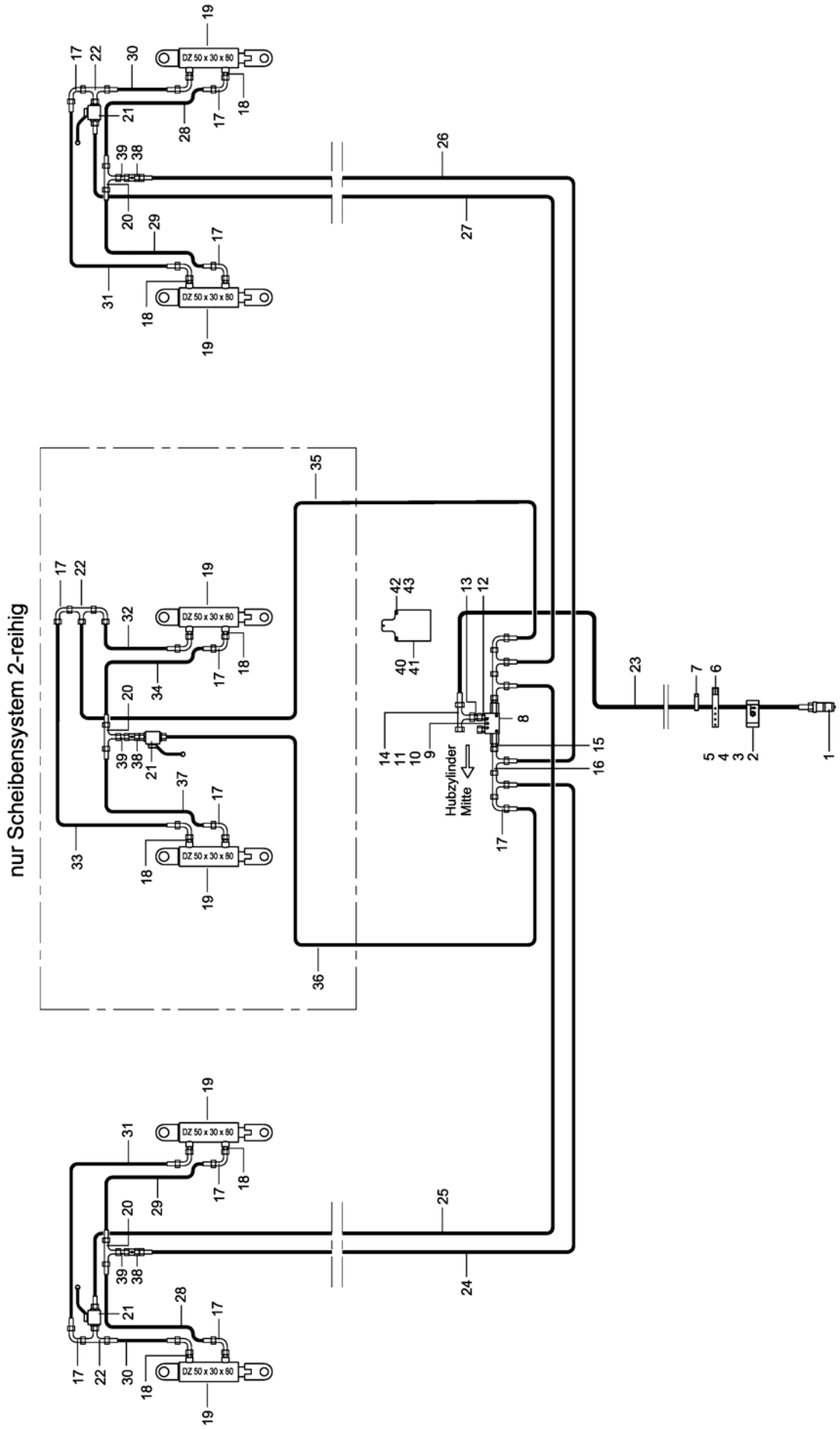

E-Mail: info@horsch.com
Internet: www.horsch.com
Telefon: +49 (0)9431 7143-0
Telefax: +49 (0)9431 41346
HORSCH Maschinen GmbH
Sitzenhof 1, DE-92421 Schwandorf

Pos.	Bestell-Nr.	Kurzbezeichnung	DIN	Bezeichnung	Menge	Bemerkung
1	00110179	M 22 x 1.5 - 15 L		Hyd.- Stecker	1	
2	00110681			Schlauchklemmehälfte Heben	1	
3	00110680			Schlauchklemmehälfte ohne Bez.	1	
4	00370183	M 6 x 20	912	Zyl.- Schraube	1	
5	00350067	M 6	985	Poly-Stop-Mutter	1	
6	00200088	360 x 20 x 2.1		Schnallriemen	1	
7	00190017	T 150 - R 363 x 7.8		Kabelbinder	40	
8	00110223	90° - 3/8"		Sperrventil doppelt	1	
9	00360288	M 6 x 80	931	6 kt.- Schraube	1	
10	00370103	A 6,4	125	Scheibe	2	
11	00350067	M 6	985	Poly-Stop-Mutter	1	
12	00100308	EVGE 12 PL - R 3/8" ED		Gerade Verschr. mit Stutzen	2	
13	00100141	KOR 15 - 12 L		Konusreduzieranschluß	2	
14	00100274	EVL 15 L		Einstellbare L-Verschraubung	1	
15	00100312	GE 12 PL - R 3/8" ED		Gerade Verschraubung	2	
16	00100037	EVL 12 L		Einstellbare L-Verschraubung	4	
17	00100055	EVW 12 L		Einstellbare W-Verschraubung	18	
18	00100090	GE 12 L - M 18 x 1.5		Gerade Verschraubung	12	
19	00130610	DZ 50 x 30 x 80		Hyd.- Zylinder	6	
20	00100189	T 12 L		T-Verschraubung	4	
21	00110010	BK 12 L - M 18 x 1.5		Absperrhahn	3	
22	00100045	EVT 12 L		Einstellbare T-Verschraubung	2	
23	00120800	2SC DN12 A05-A05 5600 lg.		Hyd.- Schlauch	1	
24	00120766	2SC DN8 A05-A05 4100 lg.		Hyd.- Schlauch	1	
25	00120711	2SC DN8 A05-A05 5900 lg.		Hyd.- Schlauch	1	
26	00120654	2SC DN8 A05-A05 4350 lg.		Hyd.- Schlauch	1	
27	00120758	2SC DN8 A05-A05 5600 lg.		Hyd.- Schlauch	1	
28	00120709	2SC DN8 A05-A05 1250 lg.		Hyd.- Schlauch	2	
29	00120712	2SC DN8 A05-A05 700 lg.		Hyd.- Schlauch	2	
30	00120621	2SC DN8 A05-A05 940 lg.		Hyd.- Schlauch	2	
31	00120637	2SC DN8 A05-A05 2200 lg.		Hyd.- Schlauch	2	
32	00120636	2SC DN8 A05-A05 850 lg.		Hyd.- Schlauch	1	Scheiben 2-reihig
33	00120660	2SC DN8 A05-A05 3200 lg.		Hyd.- Schlauch	1	Scheiben 2-reihig
34	00120663	2SC DN8 A05-A05 1100 lg.		Hyd.- Schlauch	1	Scheiben 2-reihig
35	00120659	2SC DN8 A05-A05 4000 lg.		Hyd.- Schlauch	1	Scheiben 2-reihig
36	00120644	2SC DN8 A05-A05 2600 lg.		Hyd.- Schlauch	1	Scheiben 2-reihig
37	00120647	2SC DN8 A05-A05 1900 lg.		Hyd.- Schlauch	1	Scheiben 2-reihig
38	00100398	RHD 12 L mit Drossel Ø 1.5		Drosselrückschlagventil	3	
39	00010342	GZ 12 L		Verbindungsstück	4	
40	34761201			Anschlußplatte	1	Unterlenker !
41	34764004			Anschlußplatte	1	Zugpendel !
42	00360109	M 8 x 16	933	6 kt.- Schraube	3	
43	00370104	A 8,4	125	Scheibe	3	

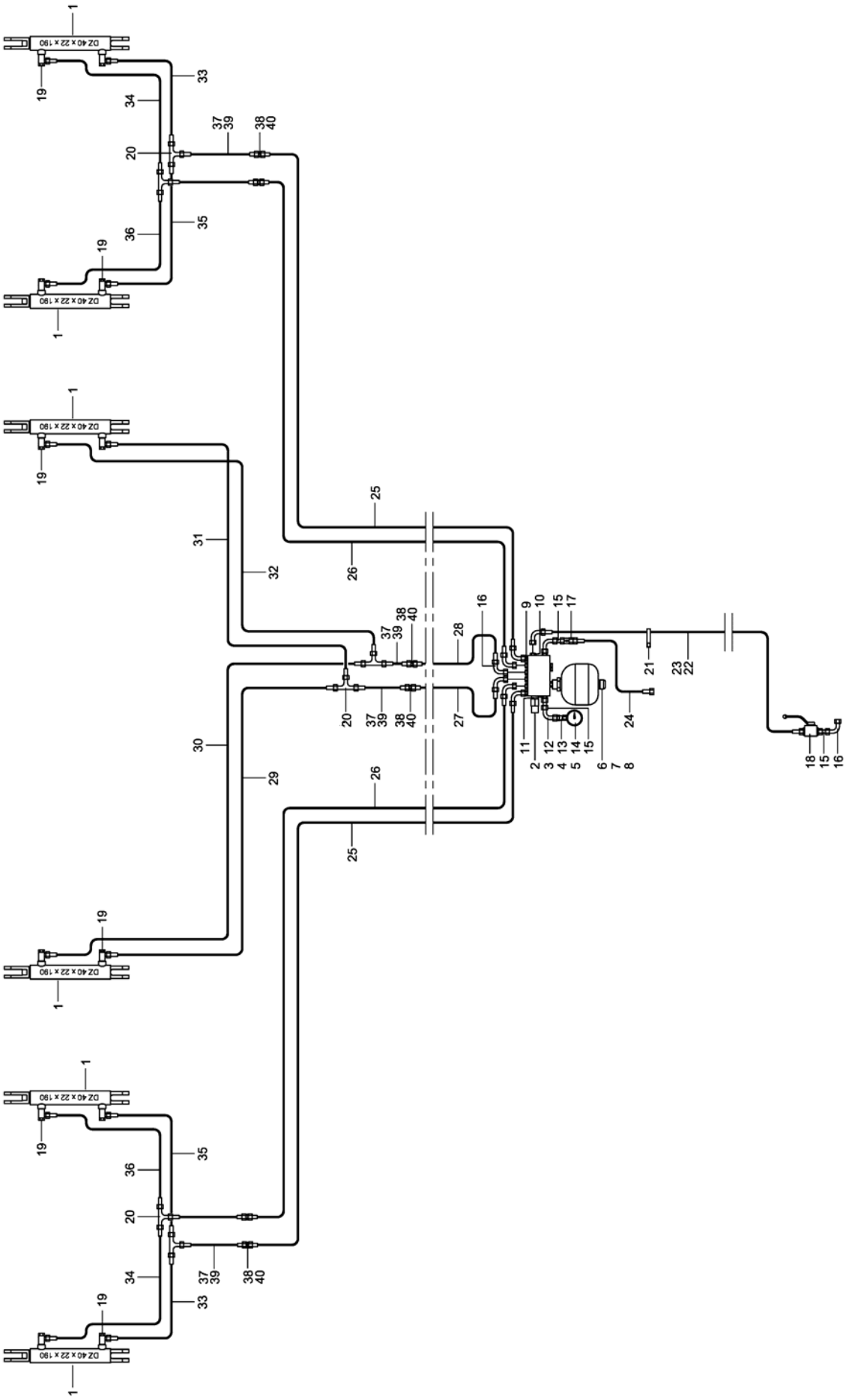

E-Mail: info@horsch.com
Internet: www.horsch.com
Telefon: +49 (0)9431 7143-0
Telefax: +49 (0)9431 41346
HORSCH Maschinen GmbH
Sitzenhof 1, DE-92421 Schwandorf

Pos.	Bestell-Nr.	Kurzbezeichnung	DIN	Bezeichnung	Menge	Bemerkung
1	00130608	DZ 40 x 22 x 190		Hyd.- Zylinder	4	
2	00110314			Ventil-Block Packerdruckr. kpl.	1	
3	00360110	M 8 x 20	933	6 kt.- Schraube	2	
4	00370104	A 8,4	125	Scheibe	2	
5	00170028	A 8	127	Federring	2	
6	00100031	EVGE 18 L - R 1/2"		Gerade Verschr. mit Stutzen	1	
7	00100356	GE 18 PL - R 1/2" - ED		Gerade Verschraubung	1	
8	00110028	0.75 Ltr. - 30 bar		Druckspeicher	1	
9	00100312	GE 12 PL - R 3/8" - ED		Gerade Verschraubung	6	
10	00100313	GE 12 PL - R 1/2" - ED		Gerade Verschraubung	2	
11	00100327	GE 12 PL - R 1/4" - ED		Gerade Verschraubung	1	
12	00100219	W 12 L		W-Verschraubung	1	
13	00100154	MAV-EV 12 L - R 1/4"		Manometeranschluß	1	
14	00110135	Ø 63 - 250 bar		Manometer	1	
15	00100342	GZ 12 L		Verbindungsstück	3	
16	00100055	EVW 12 L		Einstellbare W-Verschraubung	13	
17	00100398	RHD 12 L - Ø 1.5		Rückschlagventil	1	
18	00110010	BK 12 L - M 18 x 1.5		Absperrhahn	1	
19	00100180	SWVE 12 L - M 18 x 1.5		Schwenkverschraubung	12	
20	00100189	T 12 L		T-Verschraubung	6	
21	00190017	T 150 - R 363 x 7.8		Kabelbinder	50	
22	00120717	2SC DN8 A05-A05 2300 lg.		Hyd.- Schlauch	1	Tiger 8 LT Unterlenker !
23	00120660	2SC DN8 A05-A05 3200 lg.		Hyd.- Schlauch	1	Tiger 8 LT Zugpendel !
24	00120615	2SC DN8 A05-A05 260 lg.		Hyd.- Schlauch	1	
25	00120654	2SC DN8 A05-A05 4350 lg.		Hyd.- Schlauch	2	
26	00120654	2SC DN8 A05-A05 4350 lg.		Hyd.- Schlauch	2	
27	00120626	2SC DN8 A05-A05 1500 lg.		Hyd.- Schlauch	1	
28	00120627	2SC DN8 A05-A05 1600 lg.		Hyd.- Schlauch	1	
29	00120717	2SC DN8 A05-A05 2300 lg.		Hyd.- Schlauch	1	
30	00120631	2SC DN8 A05-A05 2500 lg.		Hyd.- Schlauch	1	
31	00120632	2SC DN8 A05-A05 3000 lg.		Hyd.- Schlauch	1	
32	00120660	2SC DN8 A05-A05 3200 lg.		Hyd.- Schlauch	1	
33	00120714	2SC DN8 A05-A05 2450 lg.		Hyd.- Schlauch	2	
34	00120641	2SC DN8 A05-A05 2700 lg.		Hyd.- Schlauch	2	
35	00120709	2SC DN8 A05-A05 1250 lg.		Hyd.- Schlauch	2	
36	00120626	2SC DN8 A05-A05 1500 lg.		Hyd.- Schlauch	2	
37	00000000			Hyd.- Schlauch	6	Gr. Reifenpacker !
38	00100067	G 12 L		Gerader Stutzen	6	Gr. Reifenpacker !
39	00120702	2SC DN8 A05-A05 500 lg.		Hyd.- Schlauch	6	DiscSystem 2-reihig !
40	00100067	G 12 L		Gerader Stutzen	6	DiscSystem 2-reihig !

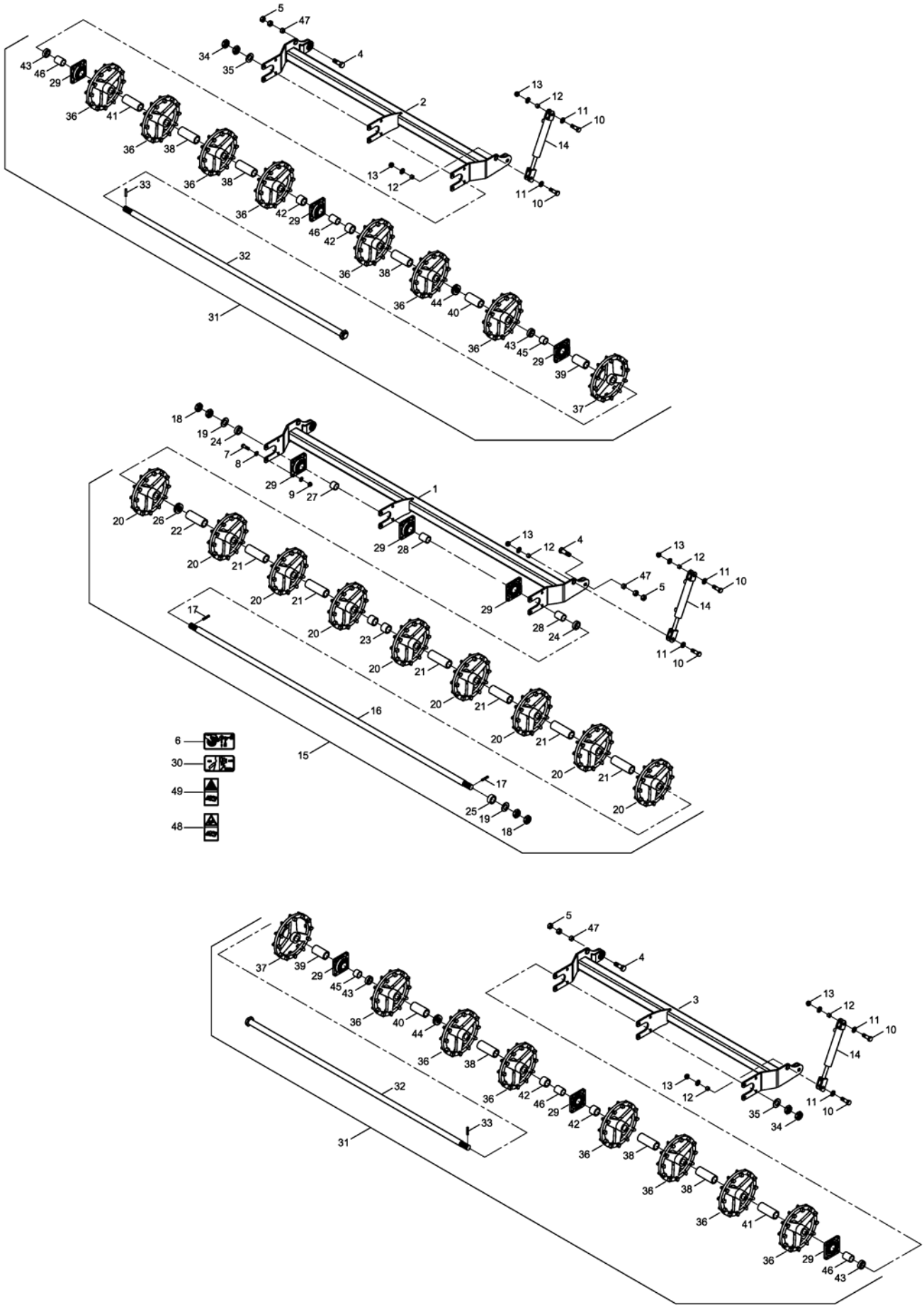

E-Mail: info@horsch.com
Internet: www.horsch.com
Telefon: +49 (0)9431 7143-0
Telefax: +49 (0)9431 41346
HORSCH Maschinen GmbH
Sitzenhof 1, DE-92421 Schwandorf

Pos.	Bestell-Nr.	Kurzbezeichnung	DIN	Bezeichnung	Menge	Bemerkung
1	34763300			Rahmen TopRing Packer Mitte	1	
2	34722100			Rahmen TopRing Packer li.	1	
3	34722400			Rahmen TopRing Packer re.	2	
4	00360636	M 24 x 100	931	6 kt.- Schraube	6	
5	00350015	M 24	934	6 kt.- Mutter	12	
6	00380580			Bedienungshinweis	1	
7	00360057	M 16 x 50	931	6 kt.- Schraube	36	
8	00370108	B 17	125	Scheibe	72	
9	00350061	M 16	985	Poly-Stop-Mutter	36	
10	34181507	M 20 x 65 - 10.9		Sonderschraube	12	
11	00370109	B 21	125	Scheibe	24	
12	00230017	EG 25/20 x 15		Buchse	12	
13	00350063	M 20	985	Poly-Stop-Mutter	12	
14	00130608	DZ 40 x 22 x 190		Hyd.- Zylinder	6	
15	34763800			TopRing Packerwelle Mitte kpl.	1	
16	34763804	2810 lg.		TopRing Packerwelle Mitte	1	
17	00370065	Ø 12 x 60	1481	Spannstift	2	
18	00350013	M 36 x 3	439	6 kt.- Mutter	4	
19	00370113	B 37	125	Scheibe	2	
20	34219601	Ø 350 x 120		Gußring	9	
21	34332101	Ø 60 x 180		Distanzhülse	6	
22	34383201	Ø 60 x 158		Distanzhülse	1	
23	34332103	Ø 60 x 58		Distanzhülse	2	
24	34763803	Ø 60 x 17		Distanzhülse	2	
25	34763807	Ø 60 x 26		Distanzhülse	1	
26	00170029	Ø 70 x 40.5 x 5		Tellerfeder	4	
27	34763806	Ø 50 x 37		Lagerhülse	1	
28	34763805	Ø 50 x 65		Lagerhülse	2	
29	00240177	TCF 50 - Sonderlager		Flanschlager	9	
30	00380954			Bedienungshinweis	3	
31	34722200			TopRing Packerwelle li./re. kpl.	2	
32	34722300	2210 lg.		TopRing Packerwelle li./re.	2	
33	00370065	Ø 12 x 60	1481	Spannstift	2	
34	00350013	M 36 x 3	439	6 kt.- Mutter	4	
35	00370113	B 37	125	Scheibe	2	
36	34219601	Ø 350 x 120		Gußring	14	
37	34752301	Ø 350 x 100		Gußring	2	
38	34383201	Ø 60 x 158		Distanzhülse	6	
39	34763902	Ø 60 x 112		Distanzhülse	2	
40	34722201	Ø 60 x 129		Distanzhülse	2	
41	34222701	Ø 60 x 152		Distanzhülse	2	
42	34219612	Ø 60 x 46		Distanzhülse	4	
43	34763803	Ø 60 x 17		Distanzhülse	4	
44	00170029	Ø 70 x 40.5 x 5		Tellerfeder	8	
45	34763806	Ø 50 x 37		Lagerhülse	2	
46	34763805	Ø 50 x 65		Lagerhülse	4	
47	00230140	EG 32/24 x 15		Buchse	6	
48	00380133			Sicherheitsaufkleber	1	
49	00380252			Sicherheitsaufkleber	1	

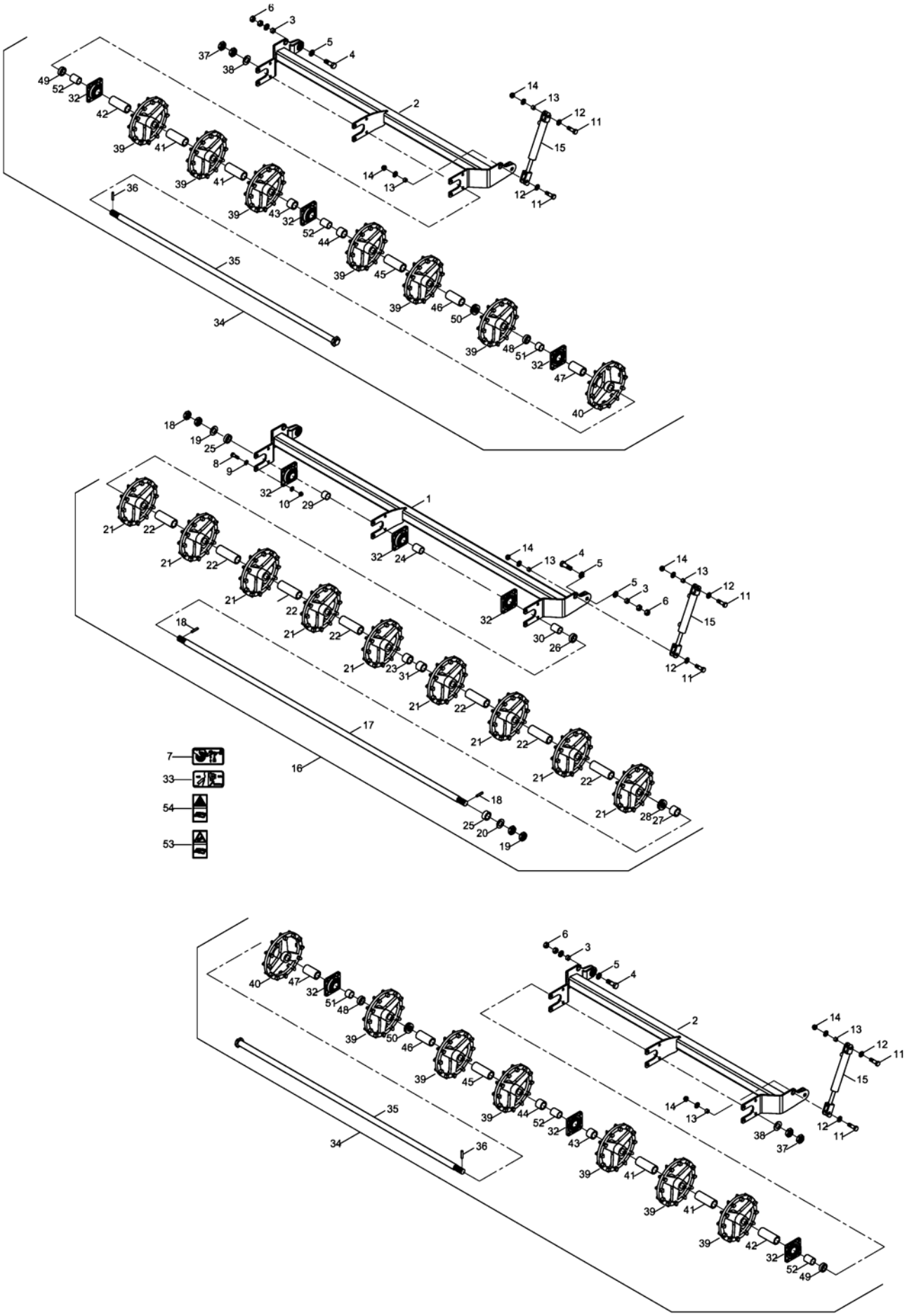

E-Mail: info@horsch.com
Internet: www.horsch.com
Telefon: +49 (0)9431 7143-0
Telefax: +49 (0)9431 41346
HORSCH Maschinen GmbH
Sitzenhof 1, DE-92421 Schwandorf

Pos.	Bestell-Nr.	Kurzbezeichnung	DIN	Bezeichnung	Menge	Bemerkung
1	34678400			Rahmen TopRing Packer Mitte	1	
2	34679100			Rahmen TopRing Packer li.	1	
3	00230140	EG 32/24 x 15		Buchse	6	
4	00360475	M 24 x 75	931	6 kt.- Schraube	6	
5	00370110	B 25	125	Scheibe	12	
6	00350065	M 24	985	Poly-Stop-Mutter	6	
7	00380580			Bedienungshinweis	1	
8	00360057	M 16 x 50	931	6 kt.- Schraube	36	
9	00370108	B 17	125	Scheibe	72	
10	00350061	M 16	985	Poly-Stop-Mutter	36	
11	34181507	M 20 x 65 - 10.9		Sonderschraube	12	
12	00370109	B 21	125	Scheibe	12	
13	00230017	EG 25/20 x 15		Buchse	12	
14	00350063	M 20	985	Poly-Stop-Mutter	12	
15	00130608	DZ 40 x 22 x 190		Hyd.- Zylinder	6	
16	34702900			TopRing Packerwelle Mitte kpl.	1	
17	34763804	2810 lg.		TopRing Packerwelle Mitte	1	
18	00370065	Ø 12 x 60	1481	Spannstift	2	
19	00350013	M 36 x 3	439	6 kt.- Mutter	4	
20	00370113	B 37	125	Scheibe	2	
21	34219601	Ø 350 x 120		Gußring	9	
22	34702901	Ø 60 x 172,5		Distanzhülse	7	
23	34332103	Ø 60 x 58		Distanzhülse	1	
24	34222702	Ø 60 x 53		Distanzhülse	1	
25	34763803	Ø 60 x 17		Distanzhülse	1	
26	34763807	Ø 60 x 26		Distanzhülse	1	
27	34702903	Ø 60 x 23		Distanzhülse	1	
28	00170029	Ø 70 x 40.5 x 5		Tellerfeder	4	
29	34702902	Ø 50 x 95		Lagerhülse	1	
30	34763806	Ø 50 x 37		Lagerhülse	1	
31	34763805	Ø 50 x 65		Lagerhülse	1	
32	00240177	TCF 50 - Sonderlager		Flanschlager	9	
33	00380954			Bedienungshinweis	3	
34	34679200			TopRing Packerwelle li./re. kpl.	2	
35	34722300	2210 lg.		TopRing Packerwelle li./re.	2	
36	00370065	Ø 12 x 60	1481	Spannstift	2	
37	00350013	M 36 x 3	439	6 kt.- Mutter	4	
38	00370113	B 37	125	Scheibe	2	
39	34219601	Ø 350 x 120		Gußring	12	
40	34752301	Ø 350 x 100		Gußring	2	
41	34293302	Ø 60 x 185		Distanzhülse	4	
42	34219603	Ø 60 x 64		Distanzhülse	2	
43	34222703	Ø 60 x 35		Distanzhülse	2	
44	34679202	Ø 60 x 86		Distanzhülse	2	
45	34679201	Ø 60 x 190		Distanzhülse	2	
46	34742201	Ø 60 x 165		Distanzhülse	2	
47	34763902	Ø 60 x 112		Distanzhülse	2	
48	34332201	Ø 60 x 73		Distanzhülse	2	
49	34763803	Ø 60 x 17		Distanzhülse	2	
50	00170029	Ø 70 x 40.5 x 5		Tellerfeder	8	

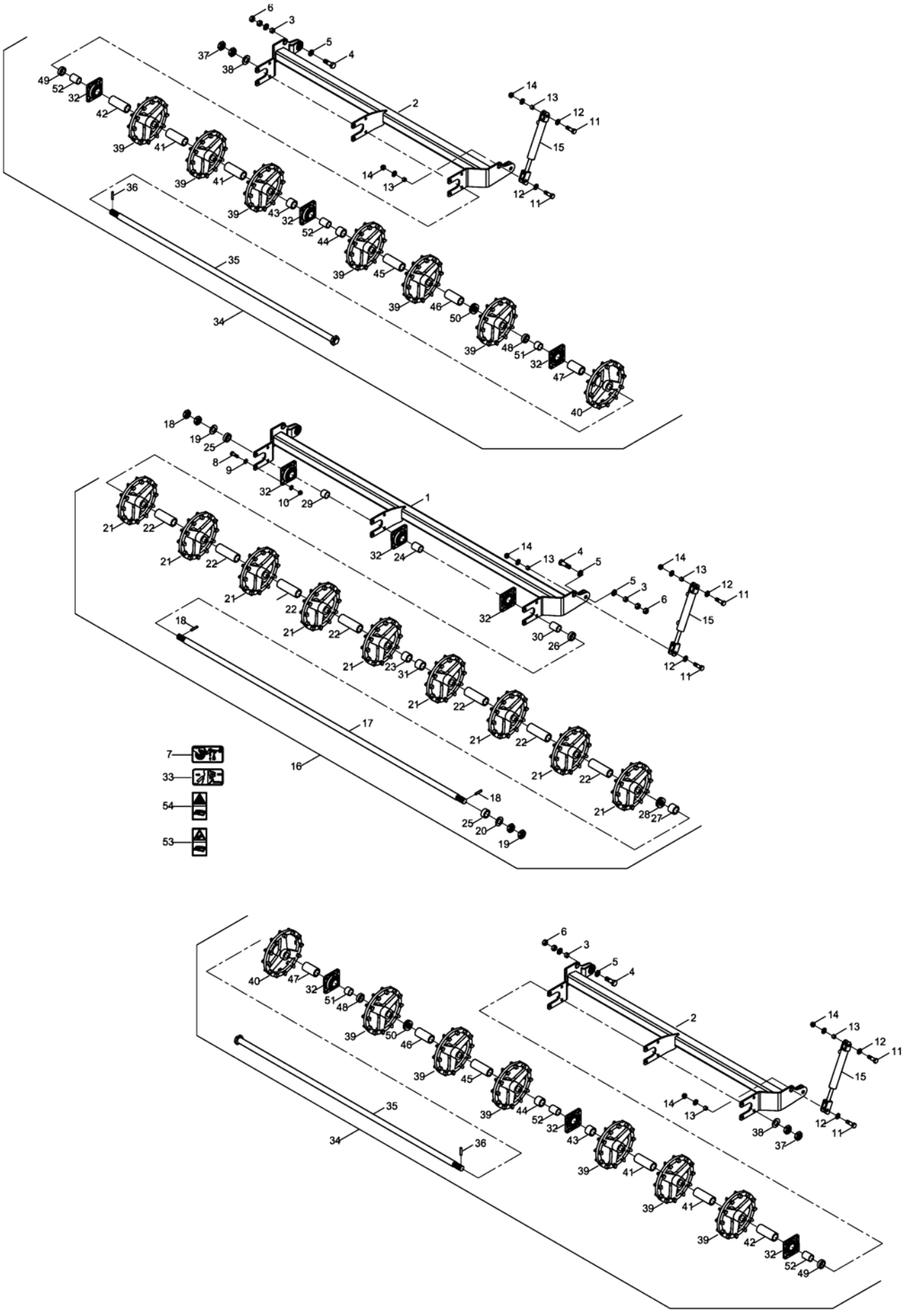

E-Mail: info@horsch.com
Internet: www.horsch.com
Telefon: +49 (0)9431 7143-0
Telefax: +49 (0)9431 41346
HORSCH Maschinen GmbH
Sitzenhof 1, DE-92421 Schwandorf

Pos.	Bestell-Nr.	Kurzbezeichnung	DIN	Bezeichnung	Menge	Bemerkung
51	34763806	Ø 50 x 37		Lagerhülse	2	
52	34763805	Ø 50 x 65		Lagerhülse	4	
53	00380133			Sicherheitsaufkleber	1	
54	00380252			Sicherheitsaufkleber	1	

00000000,Hyd.- Schlauch 31
00010342,GZ 12 L,Verbindungsstück 109
00016010,l = 1500,Abreißleine kpl. 31
00100011,BUZ 12 L,Verschlußkegel 45
00100031,EVGE 18 L - R 1/2",Gerade Verschr. mit Stutzen 59
00100037,EVL 12 L,Einstellbare L-Verschraubung 45
00100045,EVT 12 L,Einstellbare T-Verschraubung 45
00100055,EVW 12 L,Einstellbare W-Verschraubung 27
00100056,EVW 15 L,Einstellbare W-Verschraubung 45
00100067,G 12 L,Gerader Stutzen 33
00100068,G 15 L,Gerader Stutzen 71
00100069,G 18 L,Gerader Stutzen 75
00100090,GE 12 L - M 18 x 1.5,Gerade Verschraubung 31
00100094,GE 15 L - M 18 x 1.5,Gerade Verschraubung 45
00100134,K 12 L,K-Verschraubung 53
00100141,KOR 15 - 12 L,Konusreduzieranschluß 45
00100141,KOR 15 - 12L,Reduzierung 71
00100141,KOR 15 L - 12L,Konusreduzieranschluß 73
00100154,MAV-EV 12 L - R 1/4",Manometeranschluß 63
00100154,Manometeranschluß 59
00100157,RHD 12 L,Rückschlagventil 45
00100180,SWVE 12 L - M 18 x 1.5,Schwenkverschraubung 53
00100181,SWVE 12 L - R 3/8" - ED,Schwenkverschraubung 31
00100181,SWVE 12 PL - R 3/8" - ED,Schwenkverschraubung 63
00100189,T 12 L,T-Verschraubung 45
00100190,T 15 L,T-Verschraubung 45
00100202,VSTI - R 3/8",Verschlußschraube 63
00100202,VSTI R 3/8",Verschlußschraube 45
00100203,VSTI - R 1/2",Verschlußschraube 63
00100215,GE 15 L - R 3/8",Gerade Verschraubung 63
00100219,W 12 L,W-Verschraubung 59
00100265,GE 15 PL - R 1/2" - ED,Gerade Verschraubung 51
00100273,EVT 15 L,Einstellbare T-Verschraubung 49
00100274,EVL 15 L,Einstellbare L-Verschraubung 45
00100308,EVGE 12 PL - R 3/8" - ED,Gerade Verschr. mit Stutzen 55
00100308,EVGE 12 PL - R 3/8" - ED,Gerade Verschraubung mit Stutzen 65
00100308,EVGE 12 PL - R 3/8" ED,Gerade Verschr. mit Stutzen 45
00100312,GE 12 L - R 3/8",Gerade Verschraubung 61
00100312,GE 12 PL - R 3/8" - ED,Gerade Verschraubung 55
00100312,GE 12 PL - R 3/8" ED,Gerade Verschraubung 45
00100313,GE 12 PL - R 1/2" - ED,Gerade Verschraubung 31
00100327,GE 12 PL - R 1/4" - ED,Gerade Verschraubung 59
00100327,GE 12 PL - R 1/4" ED,Gerade Verschraubung 45
00100340,EVGE 12 L - M 18 x 1.5,Gerade Verschr. mit Stutzen 69
00100340,EVGE 12 PL - M 18 x 1.5 ED,Gerade Verschr. mit Stutzen 51
00100342,GZ 12 L,Verbindungsstück 27
00100345,DP-B3,Deckplatte 11
00100347,RBP-319 DN 10,Rohrschelle 11
00100356,GE 18 PL - R 1/2" - ED,Gerade Verschraubung 59
00100363,RBP-322 DN 12,Rohrschelle 11
00100374,GZ 12 - 15 L,Verbindungsstück 45
00100398,RHD 12 L - Ø 1.5,Rückschlagventil 111
00100398,RHD 12 L - ø 1.5mm,Rückschlagventil 63
00100398,RHD 12 L mit Drossel Ø 1.5,Drosselrückschlagventil . 109
00100399,GE 12 PL - M 22 x 1.5 - ED,Gerade Verschraubung .. 27
00100400,GE 12 PL - M 16 x 1.5 - ED,Gerade Verschraubung .. 27
00100401,GE 15 PL - M 22 x 1.5 - ED,Gerade Verschraubung .. 29
00100426,GE 15 PL" - R 3/4" - ED,Gerade Verschraubung 63
00110010,BK 12 L - M 18 x 1.5,Absperrhahn 51
00110010,BK12 L - M 18 x 1.5,Absperrhahn 63
00110028,0.75 Ltr. - 30 bar,Druckspeicher 59
00110036,BK 3 - 12 L,Dreiwegehahn 71
00110104,HDK - NW 10,Hyd.- Staubmuffe 69
00110104,HDK NW 10,Staubmuffe 73
00110121,DN 10,Schraubkupplungsloshälft 73
00110121,DN10,Schraubkupplungsloshälfte 69
00110122,0.75 Ltr. - 70 bar,Druckspeicher 31
00110123,DN 10 - Schott,Schraubkupplungsfesthälfte 73
00110123,DN10 - Schott,Schraubkupplungsfesthälfte 69
00110127,12 L - M 18 x 1.5 - Gr. 3,Hyd.- Stecker 69
00110127,12 L - M 18 x 1.5,Hyd.- Stecker 45
00110135,Ø 63 - 250 bar,Manometer 59
00110135,ø 63 - 250 bar,Manometer 63
00110172,Spuranreißer-Wechselventil 61
00110179,M 12 x 1.5 - 15 L,Hyd.- Stecker 49
00110179,M 22 x 1.5 - 15 L,Hyd.- Stecker 45
00110190,DN 16,Schraubkupplungsloshälfte 73
00110191,DN 16,Schraubkupplungsfesthälfte 73
00110192,NW 10 - rot,SVK - Clipdeckel 69
00110192,NW 10,SVK-Clipdeckel 67
00110194,12 L - M 18 x 1.5,Hyd.- Muffe 67
00110223,90° - 3/8",Sperrventil doppelt 45
00110244,12 L,Überwurfmutter 27
00110259,12 L,Schneidring 27
00110308,90° 3/8",Sperrventil einfach 47
00110312,180° - 3/8",Sperrventil doppelt 61
00110314,Ventil-Block Packerdruckr. kpl. 59
00110348,Druckbegrenzungsventil 59
00110349,3.5 Ltr. - 50 bar,Druckspeicher 63
00110382,Rückschlagventil 59
00110520,M 26 x 1.5 - 18 L,Hyd.- Stecker 73
00110559,DN 16 - Schott,Schraubkupplungsloshälfte 73
00110560,DN 16 - Schott,Schraubkupplungsfesthälfte 73
00110598,IG R 1/2" - Gr. 3,Hyd.- Muffe 69
00110598,R 1/2" - Gr. 3,Hyd.- Muffe 51
00110616,Lasthalteventil 45
00110659,3/8",3-Wege-Drehschieber-Ventil 45
00110680,Schlauchklemme o. Bezeichnung 71
00110680,Schlauchklemme ohne Bez. 61
00110680,Schlauchklemmehälfte o. Bezeichnung 65
00110680,Schlauchklemmehälfte ohne Bez. 45
00110681,Schlauchklemme Heben 67
00110681,Schlauchklemmehälfte Heben 45
00110682,Schlauchklemmehälfte Klappen 45
00110683,Schlauchklemme Spuranreißer 61
00110684,Schlauchklemme Werkzeuge 71

E-Mail: info@horsch.com
Internet: www.horsch.com
Telefon: +49 (0)9431 7143-0
Telefax: +49 (0)9431 41346
HORSCH Maschinen GmbH
Sitzenhof 1, DE-92421 Schwandorf

00110811,IGF 08 - G 1/2",Hyd.- Kupplung 31
00110847,Handbremshebel 35
00110850,Ventil - Notbremse 31
00110875,M 45 x 1.5,6 kt.- Mutter 63
00110893,Federstecker 31
00120004,2SC DN10 A05-A05 300 lg.,Hyd.- Schlauch 63
00120011,2SC DN10 A05-A05 400 lg.,Hyd.- Schlauch 75
00120024,2SC DN10 A05-A05 500 lg.,Hyd.- Schlauch 71
00120063,2SC DN10 A05-A05 250 lg.,Hyd.- Schlauch 63
00120182,2SC DN10 A05-A05 1500 lg.,Hyd.- Schlauch 73
00120201,2SC DN10 A05-A05 1800 lg.,Hyd.- Schlauch 73
00120216,2SC DN10 A05-A05 2000 lg.,Hyd.- Schlauch 75
00120237,2SC DN10 A05-A05 2400 lg.,Hyd.- Schlauch 53
00120237,2SC DN12 A05-A05 2400 lg.,Hyd.- Schlauch 51
00120237,2SC DN8 A05-A05 2400 lg.,Hyd.- Schlauch 61
00120254,2SC DN10 A05-A05 2800 lg.,Hyd.- Schlauch 63
00120266,2SC DN10 A05-A05 3000 lg.,Hyd.- Schlauch 63
00120282,2SC DN10 A05-A05 3200 lg.,Hyd.- Schlauch 45
00120282,2SC DN8 A05-A05 3200 lg.,Hyd.- Schlauch 61
00120298,2SC DN10 A05-A05 3600 lg.,Hyd.- Schlauch 63
00120321,2SC DN10 A05-A05 4000 lg.,Hyd.- Schlauch 63
00120340,2SN DN16 A05-A05 6900 lg.,Hyd.- Schlauch 73
00120342,2SC DN10 A05-A05 4600 lg.,Hyd.- Schlauch 63
00120374,2SC DN10 A05-A05 6000 lg.,Hyd.- Schlauch 75
00120381,2SC DN10 A05-A05 7000 lg.,Hyd.- Schlauch 73
00120384,2SC DN10 A05-A05 8000 lg.,Hyd.- Schlauch 75
00120436,2SC DN12 A05-A05 1500 lg.,Hyd.- Schlauch 51
00120464,2SC DN12 A05-A05 500 lg.,Hyd.- Schlauch 71
00120465,2SC DN12 A05-A05 900 lg.,Hyd.- Schlauch 63
00120466,2SC DN12 A05-A05 800 lg.,Hyd.- Schlauch 47
00120485,2SC DN10 A05-A05 8500 lg.,Hyd.- Schlauch 71
00120573,2SC DN12 A05-A05 3000 lg.,Hyd.- Schlauch 51
00120581,2SC DN12 A05-A05 1000 lg.,Hyd.- Schlauch 51
00120591,2SN DN16 A05-A05 6000 lg.,Hyd.- Schlauch 75
00120593,2SC DN10 A05-A05 9000 lg.,Hyd.- Schlauch 71
00120595,2SC DN10 A05-A05 3100 lg.,Hyd.- Schlauch 81
00120602,2SC DN10 A05-A05 3950 lg.,Hyd.- Schlauch 53
00120615,2SC DN8 A05-A05 260 lg.,Hyd.- Schlauch 111
00120616,2SC DN 8 A05-A05 360 lg.,Hyd.- Schlauch 55
00120616,2SC DN8 A05-A05 360 lg.,Hyd.- Schlauch 47
00120617,2SC DN8 A05-A05 460 lg.,Hyd.- Schlauch 61
00120618,2SC DN8 A05-A05 550 lg.,Hyd.- Schlauch 51
00120619,2SC DN8 A05-A05 800 lg.,Hyd.- Schlauch 61
00120621,2SC DN8 A05-A05 940 lg.,Hyd.- Schlauch 53
00120624,2SC DN 8 A05-A05 1300 lg.,Hyd.- Schlauch 65
00120625,2SC DN 8 A05-A05 1400 lg.,Hyd.- Schlauch 65
00120626,2SC DN 8 A05-A05 1500 Lg.,Hyd.- Schlauch 33
00120626,2SC DN 8 A05-A05 1500 lg.,Hyd.- Schlauch 75
00120626,2SC DN10 A05-A05 1500 lg.,Hyd.- Schlauch 53
00120626,2SC DN8 A05-A05 1500 lg.,Hyd.- Schlauch 53
00120627,2SC DN 8 A05-A05 1600 Lg.,Hyd.- Schlauch 31
00120627,2SC DN10 A05-A05 1600 lg.,Hyd.- Schlauch 53
00120627,2SC DN8 A05-A05 1600 lg.,Hyd.- Schlauch 111
00120629,2SC DN 8 A05-A05 2100 Lg.,Hyd.- Schlauch 33
00120631,2SC DN 8 A05-A05 2500 Lg.,Hyd.- Schlauch 31
00120631,2SC DN8 A05-A05 2500 lg.,Hyd.- Schlauch 45
00120632,2SC DN8 A05-A05 3000 lg.,Hyd.- Schlauch 111
00120634,2SC DN8 A05-A05 5100 lg.,Hyd.- Schlauch 145
00120636,2SC DN8 A05-A05 850 lg.,Hyd.- Schlauch 61
00120637,2SC DN 8 A05-A05 2200 Lg.,Hyd.- Schlauch 31
00120637,2SC DN8 A05-A05 2200 lg.,Hyd.- Schlauch 185
00120640,2SC DN8 A05-A05 3800 lg.,Hyd.- Schlauch 67
00120641,2SC DN8 A05-A05 2700 lg.,Hyd.- Schlauch 187
00120643,2SC DN 8 A05-A05 1800 lg.,Hyd.- Schlauch 65
00120643,2SC DN8 A05-A05 1800 lg.,Hyd.- Schlauch 147
00120644,2SC DN8 A05-A05 2600 lg.,Hyd.- Schlauch 51
00120645,2SC DN8 A05-A05 3400 lg.,Hyd.- Schlauch 47
00120646,2SC DN8 A05-A05 1350 lg.,Hyd.- Schlauch 111
00120647,2SC DN 8 A05-A05 1900 Lg.,Hyd.- Schlauch 31
00120647,2SC DN8 A05-A05 1900 lg.,Hyd.- Schlauch 45
00120649,2SC DN10 A05-A05 9500 lg.,Hyd.- Schlauch 71
00120650,2SC DN 8 A05-A05 6500 Lg.,Hyd.- Schlauch 31
00120651,2SC DN8 A05-A05 6100 lg.,Hyd.- Schlauch 61
00120653,2SC DN8 A05-A05 4500 lg.,Hyd.- Schlauch 109
00120654,2SC DN8 A05-A05 4350 lg.,Hyd.- Schlauch 111
00120655,2SC DN 8 A05-A05 1000 lg.,Hyd.- Schlauch 73
00120655,2SC DN8 A05-A05 1000 lg.,Hyd.- Schlauch 53
00120659,2SC DN8 A05-A05 4000 lg.,Hyd.- Schlauch 51
00120660,2SC DN8 A05-A05 3200 lg.,Hyd.- Schlauch 109
00120661,2SC DN8 A05-A05 4200 lg.,Hyd.- Schlauch 47
00120663,2SC DN8 A05-A05 1100 lg.,Hyd.- Schlauch 109
00120664,2SC DN8 A05-A05 3900 lg.,Hyd.- Schlauch 47
00120667,2SC DN8 A05-A05 3550 lg.,Hyd.- Schlauch 67
00120672,2SC DN10 A05-A05 750 lg.,Hyd.- Schlauch 53
00120672,2SC DN8 A05-A05 750 lg.,Hyd.- Schlauch 145
00120677,2SC DN10 A05-A05 8700 lg.,Hyd.- Schlauch 71
00120680,2SC DN8 A05-A05 3100 lg.,Hyd.- Schlauch 47
00120689,2SC DN10 A05-A05 8800 lg.,Hyd.- Schlauch 75
00120693,2SC DN 8 A05-A05 7000 Lg.,Hyd.- Schlauch 31
00120696,2SC DN8 A05-A05 4850 lg.,Hyd.- Schlauch 145
00120698,2SC DN8 A05-A05 1700 lg.,Hyd.- Schlauch 147
00120702,2SC DN 8 A05-A05 500 Lg.,Hyd.- Schlauch 33
00120702,2SC DN12 A05-A05 500 lg.,Hyd.- Schlauch 47
00120702,2SC DN8 A05-A05 500 lg.,Hyd.- Schlauch 67
00120707,2SC DN8 A05-A05 420 lg.,Hyd.- Schlauch 145
00120708,2SC DN8 A05-A05 1450 lg.,Hyd.- Schlauch 145
00120709,2SC DN8 A05-A05 1250 lg.,Hyd.- Schlauch 111
00120711,2SC DN8 A05-A05 5900 lg.,Hyd.- Schlauch 185
00120712,2SC DN8 A05-A05 700 lg.,Hyd.- Schlauch 185
00120713,2SC DN8 A05-A05 240 lg.,Hyd.- Schlauch 47
00120714,2SC DN8 A05-A05 2450 lg.,Hyd.- Schlauch 187
00120717,2SC DN8 A05-A05 2300 lg.,Hyd.- Schlauch 111
00120718,2SC DN 8 A05-A05 5200 Lg.,Hyd.- Schlauch 31
00120721,2SC DN8 A05-A05 2930 lg.,Hyd.- Schlauch 45
00120741,2SC DN12 A05-A05 1800 lg.,Hyd.- Schlauch 51
00120748,2SN DN16 A05-A05 400 lg.,Hyd.- Schlauch 75

00120751,2SC DN8 A05-A05 8400 lg.,Hyd.- Schlauch 67
00120754,2SC DN12 A05-A05 1100 lg.,Hyd.- Schlauch 47
00120754,2SC DN8 A05-A05 4350 lg.,Hyd.- Schlauch 109
00120758,2SC DN8 A05-A05 5600 lg.,Hyd.- Schlauch 185
00120760,2SC DN8 A05-A05 9600 lg.,Hyd.- Schlauch 67
00120762,2SC DN8 A05-A05 10900 lg.,Hyd.- Schlauch 67
00120763,2SN DN16 A05-A05 8100 lg.,Hyd.- Schlauch 75
00120764,2SC DN10 A05-A05 2700 lg.,Hyd.- Schlauch 71
00120766,2SC DN8 A05-A05 4100 lg.,Hyd.- Schlauch 185
00120768,2SC DN12 A05-A05 3600 lg.,Hyd.- Schlauch 45
00120779,2SC DN8 A05-A05 4700 lg.,Hyd.- Schlauch 61
00120780,2SC DN10 A05-A05 9900 lg.,Hyd.- Schlauch 71
00120782,2SC DN8 A05-A05 9200 lg.,Hyd.- Schlauch 67
00120783,2SC DN8 A05-A05 280 lg.,Hyd.- Schlauch 47
00120784,2SC DN8 A05-A05 10700 lg.,Hyd.- Schlauch 67
00120792,2SC DN10 A05-A05 3800 lg.,Hyd.- Schlauch 81
00120793,2SC DN8 A05-A05 11100 lg.,Hyd.- Schlauch 67
00120794,2SN DN16 A05-A05 8800 lg.,Hyd.- Schlauch 73
00120798,2SC DN12 A05-A05 600 lg.,Hyd.- Schlauch 47
00120799,2SC DN12 A05-A05 1900 lg.,Hyd.- Schlauch 45
00120800,2SC DN12 A05-A05 5600 lg.,Hyd.- Schlauch 45
00120818,2SC DN10 A05-A05 2300 lg.,Hyd.- Schlauch 75
00130044,Dicht.- Rep.- Satz 55
00130192,DZ 50 x 30 x 300 - M 22 x1.5,Hyd.- Zylinder 55
00130192,DZ 50 x 30 x 300,Hyd.- Zylinder 61
00130207,Dicht.- Rep.- Satz 55
00130229,DZ 100 x 40 x 510,Hyd.- Zylinder 53
00130379,DZ 100 x 50 x 205,Hyd.- Zylinder 45
00130392,Dicht.- Rep.- Satz 55
00130393,Dicht.- Rep.- Satz 55
00130398,Dicht.- Rep.- Satz 55
00130416,Dicht.- Rep.- Satz 57
00130436,DZ 80 x 40 x 205,Hyd.- Zylinder 45
00130438,ø 32 - M 40 x 2 x 125 lg.,Zylindergabel 63
00130483,DZ 100 x 40 x 510,Hyd.- Zylinder 57
00130506,Dicht.- Rep.- Satz 57
00130527,Dicht.- Rep.- Satz 55
00130608,DZ 40 x 22 x 190,Hyd.- Zylinder 111
00130608,DZ 40 x 22 x 190,Hyd.- Zylinder kpl. 55
00130610,DZ 50 x 30 x 80,Hyd.- Zylinder 55
00130651,DZ 120 x 50 x 185,Hyd.- Zylinder 9
00130679,Ø 25,Bremszylinder hydr. Bremse 31
00130680,Ø 30,Bremszylinder hydr. Bremse 31
00130683,DZ 63 x 36 x 205,Hyd.- Zylinder 55
00130736,EZ 50 x 83,Hydr. Zylinder 13
00130736,EZ 50 x 90,Hyd.- Zylinder 55
00130883,Dicht.- Rep.- Satz 55
00130996,Ø 32 - M 40 x 2 x 87 lg.,Zylindergabel 87
00130996,Ø 32 x 87 - M 40 x 2,Zylindergabel 55
00130997,Ø 32 - M 40 x 2 x 125 lg.,Zylindergabel 81
00130997,Ø 32 x 125 - M 40 x 2,Zylindergabel 55
00131013,DZ 90 x 45 x 710 - M 36 x 1.5,Hyd.- Zylinder 57
00131060,DZ 110 x 45 x 510,Hyd.- Zylinder 57
00131065,Ø 40 - M 36 x 1.5,Dicht.- Rep.- Satz 57
00140029,100 x 10,Karabinerhaken 31
00150013,Kat. III - M 36 x 3 rechts,Oberlenkerspindel 81
00150023,M 30 x 3.5,Kontermutter 67
00150029,Kat. II - M 30 x 630/880,Oberlenker kpl. 67
00150035,Kat. III - M 36 x 3 x 960 - 1170 lg.,Oberlenker kpl. 81
00150080,Kat. III - M 36 x 3 links,Oberlenkerspindel 81
00150083,Kat. III - M 36 x 3 - 800 lg.,Oberlenkerhülse 81
00160062,Bowdenzug Feststellbremse li./re. 35
00160062,Bowdenzug Feststellbremse links 37
00160063,Ø 8,1142,Drahtseilklemme 159
00160067,Bowdenzug Feststellbremse links 35
00160068,Bowdenzug Feststellbremse rechts 35
00160069,Bowdenzug Feststellbremse rechts 37
00160072,Größe 8,6899,Drahtseilkausche 159
00160074,Bowdenzug Feststellbremse li./re. 35
00160081,Ø 8/10 x 11000 mm,Drahtseil 159
00170002,Ø 8 x 40 x 90,Druckfeder 77
00170004,Kat. I x 76 lg.,Oberlenkerbolzen 5
00170024,Kat. I x 116 lg.,Oberlenkerbolzen 121
00170027,A 6,127,Federring 39
00170028,A 8,127,Federring 5
00170029,Ø 70 x 40.5 x 5,Tellerfeder 117
00170029,ø 70 x 40.5 x 5,Tellerfeder 115
00170031,A 12,127,Federring 155
00170052,Gr. 4 - doppelt,Federstecker 25
00170053,Gr. 5 - doppelt,Federstecker 121
00170062,ø 6 x 40,Klappsplint 19
00170063,Ø 8 x 40,Klappsplint 5
00170063,ø 8 x 40,Klappsplint 89
00170064,Ø 10 x 35 x 40,Klappsplint 113
00170099,R 5 x 80,94,Splint 21
00170102,Ø 5 x 50,94,Splint 91
00170102,ø 5 x 50,94,Splint 89
00170106,Ø 8 x 56,94,Splint 9
00170120,Alu 7 mm - blau,Tiefenstopper 9
00170121,Alu 10 mm - rot,Tiefenstopper 9
00170122,Alu 19 mm - gelb,Tiefenstopper 95
00170123,Alu 19 mm - schwarz,Tiefenstopper 91
00170124,Alu 50 mm - silber,Tiefenstopper 69
00170125,Tiefenstopper Satz (7 Stops) 69
00170125,Tiefenstoppersatz (7 Stops) 9
00170153,KAT II/76,Bolzen Oberlenker 113
00170153,Kat. II - 76 lg.,Oberlenkerbolzen 89
00170171,Ø 9.5 x 45,Klappsplint 81
00170190,Ø 15.5,Klappsplint 5
00170191,Ø 8 x 60 - Rund,Klappsplint 41
00170196,Ø 8 x 45 x 49,Klappsplint 41
00170204,Ø 6,3 x 262,Zugfeder 159
00170216,Ø 5.5 x 32,Klappsplint 9
00170233,Zugfeder Sicherung 159
00180006,PEM PUR S 355 - Ø 140 x 7000 lg.,Airduc-Schlauch 159
00180065,NW 24 x 1000 lg.,Kunststoffwendel 121

E-Mail: info@horsch.com
Internet: www.horsch.com
Telefon: +49 (0)9431 7143-0
Telefax: +49 (0)9431 41346
HORSCH Maschinen GmbH
Sitzenhof 1, DE-92421 Schwandorf

00180065,NW 24 x 1000,Kunststoffwendel 61
00180088,Ø 32 x 80000 mm,Spiralschlauch 159
00190013,T 30 - L 200 x 3.6,Kabelbinder 41
00190013,T 30 L 200 x 3.6,Kabelbinder 71
00190017,T 150 - R 363 x 7.8,Kabelbinder 29
00190017,T 150 R 363 x 7.8,Kabelbinder 77
00190044,Ø 32 - 50 V2A,Schlauchbinder 159
00190046,Ø 70 - 90,Schlauchbinder 71
00190055,Ø 140 - 160,Schlauchbinder 159
00190087,M 22 x 1.5,Entwässerungsventil 29
00190090,Druckring 27
00190095,O-Ring 27
00190177,Ø 11 x 4 x 1000 lg.,Bremsschlauch 27
00190177,Ø 11 x 4 x 2800 lg.,Bremsschlauch 27
00190177,Ø 11 x 4 x 3400 lg.,Bremsschlauch 27
00190177,Ø 11 x 4 x 7500 lg.,Bremsschlauch 27
00190183,12 L - Ø 11 x 3.5,Schlauchstutzen 27
00190184,Ø 8 x 5,Schlauchschelle 27
00190195,SV 12 L - M 22 x 1.5,Schottverschraubung 27
00190228,Spannband 29
00190239,Ø 11 x 3.5 - M 22 x 1.5,Schlauchstutzen 27
00190240,M 22 x 1.5 - rot,Kupplungskopf 27
00190241,M 22 x 1.5 - gelb,Kupplungskopf 27
00190242,M 22 x 1.5,Leitungsfilter 27
00190243,IG M 22 x 1.5,Prüfanschluß 29
00190271,10 Ltr.,Luftbehälter 29
00190274,0.35 Ltr.,Bremsflüssigkeitsbehälter 35
00190274,Bremsflüssigkeitsbehälter 29
00190279,3 x M 10 x 1,Bremsverteiler 35
00190280,M 14 x 1.5 - M 10 x 1,Schraubstutzen 35
00190282,Halteclip 35
00190293,Anhänger - Bremsventil 27
00190297,M 10 x 1 x 1000 lg. - 2 x 90°,Bremsschlauch 37
00190301,M 22 x 1.5,Verschlußschraube 27
00190309,M 10 x 1 x 850 lg. - 2 x 90°,Bremsschlauch 35
00190310,M 10 x 1 x 730 lg. - 1 x 90°,Bremsschlauch 37
00190313,M 10 x 1 x 410 lg. - 1 x 90°,Bremsschlauch 37
00190314,M 10 x 1 x 1100 lg. - 1 x 90°,Bremsschlauch 35
00190315,M 10 x 1 x 1910 lg. - 1 x 90°,Bremsschlauch 35
00190316,M 10 x 1 x 2100 lg. - 1 x 90°,Bremsschlauch 37
00190320,M 10 x 1 x 360 lg. - 2 x 90°,Bremsschlauch 35
00190321,M 10 x 1 - 455 lg.,Bremsschlauch 35
00190322,50 bar,Druckbegrenzungsventil 35
00190323,70 bar,Druckbegrenzungsventil 35
00190324,90 bar,Druckbegrenzungsventil 35
00190328,M 10 x 1 x 1320 lg. - 1 x 90°,Bremsschlauch 37
00190335,Typ 14 x 75,Bremszylinder 29
00190337,Ø 31.75 - 3 Loch,Hauptbremszylinder 29
00190338,Ø 34.92 - 3 Loch,Hauptbremszylinder 29
00190339,Ø 38.10 - 3 Loch,Hauptbremszylinder 29
00190340,6,0 bar,Druckbegrenzungsventil 27
00190341,6,5 bar,Druckbegrenzungsventil 27
00190342,5,0 bar,Druckbegrenzungsventil 27
00190343,7,0 bar,Druckbegrenzungsventil 27
00190351,M 10 x 1 - 900 lg.,Bremsschlauch 35
00200017,Ø 40 x 28 - M 8 x 23,Gummipuffer 77
00200088,360 x 20 x 2.1,Schnallriemen 45
00200100,500 x 20 x 2,1,Schnallriemen 159
00200155,40 x 40 x 5,Stopfen 5
00200158,Verschlußkappe 159
00200162,Ø 12 x 40,Gewindeschutz 29
00230004,EG 50/40 x 20,Buchse 5
00230005,EG 50/40 x 30,Buchse 5
00230017,EG 25/20 x 15,Buchse 115
00230020,EG 60/50 x 40,Buchse 5
00230045,Ø 40 x 50 x 1,Paßscheibe 119
00230051,Ø 50 x 62 x 2,Paßscheibe 105
00230059,ø 30 x 42 x 2,Passscheibe 79
00230059,ø 30 x 42 x 2,Paßscheibe 23
00230081,Ø 60 x 70 x 2,Paßscheibe 93
00230081,Ø 60 x 75 x 2,Paßscheibe 139
00230083,EG 40/32 x 25,Buchse 69
00230084,EG 40 / 32 x 30,Buchse 119
00230084,EG 40/32 x 30,Buchse 9
00230091,EG 30/25 x 18,Buchse 89
00230101,EG 32/24 x 20,Buchse 89
00230113,Ø 90/50 x 3,Druckscheibe 5
00230117,Ø 50 x 62 x 3,Paßscheibe 155
00230120,EG 40/32 x 20,Buchse 87
00230129,EG 70/60 x 15,Buchse 113
00230137,EG 42/35 x 59,Buchse 77
00230138,GSM 35/39 x 30,Buchse 13
00230140,EG 32/24 x 15,Buchse 115
00230215,EG 40/30 x 20,Buchse 77
00230230,EG 40/32 x 15,Buchse 129
00230246,EG 60/50 x 30,Buchse 9
00240028,UCFE 308 A0 2X3 SNR,Flanschlager 119
00240078,30211,Kegelrollenlager 21
00240079,30208,Kegelrollenlager 21
00240164,3306,Schrägkugellager 23
00240165,UCFE 212 - Ø 60,Flanschlager 93
00240165,UCFE 212,Flanschlager 101
00240177,TCF 50 - Sonderlager,Flanschlager 115
00240177,TCF 50,Flanschlager 105
00240231,UCFE 212 - Ø 60,Flanschlager 129
00240231,UCFE 212,Flanschlager 137
00250037,Ø 3 - Kurzgl. x 200 lg.,Kette 9
00250037,Ø 3 kurzgl. x 200 lg.,Kette 81
00260004,Ø 38 x 1.75,471,Sicherungsring 67
00260059,Ø 30,Schlüsselring 9
00260062,A 18 x 24,7603,Kupferdichtring 31
00260075,A 12 x 16,7603,Kupferdichtring 39
00260082,A 22 x 27 x 2,7603,Kupferdichtring 31
00260082,A 22 x 27,7603,Kupferdichtring 29
00260083,A 14 x 18 x 1.5,7603,Kupferdichtring 35
00260182,ø 69,00 x 1,50,O-Ring 79

00260182,ø 70 x 1.5,O-Ring 23
00260189,Dichtsatz Rückschlagventil 59
00260192,Dichtsatz Druckbegrenzungsv. 59
00260212,30211 JV,Nilosring 21
00270365,ø 30 - CL.5210 NBR 1,Gleitringdichtung 79
00270365,ø 30 CL 5210 NBR 1,Gleitringdichtung 23
00290368,M 8 x 1,25,Schmiernippel 21
00310012,Stützfuß klappbar 121
00310018,M 16 x 1.5,6331,Bundmutter 93
00310018,M 16 x 1.5,Bundmutter 13
00310031,Laufachse Typ 6000 kpl. 21
00310058,M 24 x 107 - SW 36,6 kt.- Schraube 67
00310058,M 24 x 107 - SW 36,Sonderschraube 81
00310228,M 18 x 1.5,Radmutter 19
00310266,904L680/100HOR,Radnabe 21
00310267,R 80 - 912T80SC,Radkappe 21
00310268,M 39 - 908DF39/50,Kronenmutter 21
00310433,M 18 x 1.5,Radbolzen 21
00310658,Dichtring doppellippig 21
00310659,Achsstummel 21
00310662,30208 JV,Nilosring 21
00310726,M 12 x 90 - 12.9,608,Scharschraube 15
00310808,M 12 x 85 - 12.9,608,Scharschraube 15
00310809,M 12 x 95,Scharschraube 161
00310821,Gr. 360,Unterlegkeil 5
00310822,H 360,Unterlegkeilhalter 5
00310892,ø 450,Spatenscheibe links 23
00310893,ø 450,Spatenscheibe rechts 23
00310895,M 20 x 1.5 - 10.9,74361,Bundmutter 77
00310915,80 mm,Scharspitze Hartmetall schmal 15
00310984,80 mm,Scharspitze Hartauftrag 15
00310985,172,5 mm - Hartmetall,Schar-Flügel breit links 15
00310986,172,5 mm - Hartmetall,Schar-Flügel breit rechts 15
00311069,80 mm,Scharspitze Hartmetall Plus 15
00311124,ø 360 mm gezackt (GLRD),Spuranreisserscheibe 79
00330011,9.00 x 15.3,Felge 19
00330014,Schlauch 19
00330040,10.0/75 - 15.3 14 PR,Reifen mit Felge komplett 113
00330040,10.0/75 - 15.3 14 PR,Reifen mit Felge kpl. 19
00330140,10.0/75 - 15.3 14 PR,Reifen 19
00330235,7.50 x 16,Schlauch 17
00330235,Schlauch 93
00330279,5.50F x 16,Sternfelge 17
00330279,7.50 - 16 II Stern,Felge 93
00330302,7.50 x 16 - TS08 HD Profil,Reifen 93
00330302,7.50 x 16 - TS08HD Profil,Reifen 17
00330314,7.50 x 16 - TS08 HD Profil,Rad Sonderfelge kpl. Luft gefüllt links 101
00330314,7.50 x 16 - TS08 HD Profil,Rad Sonderfelge kpl. Luft gefüllt rechts 101
00330314,7.50 x 16 - TS08HD Profil,Rad Sonderfelge kpl. Luft gefüllt links 17
00330314,7.50 x 16 - TS08HD Profil,Rad Sonderfelge kpl. Luft gefüllt rechts 17
00330315,7.50 x 16 - TS08 HD Profil,Rad Sternfelge kpl. Luft gefüllt links 93
00330315,7.50 x 16 - TS08 HD Profil,Rad Sternfelge kpl. Luft gefüllt rechts 93
00330315,7.50 x 16 - TS08HD Profil,Rad Sternfelge kpl. Luft gefüllt links 17
00330315,7.50 x 16 - TS08HD Profil,Rad Sternfelge kpl. Luft gefüllt rechts 17
00330316,7.50 x 16 - TS08HD Profil,Rad Standard kpl. Luft gefüllt links 17
00330316,7.50 x 16 - TS08HD Profil,Rad Standard kpl. Luft gefüllt rechts 17
00330322,7.50 x 16 - TS08 HD Profil,Rad Sonderfelge kpl. PU gefüllt links 101
00330322,7.50 x 16 - TS08 HD Profil,Rad Sonderfelge kpl. PU gefüllt rechts 101
00330322,7.50 x 16 - TS08HD Profil,Rad Sonderfelge kpl. PU gefüllt links 17
00330322,7.50 x 16 - TS08HD Profil,Rad Sonderfelge kpl. PU gefüllt rechts 17
00330324,7.50 x 16 - TS08 HD Profil,Rad Sternfelge kpl. PU gefüllt links 93
00330324,7.50 x 16 - TS08 HD Profil,Rad Sternfelge kpl. PU gefüllt rechts 93
00330324,7.50 x 16 - TS08HD Profil,Rad Sternfelge kpl. PU gefüllt links 17
00330324,7.50 x 16 - TS08HD Profil,Rad Sternfelge kpl. PU gefüllt rechts 17
00330326,7.50 x 16 - TS08HD Profil,Rad Standard kpl. PU gefüllt links 17
00330326,7.50 x 16 - TS08HD Profil,Rad Standard kpl. PU gefüllt rechts 17
00330811,Sternfelge 97
00330812,210 x 95 x 24 TS08HD Profil,Reifen 97
00330813,210 x 95 x 24 TS08HD Profil,Rad Sternfelge kpl. Luft gefüllt links 97
00330813,210 x 95 x 24 TS08HD Profil,Rad Sternfelge kpl. Luft gefüllt rechts 97
00330814,8.3 x 24 Horsch TR 15,Schlauch 97
00330815,Sonderfelge 103
00330822,Felgenblatt 103
00330823,210 x 95 x 24 TS08HD Profil,Rad Sonderfelge kpl. Luft gefüllt links 103
00330823,210 x 95 x 24 TS08HD Profil,Rad Sonderfelge kpl. Luft gefüllt rechts 103
00340021,12 V - 21 W,Birne - Rückleuchte 43
00340022,12 V - 10 W,Birne - Rückleuchte 43
00340035,7-pol. - 1.5 mm² x 9 m,Kabel 41
00340035,7-pol. x 1.5 mm² x 3.5 m,Kabel 73
00340035,7-pol. x 1.5mm² x 3.5 m,Kabel 69
00340036,4-pol. - 1,5 mm² x 5.1 m,Kabel 43
00340037,2-pol. - 1,5 mm² x 7.5 m,Kabel 7
00340097,Positionsleuchte weiß kpl. 7
00340098,12 V - 5 W - Sofitte,Birne - Positionsleuchte 43
00340201,Rückstrahler gelb 43
00340204,Zugöse Schramüller 11
00340233,Flachsteckhülse 69
00340237,Zughaken kpl. 67
00340316,RD 3,Dreiecksrückstrahler 41
00340410,1,5 - 2,5 mm²,Flachsteckerhülse 121
00340943,12 V - 7-pol.,Steckdose 69
00340943,7-pol. - 12 V,Steckdose 67
00340944,Sockel 67
00340950,0,75 - 1,5 mm²,Flachsteckerhülse 7
00340977,Verteilerkasten 41
00340978,7-pol. - 12 V x 9 m,Stecker mit Kabel kpl. 41
00340979,12 V - 7-pol. x 3.5 m,Steckdose mit Kabel kpl. 69
00340979,7-pol. - 12 V,Steckdose mit Kabel kpl. 67
00340995,7-pol. - 12 V,Stecker 41
00341189,Ø 13 x 30,Endkappe 159
00341196,Trägerblech Rückleuchte 121
00341196,Trängerblech Rückleuchte 41
00341197,Trägerblech Positionsleuchte 43
00341197,Trängerblech Positionsleuchte 5
00341199,Beleuchtung hinten rechts kpl. 41
00341200,Kennzeichenbeleuchtung kpl. 43

E-Mail: info@horsch.com
Internet: www.horsch.com
Telefon: +49 (0)9431 7143-0
Telefax: +49 (0)9431 41346
HORSCH Maschinen GmbH
Sitzenhof 1, DE-92421 Schwandorf

00341201,Beleuchtung Pos. Leuchte kpl. ... 5
00341203,Trägerblech Kennzeichenleuchte ... 43
00341204,Beleuchtung hinten links kpl. ... 41
00341208,Kennzeichenleuchte ... 43
00345109,423 x 423,Warntafel inkl. Folie einseitig ... 5
00345113,Warntafelsatz o. Beleuchtung ... 41
00345190,Warntafel inkl. Folie beidseitig ... 43
00345219,16-pol. x 4 m,ISOBUS Verb. Kabel DrillManger kpl. ... 73
00345312,11 m,Kabel - Jobrechner ISOBUS ... 69
00346000,Schutzhaube ... 5
00346000,Schutzhaube - Positionsleuchte ... 41
00346000,Schutzhaube - Rückleuchte ... 41
00346001,Lichtscheibe - Rückleuchte ... 41
00346002,Rückleuchte ... 121
00346002,Rückleuchte kpl. ... 41
00346009,16-pol. x 14 m,ISOBUS Verb. Kabel DrillManger kpl. . 69
00346032,16-pol. x 9,5 m,ISOBUS-Kabel E-Manger kpl. ... 73
00350002,M 36 x 3,934,6 kt.- Mutter ... 69
00350009,M 10,934,6 kt.- Mutter ... 35
00350011,M 16,934,6 kt.- Mutter ... 89
00350013,M 36 x 3,439,6 kt.- Mutter ... 115
00350015,M 24,934,6 kt.- Mutter ... 115
00350017,M 30,934,6 kt.- Mutter ... 79
00350037,M 36 x 1.5 - 10.9,439,6 kt.- Mutter ... 57
00350044,M 33 x 1.5,439,6 kt.- Mutter ... 31
00350048,M 12 x 1.5,985,6kt-Mutter, selbstsichernd ... 113
00350048,M 12 x 1.5,985,6kt.-Mutter, selbstsichernd ... 69
00350048,M 12 x 1.5,985,Poly-Stop-Mutter ... 5
00350056,M 5,985,6kt.-Mutter, selbstsichernd ... 69
00350056,M 5,985,Poly-Stop-Mutter ... 41
00350057,M 8,985,Poly-Stop--Mutter ... 13
00350057,M 8,985,Poly-Stop-Mutter ... 5
00350058,M 10,985,Poly-Stop-Mutter ... 9
00350059,M 12,985,Poly-Stop-Mutter ... 5
00350061,M 16,985,6kt-Mutter, selbstsichernd ... 113
00350061,M 16,985,6kt.-Mutter, selbstsichernd ... 91
00350061,M 16,985,Poly-Stop-Mutter ... 5
00350062,M 8 - V2A,985,Poly-Stop-Mutter ... 159
00350063,M 20,985,6kt.-Mutter, selbstsichernd ... 91
00350063,M 20,985,Poly-Stop-Mutter ... 77
00350065,M 24,985,6kt.-Mutter, selbstsichernd ... 69
00350065,M 24,985,Poly-Stop-Mutter ... 67
00350067,M 6,985,6kt.-Mutter, selbstsichernd ... 71
00350067,M 6,985,Poly-Stop-Mutter ... 7
00350071,M 24 x 1.5 - 10.,985,Poly-Stop-Mutter ... 73
00350074,M 36 x 3 rechts,Kontermutter ... 81
00350080,M 24,439,6 kt.- Mutter ... 129
00350084,M 12 - 10,Bundmutter ... 15
00350084,M 12 - 10.,Bundmutter ... 161
00350084,M 12,Bundmutter ... 23
00350085,M 5 - V2A,985,Poly-Stop-Mutter ... 159
00350089,M 16 x 1.5,439,6 kt.- Mutter ... 31
00350124,M 16 - 10.,985,Poly-Stop-Mutter ... 9
00350138,M 24,985,Poly-Stop-Mutter ... 81
00350141,M 22 x 1.5,439,6 kt.- Mutter ... 55
00350142,M 8 x 82,912,Zyl.- Schraube ... 13
00350631,M 27,6 kt. Mutter ... 13
00360003,M 6 x 50,931,6 kt.- Schraube ... 49
00360014,M 8 x 100,931,6 kt.- Schraube ... 11
00360023,M 10 x 55,931,6 kt.- Schraube ... 27
00360024,M 10 x 60,931,6 kt.- Schraube ... 129
00360029,M 10 x 90,931,6 kt.- Schraube ... 53
00360032,M 12 x 45,931,6 kt.- Schraube ... 107
00360033,M 12 x 50,933,6 kt.- Schraube ... 9
00360034,M 12 x 55,931,6 kt.- Schraube ... 105
00360037,M 12 x 60 - 12.9,931,6 kt.- Schraube ... 15
00360041,M 12 x 100,931,6 kt.- Schraube ... 119
00360047,M 12 x 85,931,6 kt.- Schraube ... 5
00360057,M 16 x 50,931,6 kt.- Schraube ... 115
00360058,M 16 x 40 - 12.9,933,6 kt.- Schraube ... 119
00360059,M 16 x 60,931,6 kt.- Schraube ... 155
00360063,M 16 x 100,931,6 kt.- Schraube ... 31
00360071,M 20 x 70,931,6 kt.- Schraube ... 89
00360074,M 20 x 100,931,6 kt.- Schraube ... 77
00360088,M 24 x 100,931,6 kt.- Schraube ... 69
00360102,M 5 x 16,933,6 kt.- Schraube ... 73
00360104,M 6 x 16,933,6 kt.- Schraube ... 7
00360105,M 6 x 20,933,6 kt.- Schraube ... 43
00360109,M 8 x 16,933,6 kt.- Schraube ... 5
00360110,M 8 x 20,933,6 kt.- Schraube ... 5
00360111,M 8 x 25,933,6 kt.- Schraube ... 5
00360112,M 8 x 30,933,6 kt.- Schraube ... 41
00360117,M 10 x 20,933,6 kt.- Schraube ... 7
00360117,M 8 x 20,933,6 kt.- Schraube ... 27
00360120,M 10 x 30,933,6 kt.- Schraube ... 27
00360121,M 10 x 35,933,6 kt.- Schraube ... 29
00360133,M 12 x 35,933,6 kt.- Schraube ... 77
00360134,M 12 x 40,933,6 kt.- Schraube ... 43
00360141,M 14 x 25,933,6 kt.- Schraube ... 39
00360148,M 16 x 30,933,6 kt.- Schraube ... 93
00360159,M 20 x 60,933,6 kt.- Schraube ... 13
00360160,M 20 x 70,933,6 kt.- Schraube ... 13
00360163,M 20 x 55,933,6 kt.- Schraube ... 13
00360166,M 24 x 60,933,6 kt.- Schraube ... 121
00360170,M 20 x 75,931,6 kt.- Schraube ... 11
00360179,M 16 x 1.5 x 50 - 10.9,960,6 kt.- Schraube ... 93
00360183,M 5 x 30,933,6 kt.- Schraube ... 41
00360186,M 20 x 1.5 x 120 - 10.9,960,6 kt.- Schraube ... 77
00360215,M 8 x 35,933,6 kt.- Schraube ... 43
00360216,M 6 x 40,931,6 kt.- Schraube ... 53
00360216,M 6 x 40,933,6 kt.- Schraube ... 55
00360216,M 6 x 60,933,6 kt.- Schraube ... 65
00360217,M 16 x 35 - 10.9,158,6 kt.- Schraube ... 23
00360242,M 10 x 120,931,6 kt.- Schraube ... 77
00360249,M 16 x 55,933,6 kt.- Schraube ... 89
00360253,M 16 x 140,933,6 kt.- Schraube ... 121

00360257,M 16 x 95,931,6 kt.- Schraube 5
00360264,M 12 x 1.5 x 75 - 12.9,6 kt.- Schraube 81
00360264,M 12 x 1.5 x 75 - 12.9,960,6 kt.- Schraube 5
00360268,M 24 x 80,931,6 kt.- Schraube 73
00360269,M 24 x 70,933,6 kt.- Schraube 11
00360270,M 24 x 110,933,6 kt.- Schraube 129
00360276,M 6 x 10,933,6 kt.- Schraube 35
00360288,M 6 x 80,931,6 kt.- Schraube 45
00360306,M 10 x 85,931,6 kt.- Schraube 9
00360324,M 24 x 50,933,6 kt.- Schraube 9
00360346,M 12 x 70,931,6 kt.- Schraube 161
00360353,M 12 x 95,931,6 kt.- Schraube 5
00360360,M 16 x 65,931,6 kt.- Schraube 25
00360362,M 5 x 12,933,6 kt.- Schraube 19
00360409,M 6 x 18,933,6 kt.- Schraube 43
00360414,M 12 x 20 - 10.9,158,6 kt.- Schraube 25
00360414,M 12 x 20,158,6 kt.- Schraube 23
00360434,M 5 x 22,933,6 kt.- Schraube 69
00360447,M 5 x 55 - V2A,931,6 kt.- Schraube 159
00360449,M 6 x 8,933,6 kt.- Schraube 35
00360475,M 24 x 75,931,6 kt.- Schraube 67
00360480,M 10 x 65,931,6 kt.- Schraube 129
00360492,M 24 x 1.5 x 85 - 10.9,609,6 kt.- Schraube 73
00360497,M 12 x 70 - 10.9,933,6 kt.- Schraube 9
00360508,M 12 x 300,931,6 kt.- Schraube 159
00360514,M 16 x 140,Sonderschraube 77
00360611,M 16 x 95 - 12.9,931,6 kt.- Schraube 9
00360618,M 8 x 22,933,6 kt.- Schraube 39
00360635,M 12 x 1.5 x 65,960,6 kt.- Schraube 113
00360636,M 24 x 100,931,6 kt.- Schraube 115
00360759,M 12 x 30,158,6 kt.- Schraube 79
00360784,M 8 x 45 - V2A,933,6 kt.- Schraube 161
00370014,M 5 x 10,963,Senkschraube m. Schlitz 101
00370014,Senkschraube m. Schlitz 137
00370023,M 5 x 15,84,Zyl.- Schraube 41
00370041,M 10 x 30 - 4 kt.,603,Flachrundschraube 119
00370043,M 8 x 30 - 4 kt.,Zyl.- Flachrundschraube 31
00370046,41 x 70 - M 12 x 40,U-Bügel 5
00370055,M 16 x 1.5,Kugelbundmutter 101
00370059,M 10,Ringmutter 159
00370065,Ø 12 x 60,1481,Spannstift 117
00370065,ø 12 x 60,1481,Spannstift 115
00370072,Ø 8 x 60,1481,Spannstift 9
00370093,H 1 - M 8 x 1,Schmiernippel 5
00370096,H 2 - R 1/8" - 45°,Schmiernippel 93
00370102,A 5,3,125,Scheibe 19
00370102,A 5.3,125,Scheibe 67
00370103,A 6,4,125,Scheibe 7
00370104,A 8,4,125,Scheibe 5
00370105,B 10,5,125,Scheibe 7
00370105,B10,5,125,Scheibe 87
00370106,B 13,125,Scheibe 5
00370108,B 17,125,Scheibe 5
00370109,B 21,125,Scheibe 11
00370110,B 25,125,Scheibe 9
00370111,B 31,125,Scheibe 79
00370113,B 37,125,Scheibe 41
00370114,R 5,5,440,Scheibe 41
00370115,R 6,6,125,Scheibe 43
00370115,R 6,6,440,Scheibe 41
00370116,R 9,440,Scheibe 5
00370117,R 11,440,Scheibe 119
00370119,R 18,440,Scheibe 77
00370126,M 8 x 30,912,Zyl.- Schraube 45
00370141,M 14 x 30,912,Zyl.- Schraube 93
00370144,M 8 x 70,912,Zyl.- Schraube 61
00370183,M 6 x 20,912,Zyl.- Schraube 45
00370184,M 6 x 25,912,Zyl.- Schraube 45
00370185,M 6 x 55,912,Zyl.- Schraube 31
00370256,M 8 x 50,912,Zyl.- Schraube 49
00370262,M 16 x 50,7991,Senkkopfschraube 129
00370263,A 5,3 - V2A,125,Scheibe 159
00370297,M 12 x 30 - 12.9,912,Zyl.- Schraube 93
00370299,M 12 x 35 - 12.9,912,Zyl.- Schraube 155
00370307,Ø 16.5,Limes-Ring 93
00370312,H 3 - M 8 x 1 - 90°,Schmiernippel 5
00370315,M 6 x 6 - V2A,Gewindestift 31
00370320,M 5 x 10,84,Zyl.- Schraube 41
00370337,M 8 x 30,7991,Senkkopfschraube 57
00370399,M 5 x 45,912,Zyl.- Schraube 67
00370411,M 16 x 60 - 10.9,7991,Senkkopfschraube 93
00370411,M 16 x 60 - 12.9,7991,Senkkopfschraube 155
00370438,Ø 33,125,Scheibe 87
00370438,Ø 33,126,Scheibe 9
00370468,R 9 - V2A,440,Scheibe 159
00370477,M 8 x 30 - 4 kt. - V2A,603,Zyl.- Flachrundschraube 159
00370485,Ø 20.5,Limes-Ring 77
00370513,M 8 x 45,912,Zyl.- Schraube 45
00370534,M 20 x 60 - 10.9,7991,Senkkopfschraube 93
00370542,M 14 x 45 - 10.9,912,Zyl.- Schraube 101
00370550,M 12 x 55,7991,Senkkopfschraube 119
00370556,M 14 x 40 - 10.9,912,Zyl.- Schraube 137
00370567,B 17 - HK 300 HV,125,Scheibe 93
00370567,B 17 - HK 300 HV,Scheibe 13
00370578,M 16 x 1.5 x 30,7991,Senkkopfschraube 101
00370579,M 12 x 200,912,Zyl.- Schraube 101
00370580,M 10 x 85,912,Zyl.- Schraube 55
00370580,M 10 x 85,912,Zyl.- Schraube 63
00370586,M 20 x 40 - 10.9,7991,Senkkopfschraube 97
00370614,B 25 - HK 300 HV,125,Scheibe 73
00370630,Ø 12 RIPP-LOCK,Sperrkantscheibe 113
00380054,Sicherheitsaufkleber 85
00380055,Sicherheitsaufkleber 85
00380133,Sicherheitsaufkleber 85
00380134,Sicherheitsaufkleber 85
00380135,Sicherheitsaufkleber 85

E-Mail: info@horsch.com
Internet: www.horsch.com
Telefon: +49 (0)9431 7143-0
Telefax: +49 (0)9431 41346
HORSCH Maschinen GmbH
Sitzenhof 1, DE-92421 Schwandorf

00380139,Aufkl. Farbmarkierung grün ... 67
00380139,grün,Farbmarkierung ... 73
00380141,Aufkl. Farbmarkierung schwarz ... 67
00380141,schwarz,Farbmarkierung ... 69
00380142,rot,Farbmarkierung ... 69
00380176,Aufkl. "HORSCH" ... 85
00380252,Aufkleber Sicherheitshinweis ... 31
00380252,Sicherheitsaufkleber ... 85
00380294,Sicherheitsaufkleber ... 85
00380299,Sicherheitsaufkleber ... 85
00380358,Bedienungshinweis ... 85
00380359,Bedienungshinweis ... 85
00380382,H 27 mm,Aufkl. "Tiger 6 LT" ... 85
00380383,H 27 mm,Aufkl. "Tiger 8 LT" ... 85
00380536,H 27 mm,Aufkl. "Tiger 5 LT" ... 85
00380579,Bedienungshinweis ... 85
00380580,Bedienungshinweis ... 85
00380581,Bedienungshinweis ... 85
00380869,Schild 25 km/h ... 41
00380880,Bedienungshinweis ... 85
00380888,France,Schild 25 km/h - FR ... 121
00380896,Sicherheitsaufkleber ... 85
00380900,Bedienungshinweis ... 85
00380953,Sicherheitsaufkleber ... 85
00380954,Bedienungshinweis ... 85
00380961,Schild 40 km/h ... 41
00380979,Schild 25 km/h - France ... 41
00383099,Bandverlauf ... 85
00385488,Bedienungshinweis ... 85
00385764,Bedienungshinweis ... 85
00390122,CLP 220 x 0.5 Ltr.,Schmieröl ... 23
00390127,DOT 4 - 1.5 Ltr.,Bremsflüssigkeit ... 35
00390167,100 g,Schraubensicherung ... 81
00402033,Alu - Pressling ... 31
00494330,Ø 0,6 - 11 x 10,Drossel ... 53
00644011,M 6 - V2A,315,Flügelmutter ... 159
00658581,ø 30 x 2,471,Sicherungsring ... 23
00658581,ø 30 x 2,Sicherungsring ... 79
01553903,Hauptverteilerdeckel ... 159
01556300,Ø 140 - 19 Abgänge V2A,Hauptverteiler kpl. ... 159
01556301,Hauptverteilerblech oben ... 159
01556302,Hauptverteilerblech unten ... 159
01900278,M 10 x 1 x 210 lg.,Bremsschlauch ... 35
23011001,Hauptverteilerstutzen ... 159
23023308,Ø 40 x 4 x 80,Schlauch ... 159
23063701,Halteblech Seil ... 159
23063702,13 Loch,Schlauchhalteleiste ... 159
23063703,9 Loch,Schlauchhalteleiste ... 159
23063704,5 Loch,Schlauchhalteleiste ... 159
23246101,Nabe ... 23
23246101,Radnabe ... 79
23246104,Dichtkappe ... 23
23246104,Dichtkappe Radnabe ... 79
23287002,Bremstrommel ... 101
23287004,Lagerdeckel ... 101
23287010,Halteblech ... 35
23287011,Schutzblech ... 35
23287014,Distanzblech ... 35
23288000,Servo Bremse links kpl. ... 101
23288001,Bremszylinder ... 39
23288002,Automatische Nachstellung ... 39
23288003,Bremsbacke I li. kpl. ... 39
23288004,Bremsbacke II li. kpl. ... 39
23288005,Bremsträger li. ... 39
23288006,ø 18.5,Verschlußstopfen ... 39
23288007,Profilstopfen ... 39
23288008,Niederhalterung ... 39
23288013,ø 14.5,Sicherungsscheibe ... 39
23288015,ø 3.6 x 18.4 x 136.5,Zugfeder ... 39
23288016,ø 2.5 x 18 x 160,Zugfeder ... 39
23288017,ø 2.8,Druckfeder ... 39
23288018,Verschlußstopfen ... 39
23288019,Seilzugadapter ... 39
23288020,Schutzschild Bremse ... 101
23288020,Schutzschild Servo-Bremse ... 103
23288022,M 12 x 1 - M 10 x 1,Schraubstutzen ... 39
23288100,Servo Bremse rechts kpl. ... 101
23288103,Bremsbacke I re. kpl. ... 39
23288104,Bremsbacke II re. kpl ... 39
23288105,Bremsträger re. ... 39
23289800,Zwischenflansch ... 101
23296200,5.50K x 16H2,Sonderfelge ... 17
23296200,7.50 - 16 Sonderfelge,Felge ... 101
23296300,Packerrohr ... 101
23296400,Packerrohr li./re. ... 141
23299200,Zylinderführung ... 31
23305300,DZ 90 x 45 x 710 - M 36 x 1.5,Hyd.- Zylinder kpl. ... 57
23311503,ø 16 x 60,Bolzen ... 25
23312001,Ø 50 x 10,Scheibe ... 119
23410901,52 x 88 - M 12 x 33,U-Bügel ... 93
23461801,Ø 38 x 3.2 x 155,Distanzbuchse ... 77
23469504,Stößel ... 31
23470702,Rechenstab ... 93
23471601,Lagerbuchse ... 77
23471602,Ø 50 x 20 x 5,Scheibe ... 77
23471603,Ø 30 x 270,Bolzen ... 77
23471604,Ø 20 - M 22 x 1.5,Zylinderauge ... 55
23471605,Verschleißblech links ... 77
23471606,Verschleißblech rechts ... 77
23473400,Spuranreißerhalter links ... 77
23473500,Spuranreißerhalter rechts ... 77
23479400,2017 lg.,Spuranreißerarm links ... 77
23479500,2017 lg.,Spuranreißerarm rechts ... 77
23480203,Ø 60,Lagerstummeldeckel gesenkt ... 93
23481100,2705 lg.,Spuranreißerarm links ... 77
23481200,2705 lg.,Spuranreißerarm rechts ... 77

23483005,81 x 120 - M 16 x 40,U-Bügel ... 89
23651501,Ø 32 x 132,Bolzen ... 81
23687300,Lagerstummeleinheit kpl. ... 79
23687301,Achsstummel ... 79
23687400,Ø 360 x 700 lg.,Spuranreißerscheibe kurz kpl. ... 77
23687400,ø 360 x 700 lg.,Spuranreißerscheibe kurz kpl. ... 79
23687401,700 lg.,Sechwelle kurz ... 79
23687500,ø 360 x 1090 lg.,Spuranreißerscheibe lang kpl. ... 79
23687501,1090 lg.,Sechwelle lang ... 79
23687600,Spuranreißergewicht ... 79
23786700,Handbremseinheit kpl. ... 35
23787000,Halter für Bowdenzug ... 35
23787600,Packerrohr Mitte ... 93
23981100,Konsole Oberlenkerbefestigung ... 73
24153000,Ø 140 x 895,Förderrohrbogen ... 159
24251103,ø 460 x 4,Sechscheibe ... 23
28041607,Zylinderführung ... 53
28072507,Strebe ... 121
28072507,Strebe Positionsleuchte ... 5
28075700,Ø 80,Kugelkopfkupplung kpl. ... 11
28077100,Ø 40 - M 36 x 1.5,Zylinderauge ... 57
28121400,Rahmen Stützrad rechts ... 113
28121500,Rahmen Stützrad links ... 113
28122401,60 - 290 lg.,Laufachsstummel 6000 ... 113
28122402,Ø 60 x 8,Scheibe ... 113
28122403,Ø 60 x 10,Scheibe ... 113
28122404,Ø 80 x 10,Scheibe ... 113
28122508,Zylinderführung ... 57
29150801,Lagerstummeldeckel ... 155
29150803,Ø 50,Lagerstummeldeckel gesenkt ... 105
31040702,Ø 40 x 270,Bolzen ... 119
32302401,142 x 178 - M 12 x 50,U-Bügel ... 63
33117302,140 x 175 - M 12 x 30,U-Bügel ... 159
33122253,Hydraulikschlauchhalter ... 71
33122253,Schlauchhalter ... 5
33619002,Ø 40 x 135,Bolzen ... 5
33634500,Versteller ... 69
33652601,Ø 1 mm,Drossel ... 53
33652601,Ø 1,Drossel ... 61
33778402,38 x 58 - M 6 x 20,U-Bügel ... 41
33783305,Ø 32 x 92,Bolzen ... 9
34011700,Ø 25 x 105,Bolzen ... 9
34060815,M 16 x 1.5 x 77 - 12.9,Sonderschraube ... 13
34060836,FG 850,Zinken ... 13
34060850,80 mm,Scharspitze schmal ... 15
34060851,120 mm,Scharspitze breit ... 15
34060852,100 mm,Leitblech breit links ... 15
34060853,100 mm,Leitblech breit rechts ... 15
34060854,107,5 mm,Schar Flügel schmal links ... 15
34060855,107,5 mm,Schar Flügel schmal rechts ... 15
34060856,172,5 mm,Schar-Flügel breit links ... 15
34060857,172,5 mm,Schar-Flügel breit rechts ... 15
34060858,80 mm,Leitblech schmal links ... 15
34060859,80 mm,Leitblech schmal rechts ... 15
34063503,TerraGrip Gehäuse ... 13
34063504,Klemmwinkel ... 13
34063507,Federteller unten ... 13
34063509,Ø 18.5 x 101.5 x 458,Druckfeder ... 129
34063514,M 27,Bundmutter ... 13
34063515,Ø 35 x 186,Gelenkbolzen ... 13
34063516,Ø 35 x 120,Federbolzen ... 13
34063519,Federteller oben ... 13
34063600,mit Federpaket,Werkzeugräger mit Klemmwinkel kpl. ... 13
34063600,mit hydr. Federung,Werkzeugtr. mit Klemmwinkel kpl. ... 87
34063700,Federpaket vormontiert kpl. ... 13
34064000,mit Federpaket,Werkzeugräger ohne Klemmwinkel kpl. ... 13
34064000,mit hydr. Federung,Werkzeugtr. o. Klemmwinkel kpl. ... 87
34064800,Federpaket separat vormontiert kpl. ... 13
34120101,81 x 115 - M 12 x 27,U-Bügel ... 11
34181507,M 20 x 65 - 10.9,Sonderschraube ... 115
34182600,80 mm,Randblech links ... 15
34182700,80 mm,Randblech rechts ... 15
34185000,Beleuchtungsträger ... 119
34189000,Lagereinheit kpl. ... 23
34189001,Achsstummel ... 23
34215200,5.50F x 16,Standardfelge ... 17
34215600,Kat. III/III,Unterlenkerwelle ... 5
34216901,Ø 50 x 300,Bolzen ... 5
34217001,8 mm,Distanzblech ... 65
34217001,Ø 40 x 8 mm,Distanzblech mit Fase ... 57
34217002,1 mm,Distanzblech ... 65
34217002,Ø 40 x 1 mm,Distanzblech ... 57
34217003,5 mm,Distanzblech ... 65
34217003,Ø 40 x 5 mm,Distanzblech ... 57
34219601,Ø 350 x 120,Gußring ... 117
34219601,ø 350 x 120,Gußring ... 115
34219603,Ø 60 x 64,Distanzhülse ... 191
34219612,Ø 60 x 46,Distanzhülse ... 189
34222701,Ø 60 x 152,Distanzhülse ... 189
34222702,Ø 60 x 53,Distanzhülse ... 117
34222703,Ø 60 x 35,Distanzhülse ... 191
34226000,Gelenk lang ... 5
34252001,Ø 40 x 110,Bolzen ... 69
34275200,Ø 50,Zugöse mit Torus ... 9
34283200,Ø 32 x 100,Oberlenkerbolzen ... 121
34283300,Ø 37 x 110,Unterlenkerbolzen ... 121
34284302,61 x 83 - M 10 x 16,U-Bügel ... 119
34292701,Ø 40 x 154,Bolzen ... 81
34293302,Ø 60 x 185,Distanzhülse ... 191
34320500,Verstellhebel ... 19
34320600,Kat. III/IV,Unterlenkerwelle ... 5
34330501,Ø 25 x 70,Bolzen ... 91
34330501,ø 25 x 70,Bolzen ... 89
34332101,Ø 60 x 180,Distanzhülse ... 151
34332101,ø 60 x 180,Distanzhülse ... 115
34332103,Ø 60 x 58,Distanzhülse ... 117

E-Mail: info@horsch.com
Internet: www.horsch.com
Telefon: +49 (0)9431 7143-0
Telefax: +49 (0)9431 41346
HORSCH Maschinen GmbH
Sitzenhof 1, DE-92421 Schwandorf

34332103,ø 60 x 58,Distanzhülse ... 115
34332201,Ø 60 x 73,Distanzhülse ... 191
34333100,Beleuchtungsträger ... 5
34341003,Flanschplatte ... 11
34357700,Stützradarm ... 19
34357900,ø 26 x 97,Sicherungsbolzen ... 19
34371007,Haltewinkel ... 63
34381300,Packerwelle li./re. Luft gefüllt kpl. ... 181
34383201,Ø 60 x 158,Distanzhülse ... 117
34383201,ø 60 x 158,Distanzhülse ... 115
34385800,Kat. III,Unterlenkerfanghaken ... 69
34387500,Packerwelle Mitte Luft gefüllt kpl. ... 93
34387600,Packerwelle Mitte PU gefüllt kpl. ... 93
34435201,Schlauchgalgen ... 11
34465301,Abstreiferstiel ... 119
34472900,Düngerverteiler kpl. ... 159
34472901,Seitenblech rechts ... 161
34472902,Seitenblech links ... 161
34472903,V2A,Federklappe ... 161
34472904,Düngerrohrstutzen ... 161
34483000,Stützfuß ... 5
34634800,Ø 40,Lagerstummeldeckel ... 121
34634900,Ø 50,Lagerstummeldeckel ... 157
34638300,Ø 580 x 154 lg.,SteelDisc Tellerpaar ... 121
34639300,L = 2457 - Ø 580,SteelDisc Packer kpl. ... 119
34639400,L = 2409 - Ø 355.6,SteelDisc Packerrohr ... 121
34647400,Rahmen links ... 119
34647500,Rahmen rechts ... 119
34648000,Rahmen TopRing Packer li./re. ... 117
34649200,L = 3064 - Ø 580,SteelDisc Packer kpl. ... 153
34649300,L = 3016 - Ø 355.6,SteelDisc Packerrohr ... 155
34651900,Packerrahmen ... 97
34652100,Packerwelle Mitte Luft gefüllt kpl. ... 103
34652301,Schutzblech f. Bremsschlauch ... 37
34652600,Packerrahmen links ... 107
34652700,Packerwelle li./re. Luft gefüllt kpl. ... 107
34652900,Rechenhalter li./re. ... 107
34653300,Packerrahmen rechts ... 107
34653600,Packerwelle Mitte Luft gefüllt kpl. ... 97
34655600,mit hydr. Federung,Werkzeugträger mit Klemmwinkel kpl. ... 13
34655601,Zylinderaufnahmesegment ... 13
34655602,Ø 12 x 126,Bolzen ... 13
34655700,mit hydr. Federung,Werkzeugträger ohne Klemmwinkel kpl. ... 13
34656000,Hydr. Federpaket vormontiert kpl. ... 13
34657100,Rahmen Mitte ... 119
34657900,Rahmen links ... 153
34658000,Rahmen rechts ... 153
34659300,Packerrohr ... 103
34659400,Packerrohr Mitte ... 97
34659600,Packerrohr li./re. ... 107
34659700,Packerrohr ... 139
34659800,Packerrohr Mitte ... 135
34659900,Packerrohr li./re. ... 143
34677401,Lagerflanschplatte links ... 97
34677402,Lagerflanschplatte rechts ... 97
34677500,Packerrahmen ... 133
34677600,Packerrahmen beweglich ... 133
34677700,Packerwelle Mitte Luft gefüllt kpl. ... 135
34678200,Rechenhalter Mitte ... 97
34678400,Rahmen TopRing Packer Mitte ... 117
34678600,Packerrahmen links ... 183
34678700,Packerwelle li./re. Luft gefüllt kpl. ... 183
34678800,Rechenhalter li./re. ... 183
34679100,Rahmen TopRing Packer li. ... 191
34679200,TopRing Packerwelle li./re. kpl. ... 191
34679201,Ø 60 x 190,Distanzhülse ... 191
34679202,Ø 60 x 86,Distanzhülse ... 191
34679300,Packerrahmen rechts ... 183
34679500,Packerwelle Seite Luft gefüllt kpl. ... 135
34679800,Rechenstab ... 97
34700200,Rahmen links ... 87
34700300,Rahmen rechts ... 87
34702900,TopRing Packerwelle Mitte kpl. ... 117
34702901,Ø 60 x 172,5,Distanzhülse ... 117
34702902,Ø 50 x 95,Lagerhülse ... 117
34702903,Ø 60 x 23,Distanzhülse ... 117
34703000,hinten links + rechts,Sechrahmen zweireihig ... 91
34703100,vorne links + rechts,Sechrahmen zweireihig ... 91
34710100,Rahmen Mitte Unterlenkeranh. ... 5
34710200,Rahmen links ... 123
34710300,Rahmen rechts ... 123
34714300,Packerrahmen links ... 143
34714400,Packerrahmen rechts ... 143
34714600,Packerwelle li./re. Luft gefüllt kpl. ... 143
34714701,Abstreifer ... 107
34714800,Rechenhalter li./re. ... 143
34715200,Rahmen TopRing Packer li./re. ... 151
34716300,vorne links + rechts,Sechrahmen zweireihig ... 127
34716400,hinten links + rechts,Sechrahmen zweireihig ... 127
34716900,Gelenkteil links ... 13
34717000,Gelenkteil rechts ... 13
34720200,Rahmen links ... 163
34720300,Rahmen rechts ... 163
34720400,L = 1970 mm,Packerrahmen links kurz ... 181
34720500,L = 1970 mm,Packerrahmen rechts kurz ... 181
34720600,Sechrahmen einreihig ... 165
34721001,Kat. IV/IV,Unterlenkerwelle ... 5
34722000,Rechenhalter li./re. ... 181
34722100,Rahmen TopRing Packer li. ... 189
34722200,TopRing Packerwelle li./re. kpl. ... 189
34722201,Ø 60 x 129,Distanzhülse ... 189
34722300,2210 lg.,TopRing Packerwelle li./re. ... 189
34722400,Rahmen TopRing Packer re. ... 189
34725700,Rahmen Mitte Zugpendelanh. ... 9
34725800,L = 2460 mm,Packerrahmen links lang ... 181
34726000,L = 2460 mm,Packerrahmen rechts lang ... 181

34726400,Packerrohr li./re. ... 181
34726500,Packerrohr li./re. ... 105
34726600,Packerrohr Mitte ... 131
34726800,Packerrohr ... 137
34727000,vorne links + rechts,Sechrahmen zweireihig ... 167
34727100,hinten links + rechts,Sechrahmen zweireihig ... 167
34731500,140 x 8,Klemmplatte Randscheibe ... 25
34731500,140 x 8,Klemmplatte Randscheibe I ... 91
34732400,Secheinheit doppelt rechts kpl. ... 23
34740900,Absperrhahn kpl. ... 41
34741001,Ø 100 x 41 x 5,Scheibe ... 93
34741300,Beleuchtungsträger links ... 41
34741600,Beleuchtungsträger rechts ... 41
34741801,Einstellblech ... 41
34742201,Ø 60 x 165,Distanzhülse ... 191
34742402,Ø 60 x 106,Distanzhülse ... 117
34742402,ø 60 x 106,Distanzhülse ... 115
34743800,1557 lg.,Spuranreißerarm links ... 77
34743900,1557 lg.,Spuranreißerarm rechts ... 77
34750400,l = 1830 mm,Packerrahmen kurze vorm ... 93
34750500,L = 1970 mm,Packerrahmen links kurz ... 105
34750600,L = 1970 mm,Packerrahmen rechts kurz ... 105
34750700,Packerwelle Mitte Luft gefüllt kpl. ... 101
34750800,Packerwelle Mitte PU gefüllt kpl. ... 101
34750901,Lagerflanschplatte links ... 93
34750902,Lagerflanschplatte rechts ... 93
34751401,hinten mitte,Sechrahmen zweireihig ... 91
34751402,vorne mitte,Sechrahmen zweireihig ... 91
34751502,Halter Druckluftbehälter ... 27
34751503,Halter Anhänger - Bremsventil ... 27
34751504,Halter Hauptbremszylinder ... 29
34751505,Halter Leitungsfilter ... 27
34751801,Halter Ventil - Notbremse ... 31
34751802,Halter Druckspeicher ... 31
34752200,Rahmen TopRing Packer li./re. ... 115
34752300,TopRing Packerwelle li./re. kpl. ... 115
34752301,Ø 350 x 100,Gußring ... 117
34752301,ø 350 x 100,Gußring ... 115
34752400,1068 lg.,TopRing Packerwelle li./re. ... 115
34752400,TopRing Packerwelle li./re. ... 117
34753100,Sechrahmen einreihig ... 89
34753500,Rechenhalter li./re. ... 105
34754600,Anschraubbock ... 161
34756600,Packerwelle li./re. Luft gefüllt kpl. ... 105
34756700,Spuranreißerplatte ... 77
34756801,Schutzblech f. Bremsschlauch ... 35
34756802,Schutzblech f. Bowdenzug ... 35
34757000,L = 2460 mm,Packerrahmen links lang ... 105
34757100,Secheinheit doppelt verstellbar li. kpl. ... 25
34757100,Secheinheit einfach verstellb. li. kpl. ... 91
34757200,Sechrahmen einfach links ... 25
34757300,l = 2350 mm,Packerrahmen lange vorm ... 93
34757400,L = 2460 mm,Packerrahmen rechts lang ... 105
34757500,Secheinheit doppelt verstellbar re. kpl. ... 25
34757500,Secheinheit einfach verstellb. re. kpl. ... 91
34757600,Sechrahmen einfach rechts ... 25
34757700,Ø 70,Zugöse mit Torus ... 9
34758200,Stützfuß lang ... 121
34758400,Ausleger ... 119
34758801,Scharnierblech ... 81
34758803,Distanzblech ... 81
34758804,Kat. III - 96 lg.,Oberlenkerbolzen ... 81
34758900,Unterlenkerbock ... 81
34759000,Zwischenbock ... 81
34759100,Zugstrebe ... 81
34759400,Spuranreißerkonsole ... 77
34759501,Förderrohrbogenhalter links ... 159
34759502,Förderrohrbogenhalter rechts ... 159
34759503,Schlauchkettenhalter ... 159
34759504,Anschlagklotz ... 161
34760400,l = 1830 mm,Packerrahmen kurze vorm ... 129
34760500,L = 1970 mm,Packerrahmen links kurz ... 141
34760600,L = 1970 mm,Packerrahmen rechts kurz ... 141
34760800,Sechrahmen doppelt ... 23
34760802,240 x 8,Klemmplatte ... 25
34760802,277 x 240 x 8,Klemmplatte ... 23
34761004,Beleuchtungsträger rechts ... 43
34761005,Beleuchtungsträger links ... 43
34761007,Ø 50 x 434,Bolzen ... 9
34761010,Fixierblech Kennzeichenhalter ... 43
34761101,Rechenstab links ... 105
34761102,Rechenstab rechts ... 105
34761201,Anschlußplatte ... 109
34761302,Ø 40 x 230,Gummischnur ... 91
34761302,ø 40 x 230,Gummischnur ... 23
34761303,Ø 40 x 120,Gummischnur ... 91
34761303,ø 40 x 120,Gummischnur ... 25
34761601,Ø 32 x 376,Bolzen ... 9
34762100,Packerwelle Mitte Luft gefüllt kpl. ... 131
34762400,Secheinheit doppelt komplett ... 91
34762400,Secheinheit doppelt kpl. ... 89
34762400,Secheinheit doppelt links kpl. ... 23
34762500,Secheinheit I li. kpl. ... 89
34762500,Secheinheit links komplett ... 91
34762500,Secheinheit links kpl. ... 23
34762600,Secheinheit I re. kpl. ... 89
34762600,Secheinheit rechts komplett ... 91
34762600,Secheinheit rechts kpl. ... 23
34762700,Sechrahmen links ... 23
34762701,277 x 130 x 8,Klemmplatte ... 23
34762701,ø 40 x 130,Gummischnur ... 23
34762800,Sechrahmen rechts ... 23
34763000,Einschubstück ... 89
34763100,Sechrahmen einreihig ... 125
34763201,Fixierblech ... 129
34763202,Ø 32 x 85,Bolzen ... 129

E-Mail: info@horsch.com
Internet: www.horsch.com
Telefon: +49 (0)9431 7143-0
Telefax: +49 (0)9431 41346
HORSCH Maschinen GmbH
Sitzenhof 1, DE-92421 Schwandorf

34763300,Rahmen TopRing Packer Mitte 115
34763400,Rechenhalter Mitte 93
34763500,Rechenhalter li./re. 141
34763700,Rahmen TopRing Packer li./re. 149
34763800,TopRing Packerwelle Mitte kpl. 115
34763803,Ø 60 x 17,Distanzhülse 117
34763803,ø 60 x 17,Distanzhülse 115
34763804,2810 lg,TopRing Packerwelle Mitte 117
34763804,2810 lg.,TopRing Packerwelle Mitte 115
34763805,Ø 50 x 65,Lagerhülse 117
34763805,ø 50 x 65,Lagerhülse 115
34763806,Ø 50 x 37,Lagerhülse 117
34763806,ø 50 x 37,Lagerhülse 115
34763807,Ø 60 x 26,Distanzhülse 117
34763807,ø 60 x 26,Distanzhülse 115
34763900,TopRing Packerwelle li./re. kpl. 149
34763902,Ø 60 x 112,Distanzhülse 117
34763902,ø 60 x 112,Distanzhülse 115
34764004,Anschlußplatte 109
34764200,1689 lg.,TopRing Packerwelle li./re. 149
34764200,TopRing Packerwelle li./re. 151
34764401,Zwischenblech 69
34764500,Unterlenkerbock 69
34764700,Rahmen Zughaken hinten 67
34765301,Halter links 9
34765302,Halter rechts 9
34765401,120 x 160 - M 16 x 50,U-Bügel 77
34766400,Packerwelle Mitte PU gefüllt kpl. 131
34766600,Packerwelle li./re. Luft gefüllt kpl. 141
34766700,Spuranreißerplatte 77
34767500,Knickdeichsel 9
34767600,Stützfuß 11
34767900,Schubstange 129
34768000,Führung 129
34768100,Packerrahmen beweglich 129
34768300,Halter Sechrahmen 89
34768400,L = 2460 mm,Packerrahmen links lang 141
34768500,Secheinheit doppelt verstellb. kpl. 91
34768500,Secheinheit doppelt verstellbar kpl. 25
34768501,Stellhebel 25
34768600,Sechrahmen doppelt 25
34768700,Halter Sechrahmen 91
34768800,Secheinheit II li. kpl. 89
34768800,Secheinheit einfach links kpl. 23
34768800,Secheinheit einfach verstellb. li. kpl. 127
34768900,Sechrahmen einfach links 23
34769000,Secheinheit II re. kpl. 89
34769000,Secheinheit einfach rechts kpl. 23
34769000,Secheinheit einfach verstellb. re. kpl. 127
34769100,Sechrahmen einfach rechts 23
34769300,l = 2350 mm,Packerrahmen lange vorm 129
34769400,L = 2460 mm,Packerrahmen rechts lang 141
34769700,140 x 8,Klemmplatte Randscheibe 89
34769700,140 x 8,Klemmplatte Randscheibe II 91
34773100,Packerrohr Seite 135
34773200,Packerrohr li./re. 183
34786500,Gelenk lang 20° FR 5
34786600,Packerwelle Seite Luft gefüllt kpl. 131
34786700,Packerrohr Seite 131
34787000,Packerwelle Seite PU gefüllt kpl. 131
34787200,Packerwelle Mitte Luft gefüllt kpl. 137
34787300,Packerwelle Mitte PU gefüllt kpl. 137
34811800,Spatens. Einh. einfach rechts kpl. 23
34811900,Spatens. Einh. einfach links kpl. 23
34812000,Secheinheit einfach links kpl. 23
34812100,Secheinheit einfach rechts kpl. 23
34892803,Distanzblech 105
34892805,Distanzblech 93
34892805,Ø 60 x 2,Distanzblech 97
34937100,Abstreifer SteelDisc Packer kpl. 119
34937200,Abstreifer SteelDisc Packer 119
35120703,Ø 32 x 73,Bolzen 81
95060023,Leitblech schmal 15
96080209,UCFE 212 - Ø 60,Flanschlager 137
96080209,UCFE 212 - Ø 60,Flanschlager (Sonderlager) 93
96080209,UCFE 212 - Ø 60,Sonderlager 129

www.horsch.com

HORSCH Maschinen GmbH
Sitzenhof 1
D-92421 Schwandorf

Tel.: +49 94 31 7143-0
Fax: +49 94 31 4 13 64
E-Mail: info@horsch.com

HORSCH

Landwirtschaft aus Leidenschaft